... wir schaffen Verbindungen

SCHMITTER
Hydraulik



Hydraulikkupplungen und Kugelhähne
Hydraulic couplings and ball valves



www.schmitter-hydraulik.de

Fluidtechnik
Fluid Technology

Hydraulik
Hydraulics

Niederdruck
Low Pressure

Drucklufttechnik
Pneumatic Technology

Fahrzeugelektrik
Electrical Equipment for Vehicles



WIR SCHAFFEN VERBINDUNGEN
WE CREATE CONNECTIONS

70.000 Artikel auf Lager
Auf über 5.800 qm Lagergrundfläche werden über 70.000 Artikel vorgehalten. Neben der klassischen Verbindungstechnik gehören Hydraulikkomponenten und Systeme sowie Komponenten für Niederdruckanwendungen, Pneumatik und Druckluftbremsanlagen zum Programm.

Systemlösungen
Basierend auf langjähriger Erfahrung, bieten wir für die Anforderungen unserer Kunden und Partner entsprechend optimierte Lösungen. Dazu zählen unter anderem die Konzeption und Lieferung von vorkonfektionierten Baugruppen und hydraulischen Anlagen, umfassende Werkstattkonzepte sowie unterschiedliche unterstützende Maßnahmen zur Verkaufsförderung und E-Commerce Konzepte.

Schulungen und Seminare
Bei uns im Hause oder bei Ihnen vor Ort, bieten wir unseren Kunden regelmäßig die Möglichkeit an Schulungen bzw. Seminaren teilzunehmen und vom Wissen unserer Experten zu profitieren.

70,000 items in stock
More than 5,800 square meters of warehouse space, more than 70,000 items stocked. In addition to the traditional connection technology, we also supply a comprehensive variety of hydraulic components and systems as well as components for applications of low pressure, pneumatic and compressed air brakes.

System solutions
Based on long-time experience, we offer solutions customized to the requirements of our customers and partners. These include among others the conception and delivery of pre-assembled components and hydraulic systems, extensive workshop concepts as well as a variety of supplementary sales promotion measures and e-business concepts.

Workshops and trainings
Whether in-house or on site, we regularly offer our customers the opportunity to participate in workshops and trainings to benefit from the knowledge of our experts.

Phone
+49 9732 8888 - 0

Fax
8888 - 1000

E-Mail
kontakt@schmitter-hydraulik.de

Online Shop
webshop.schmitter-hydraulik.de

Übernachtversand
Overnight shipment

Zertifiziert nach ISO 9001:2015
Certified ISO 9001:2015



Hydraulikkupplungen und Kugelhähne
Hydraulic couplings and ball valves

Seite
Page

 
SVK Steckkupplungen 17 A
QRC plug couplings

 
Flatfacekupplungen 95 B
Flatface couplings

 
Schraubkupplungen 127 C
Screw couplings

 
Höchstdruckkupplungen 205 D
Maximum pressure couplings

 
Rohrleitungskupplungen Standard 223 E
Pipe couplings Standard

 
ARGUS Rohrleitungs- und Abreißkupplungen 229 F
ARGUS pipe and breakaway couplings

 
Bremsleitungskupplungen 239 G
Brake line couplings

 
Multikupplungen 245 H
Multi couplings

 
Niederdruckkugelhähne 315 I
Low pressure ball valves

 
Hochdruckkugelhähne 327 J
High pressure ball valves

Baugrößenbestimmung
Series determination

Zur richtigen Bestimmung der Baugröße einer Kupplung gehen Sie bitte wie folgt vor:
To determine the series of a specific coupling correctly, please proceed as follows:

1. Ermittlung des Kupplungstyps (z.B. Steck-/Schraub-/Flatfacekupplung etc.).
1. Determination of the coupling type (e.g. plug/screw/flatface coupling etc.).

2. Bestimmung der Baugröße am Produkt über die Abmessungen:
2. Determination of the series by the following measurements:

- Durchmesser
- Diameter

- Schlüsselweite (SW)
- Width across flats (AF)

- Kupplungsgewinde
- Connection thread



BG Series	RA PJ	Anschlussgewinde Connection thread	Ø (mm)	Max. Durchfluss (l/min) Flow rate max. (l/min)	PN (bar)	SW AF	Art.-Nr. Item-No.
2	L10	M 16X1,5	31	46	300	22	**405 109v**
3	L12	M 18X1,5	38	90	300	27	**405 113v**
3	L12	M 18X1,5	38	90	250	27	**405 113 27v**
3	L15	M 22X1,5	38	90	250	27	**405 114 27v**



BG Series	RA PJ	Anschlussgewinde Connection thread	Ø (mm)	Max. Durchfluss (l/min) Flow rate max. (l/min)	PN (bar)	SW AF	Art.-Nr. Item-No.
2	L10	M 16X1,5	17,3	46	300	22	**405 139v**
3	L12	M 18X1,5	20,5	90	250	27	**405 143 27v**
3	L15	M 22X1,5	20,5	90	250	27	**405 144 27v**

Bestimmen Sie Ihr benötigtes Anschlussgewinde anhand der Gewindetabellen auf den Folgeseiten:
Determine the required connection thread based on the thread tables on the following pages:

Schl.-Nr. Key No.		Gewinde Thread	Außen-Ø Outer-Ø	Innen-Ø Inner-Ø	Rohranschluss (RA) Pipe joint (PJ)		
keg. con.	**zyl.** cyl.		**mm**	**mm**	**LL**	**L**	**S**
27	07	M 22X1,5	22,00	20,38		15	14

Metrische Gewindeanschlüsse (24° Konus)
Metric thread connections (24° cone)

DKOL/DKOS
CEL/CES



Dichtkegelanschlüsse DKOL/DKOS 24° mit O-Ring und Überwurfmutter
Conical seal connection DKOL/DKOS 24° with O-ring and union nut

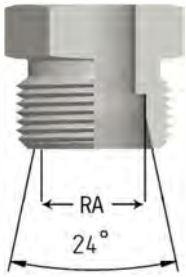

Außengewinde CEL/CES 24° metrisches Feingewinde, zylindrisch
Outer thread CEL/CES 24° metric fine thread, cylindrical

Schl.-Nr. Key No.		**Gewinde** Thread	**Außen-Ø** Outer-Ø	**Innen-Ø** Inner-Ø	**Rohranschluss (RA)** Pipe joint (PJ)		
keg. con.	**zyl.** cyl.		**mm**	**mm**	**LL**	**L**	**S**
19		M 6X1	6,00	4,92			
20		M 8X1	8,00	6,92	4		
		M 10X1	10,00	8,92	5;6		
		M 12X1	12,00	10,92	8		
21	01	M 10X1	10,00	8,92			
22	02	M 12X1,5	12,00	10,38		6	
23	03	M 14X1,5	14,00	12,38		8	6
24	04	M 16X1,5	16,00	14,38		10	8
25	05	M 18X1,5	18,00	16,38		12	10
26	06	M 20X1,5	20,00	18,38			12
27	07	M 22X1,5	22,00	20,38		15	14
28	08	M 24X1,5	24,00	22,38			16
29	09	M 26X1,5	26,00	24,38		18	
	10	M 27X2	27,00	24,84			
	11	M 30X1,5	30,00	28,38			
	12	M 30X2	30,00	27,84		22	20
	13	M 33X2	33,00	30,84			
	15	M 36X2	36,00	33,84		28	25
	75	M 38X1,5	38,00	36,38			
	16	M 42X2	42,00	39,84			30
	76	M 45X1,5	45,00	43,38			
	78	M 45X2	45,00	42,84		35	
	17	M 48X2	48,00	45,84			
	77	M 52X1,5	52,00	50,38			
		M 52X2	52,00	49,84		42	38

BSP-Gewindeanschlüsse (60° Konus)
BSP thread connections (60° cone)

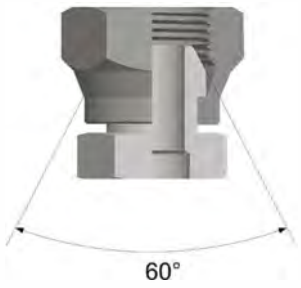



Schl.-Nr. Key No.		**BSP-Gewinde** BSP Thread	**Gangzahl** No. of threads	**Außen-Ø** Outer-Ø	**Innen-Ø** Inner-Ø
keg. con.	**zyl.** cyl.			**mm**	**mm**
51	31	1/8"	28	9,73	8,57
52	32	1/4"	19	13,16	11,45
53	33	3/8"	19	16,66	14,95
54	34	1/2"	14	20,96	18,63
55	35	5/8"	14	22,91	20,59
56	36	3/4"	14	26,44	24,12
57	37	1"	11	33,25	30,29
58	38	1 1/4"	11	41,91	38,95
59	39	1 1/2"	11	47,80	44,85
	61	1 3/4"	11	53,74	50,78
60	40	2"	11	59,62	56,66
80	63	2 1/2"	11	75,18	72,23
81	76	3"	11	87,88	84,93
	77	3 1/2"	11	100,33	98,01
82	78	4"	11	113,03	110,07

NPT- und kegelige BSPT-Gewindeanschlüsse auf Folgeseiten
NPT as well as BSPT threads on following pages

JIC-Gewindeanschlüsse
UN/UNF Gewinde mit 74° Außen-/Innenkonus
JIC thread connections
UN/UNF thread with 74° external/internal cone



Schl.-Nr. Key No.	UN Gewinde UN thread	Außen-Ø Outer-Ø	Innen-Ø Inner-Ø	Bemerkung Note
		mm	mm	
39	5/16"-24 UN	7,94	7,15	JIC
40	3/8"-24 UNF	9,52	8,60	JIC
41	7/16"-20 UNF	11,07	10,00	JIC + SAE
42	1/2"-20 UNF	12,70	11,60	JIC + SAE
43	9/16"-18 UNF	14,25	13,00	JIC + SAE
71*	5/8"-18 UNF	15,85	14,70	SAE
44	3/4"-16 UNF	19,00	17,60	JIC + SAE
45	7/8"-14 UNF	22,17	20,50	JIC + SAE
46	1 1/16"-12 UN	26,95	25,00	JIC
72*	1 1/16"-14 UN	26,95	25,30	SAE
	1 3/16"-12 UN	30,10	27,50	JIC + SAE
47	1 5/16"-12 UN	33,30	31,30	JIC
48	1 5/8"-12 UN	41,22	39,20	JIC
	1 5/8"-14 UNS	41,22	39,50	PTT
49	1 7/8"-12 UN	47,57	45,60	JIC
	1 7/8"-14 UNS	47,57	45,90	PTT
50	2 1/2"-12 UN	63,45	61,50	JIC + SAE
51	3"-12 UN	76,20	74,30	JIC
	3 1/2"-12 UN	88,90	87,00	JIC

*** = SAE-Gewindeanschlüsse 90° Außen-/Innenkonus**
*** = SAE thread connection 90° external/internal cone**

ORFS-Gewindeanschlüsse
Flachabdichtung mit UN/UNF-Gewinde und stirnseitiger O-Ring-Abdichtung
ORFS thread connections
Flat face sealing with UN/UNF thread and O-ring seal on the end face



Schl.-Nr. Key No.	UN Gewinde UN thread	Außen-Ø Outer-Ø	Innen-Ø Inner-Ø	Bemerkung Note
ORS		mm	mm	
91	9/16"-18 UNF	14,25	13,00	ORS
92	11/16"-16 UN	17,40	15,40	ORS
93	13/16"-16 UN	20,50	18,60	ORS
94	1"-14 UNS	25,30	23,10	ORS
95	1 3/16"-12 UN	30,10	27,50	ORS
96	1 7/16"-12 UN	36,40	33,80	ORS
97	1 11/16"-12 UN	42,80	40,20	ORS
98	2"-12 UN	50,70	48,10	ORS

JIS - Gewindeanschlüsse
BSP Gewinde mit 60° Außen-/Innenkonus
JIS thread connections
BSP thread with 60° external/internal cone

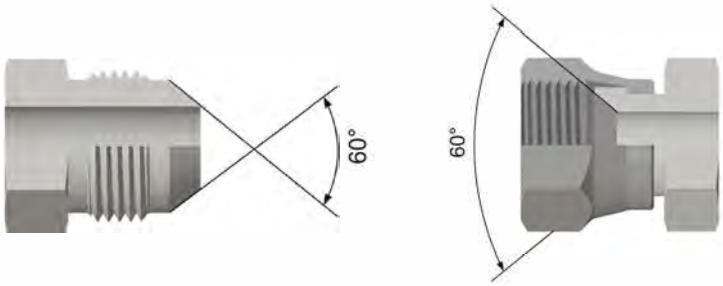

Gewinde Thread	**Gangzahl** No. of threads	**Außen-Ø** Outer-Ø	**Innen-Ø** Inner-Ø
		mm	**mm**
1/4"	19	13,16	11,45
3/8"	19	16,66	14,95
1/2"	14	20,96	18,63
3/4"	14	26,44	24,12
1"	11	32,25	30,29
1 1/4"	11	41,91	38,95
1 1/2"	11		

DKJ-Komatsu - Gewindeanschlüsse
Metrisches Gewinde mit 60° Außen-/Innenkonus
DKJ-Komatsu thread connections
Metric thread with 60° external/internal cone

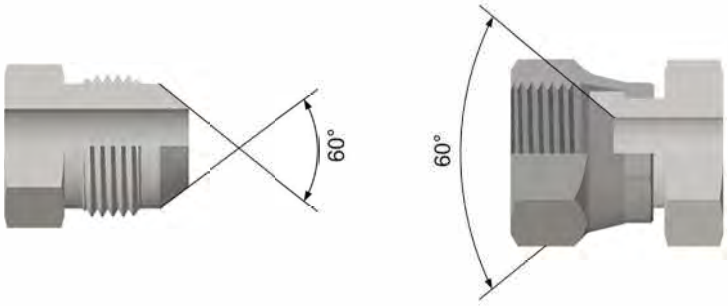

Gewinde Thread	**Außen-Ø** Outer-Ø	**Innen-Ø** Inner-Ø
	mm	**mm**
M 12X1,5	12,00	10,38
M 14X1,5	14,00	12,38
M 16X1,5	16,00	14,38
M 18X1,5	18,00	16,38
M 20X1,5	20,00	18,38
M 22X1,5	22,00	20,38
M 24X1,5	24,00	22,38
M 30X1,5	30,00	28,38
M 33X1,5	33,00	31,38
M 36X1,5	36,00	34,38
M 42X1,5	42,00	40,38

Metrische Gewindeanschlüsse (24° Konus)
Französische Baureihe
Metric thread connections (24° cone)
French duty

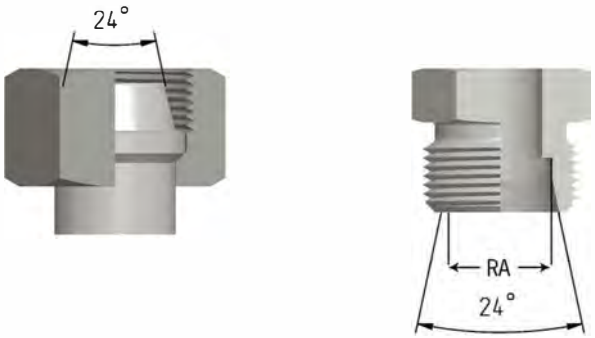

Gewinde Thread	**Außen-Ø** Outer-Ø	**Innen-Ø** Inner-Ø	**Rohranschluss (RA)** Pipe joint (PJ)		
	mm	**mm**		**F**	
M 20x1,5	20,00	18,38		13,25	
M 24X1,5	24,00	22,38		16,75	
M 30X1,5	30,00	28,38		21,25	
M 36X1,5	36,00	34,38		26,75	
M 45X1,5	45,00	42,38		33,50	
M 52X1,5	52,00	50,38		42,25	

SFL 3000 PSI
Leichte Baureihe, SAE-Flanschanschluss
SFL 3000 PSI
Light duty, SAE flange connection

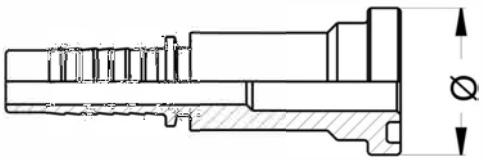

Flanschgröße Flange size	**Flanschteller-Ø** Flange plate Ø	**Flanschtellerhöhe** Flange plate heigth
	mm	**mm**
1/2"	30,2	6,8
5/8"	34 **Komatsu**	6,8
3/4"	38,1	6,8
1"	44,5	8,0
1 1/4"	50,8	8,0
1 1/2"	60,3	8,0
2"	71,4	9,6
2 1/2"	84,1	9,6
3"	101,6	9,6

SFS 6000 PSI
Schwere Baureihe, SAE-Flanschanschluss
SFS 6000 PSI
Heavy duty, SAE flange connection

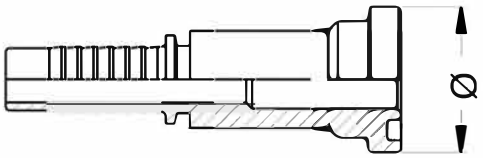

Flanschgröße Flange size	**Flanschteller-Ø** Flange plate Ø	**Flanschtellerhöhe** Flange plate heigth
	mm	**mm**
1/2"	31,7	7,8
3/4"	41,3	8,8
1"	47,6	9,5
1 1/4"	54,0	10,3
1 1/2"	63,5	12,6
2"	79,4	12,6

SFS Supercat 9000 PSI
Schwere Baureihe, SAE-Flanschanschluss
Speziell Caterpillar
SFS Supercat 9000 PSI
Heavy duty, SAE flange connection
Especially Caterpillar

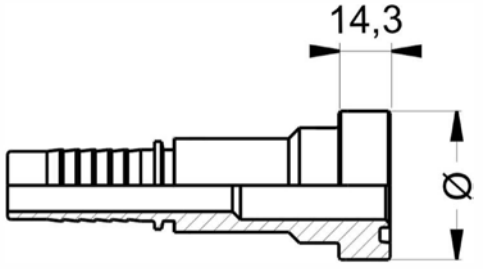

Flanschgröße Flange size	**Flanschteller-Ø** Flange plate Ø	**Flanschtellerhöhe** Flange plate heigth
	mm	**mm**
3/4"	41,3	14,3
1"	47,6	14,3
1 1/4"	54,0	14,3
1 1/2"	63,5	14,3
2"	79,4	14,3

Hermetische Abdichtung bei kegeligen Gewinden
Hermetic seal with tapered threads

Die kegeligen Gewinde schließen nicht hermetisch dicht. Um eine leckagesichere hermetische Abdichtung zu erzielen, müssen zusätzliche Dichtungselemente eingefügt werden. Gut sind PTFE-Dichtungsbänder (z.B. TEFLON).
Tapered threads do not provide hermetic sealing. Additional sealing elements must be used to achieve leakage-proof hermetic sealing. PTFE sealing tape (for example, TEFLON) is good for such applications.

Einschraubgewinde Feingewinde
Screw-in thread, fine thread

Einschraubzapfen Form B
DIN 3852 Teil 1-2
Abdichtung durch Dichtkante
Screw-in plug, Form B
DIN 3852, Part 1-2
Sealing by sealing edge

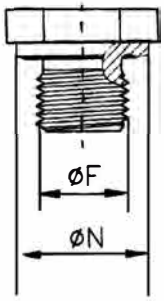

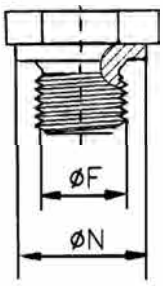

Einschraubzapfen Form A
DIN 3852 Teil 2
Dichtung nach DIN 7603
Screw-in plug, Form A
DIN 3852, Part 2
Sealing according to DIN 7603

Einschraubloch Form X
DIN 3852 Teil 1-2
(für zylindrische Einschraubzapfen)
Screw-in hole, Form X
DIN 3852, Part 1-2
(for cylindric screw-in plug)

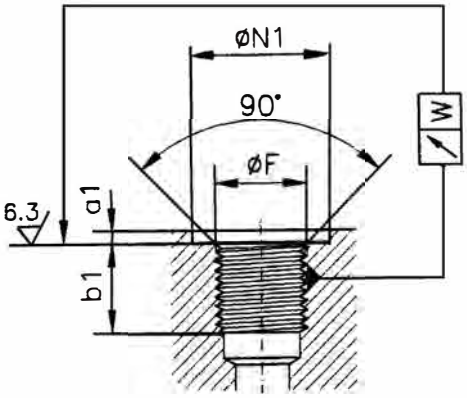

Whitworth Rohrgewinde (BSPP), zylindrisch
Whitworth pipe thread (BSPP), cylindric

Ø F	+0,4 Ø N1	Ø N	a1 max	b1 max	W
G 1/8"-28	15	14	1,0	8	0,1
G 1/4"-19	19	18	1,5	12	0,1
G 3/8"-19	23	22	2,0	12	0,1
G 1/2"-14	27	26	2,5	14	0,1
G 3/4"-14	33	32	2,5	16	0,2
G 1"-11	40	39	2,5	18	0,2
G 1 1/4"-11	50	49	2,5	20	0,2
G 1 1/2"-11	56	55	2,5	22	0,2

Toleranzklasse (A) gültig nur für Gewindezapfen
Tolerance class (A) valid for male thread only

Metrisches Feingewinde, zylindrisch
Metric fine thread, cylindric

Ø F	+0,4 Ø N1	Ø N	a1 max	b1 max	W
M 10X1,0	15	14	1,0	8	0,1
M 12X1,5	18	17	1,5	12	0,1
M 14X1,5	20	19	1,5	12	0,1
M 16X1,5	22	21	1,5	12	0,1
M 18X1,5	24	23	2,0	12	0,1
M 20X1,5	26	25	2,0	14	0,1
M 22X1,5	28	27	2,5	14	0,1
M 26X1,5	32	31	2,5	16	0,2
M 27X2,0	33	32	2,5	16	0,2
M 33X2,0	40	39	2,5	18	0,2
M 42X2,0	50	49	2,5	20	0,2
M 48X2,0	56	55	2,5	22	0,2

Einschraubgewinde Feingewinde
Screw-in thread, fine thread

Einschraubzapfen Form E
DIN 3852 Teil 11
Dichtheit durch Dichtung
Screw-in plug, Form E
DIN 3852, Part 11
Sealing by washer seal

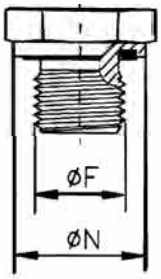

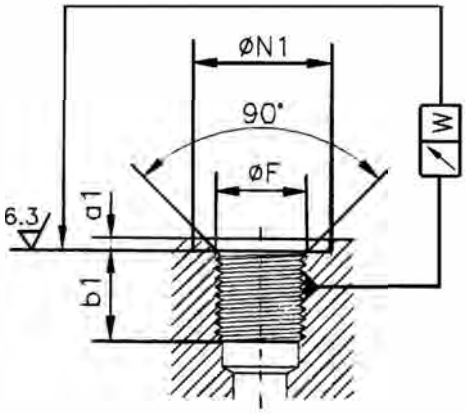

Einschraubloch Form X
DIN 3852 Teil 1-2
(für zylindrische Einschraubzapfen)
Screw-in hole, Form X
DIN 3852, Part 1-2
(for cylindric screw-in plug)

Whitworth Rohrgewinde (BSPP), zylindrisch
Whitworth pipe thread (BSPP), cylindric

Ø F	+0,4 Ø N1	Ø N	a1 max	b1 max	W
G 1/8"	15	13,9	1,0	8	0,1
G 1/4"	20	18,9	1,5	12	0,1
G 3/8"	23	21,9	2,0	12	0,1
G 1/2"	28	26,9	2,5	14	0,1
G 3/4"	33	31,9	2,5	16	0,2
G 1"	41	39,9	2,5	18	0,2
G 1 1/4"	51	49,9	2,5	20	0,2
G 1 1/2"	56	54,9	2,5	22	0,2

Toleranzklasse (A) gültig nur für Gewindezapfen
Tolerance class (A) valid for male thread only

Metrisches Feingewinde, zylindrisch
Metric fine thread, cylindric

Ø F	+0,4 Ø N1	Ø N	a1 max	b1 max	W
M 10X1,0	15	13,9	1,0	8	0,1
M 12X1,5	18	16,9	1,5	12	0,1
M 14X1,5	20	18,9	1,5	12	0,1
M 16X1,5	23	21,9	1,5	12	0,1
M 18x1,5	25	23,9	2,0	12	0,1
M 20X1,5	27	25,9	2,0	14	0,1
M 22X1,5	28	26,9	2,5	14	0,1
M 26X1,5	33	31,9	2,5	16	0,2
M 27X2,0	33	31,9	2,5	16	0,2
M 33X2,0	41	39,9	2,5	18	0,2
M 42X2,0	51	49,9	2,5	20	0,2
M 48X2,0	56	54,9	2,5	22	0,2

Einschraubgewinde Feingewinde
Screw-in thread, fine thread

Einschraubzapfen Form C
DIN 3852 Teil 1-2
Abdichtung durch Kegelgewinde
Screw-in plug, Form C
DIN 3852, Part 1-2
Sealing by tapered thread

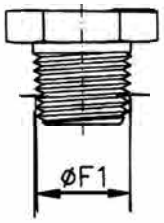

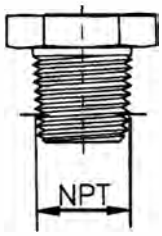

Einschraubzapfen NPT
Screw-in plug NPT

Einschraubloch Form Z
DIN 3852 Teil 1-2
(für kegelige Einschraubzapfen)
Screw-in hole, Form Z
DIN 3852, Part 1-2
(for tapered screw-in plug)

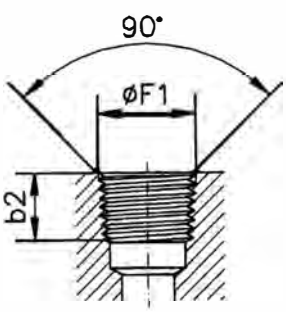

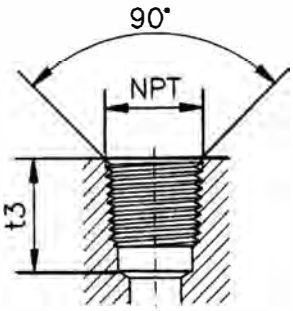

Einschraubloch NPT
Screw-in hole NPT

Whitworth Rohrgewinde (BSPT), kegelig
Whitworth pipe thread (BSPT), tapered

Ø F	b2 min
R 1/8"-28 keg.	5,5
R 1/4"-19 keg.	8,5
R 3/8"-19 keg.	8,5
R 1/2"-14 keg.	10,5
R 3/4"-14 keg.	13,0
R 1"-11 keg.	14,5
R 1 1/4"-11 keg.	17,0
R 1 1/2"-11 keg.	17,0

Metrisches Feingewinde, kegelig
Metric fine thread, tapered

Ø F1	b2 min
M 8X1,0 kegelig	5,5
M 10X1,0 kegelig	8,5
M 12X1,5 kegelig	8,5
M 14X1,5 kegelig	10,5
M 16X1,5 kegelig	13,0
M 18X1,5 kegelig	14,5
M 20X1,5 kegelig	17,0
M 22X1,5 kegelig	17,0

NPT Gewinde
NPT thread

NPT	t3 min
1/8"-27,0 NPT	11,6
1/4"-18,0 NPT	16,4
3/8"-18,0 NPT	17,4
1/2"-14,0 NPT	22,6
3/4"-14,0 NPT	23,1
1"-11,5 NPT	27,8
1 1/4"-11,5 NPT	28,3
1 1/2"-11,5 NPT	28,3

Schl.-Nr. Key No.	**NPT Gewinde** NPT thread	**Gangzahl** No. of threads	**Außen-Ø** Outer-Ø	**Innen-Ø** Inner-Ø	**Bemerkung** Note
NPT			**mm**	**mm**	
81	1/8"	27	9,70	8,60	NPT
82	1/4"	18	13,10	11,30	NPT
83	3/8"	18	16,30	15,10	NPT
84	1/2"	14	20,20	18,60	NPT
85	3/4"	14	25,50	24,10	NPT
86	1"	11,5	32,20	30,20	NPT
87	1 1/4"	11,5	41,00	38,90	NPT
88	1 1/2"	11,5	47,00	44,90	NPT
89	2"	11,5	58,90	56,70	NPT
91	2 1/2"	8	72,69		NPT
93	3"	8	88,60		NPT
94	3 1/2"	8	101,31		NPT
95	4"	8	113,97		NPT

Einschraubgewinde Feingewinde
Screw-in thread, fine thread

Einschraubzapfen UNF-UN-2A
mit O-Ring Dichtung (SAE J 514)
Screw-in plug, UNF-UN-2A
with O-ring sealing (SAE J 514)

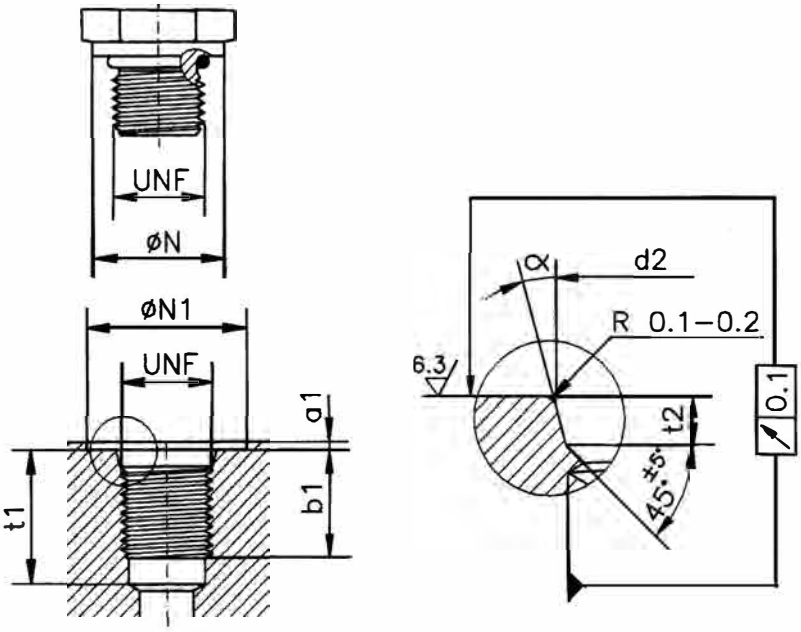

Einschraubloch UNF-UN-2B
mit O-Ring Dichtung (SAE J 514)
Screw-in hole UNF-UN-2B
with O-ring sealing (SAE J 514)

UNF/UN-Gewinde
UNF/UN thread

UNF	b1 min	Ø N min	+0,1 d2	+0,3 t2	t1 min	±1° α	Ø N1 min	a1 max
7/16"-20 UNF	12	14,4	12,4	2,4	14	12°	21	1,0
9/16"-18 UNF	13	17,6	15,6	2,5	16	12°	26	1,0
3/4"-16 UNF	15	22,3	20,6	2,6	18	15°	32	1,5
7/8"-14 UNF	17	25,5	23,9	2,6	20	15°	35	1,5
1 1/16"-12 UNF	20	31,9	29,2	3,3	24	15°	42	1,5
1 5/16"-12 UNF	20	38,2	35,5	3,3	24	15°	50	2,0
1 5/8"-12 UNF	20	47,7	43,5	3,4	24	15°	60	2,5

Nomogramm zur Bestimmung der Nennwerte

Das Nomogramm dient als Hilfsmittel für die Auswahl der Nennweiten von Schlauch- und Rohrleitungen.

Nomogram for the determination of nominal diameters

The nomogram can be used as an aid to select the nominal diameters of hose and pipe lines.

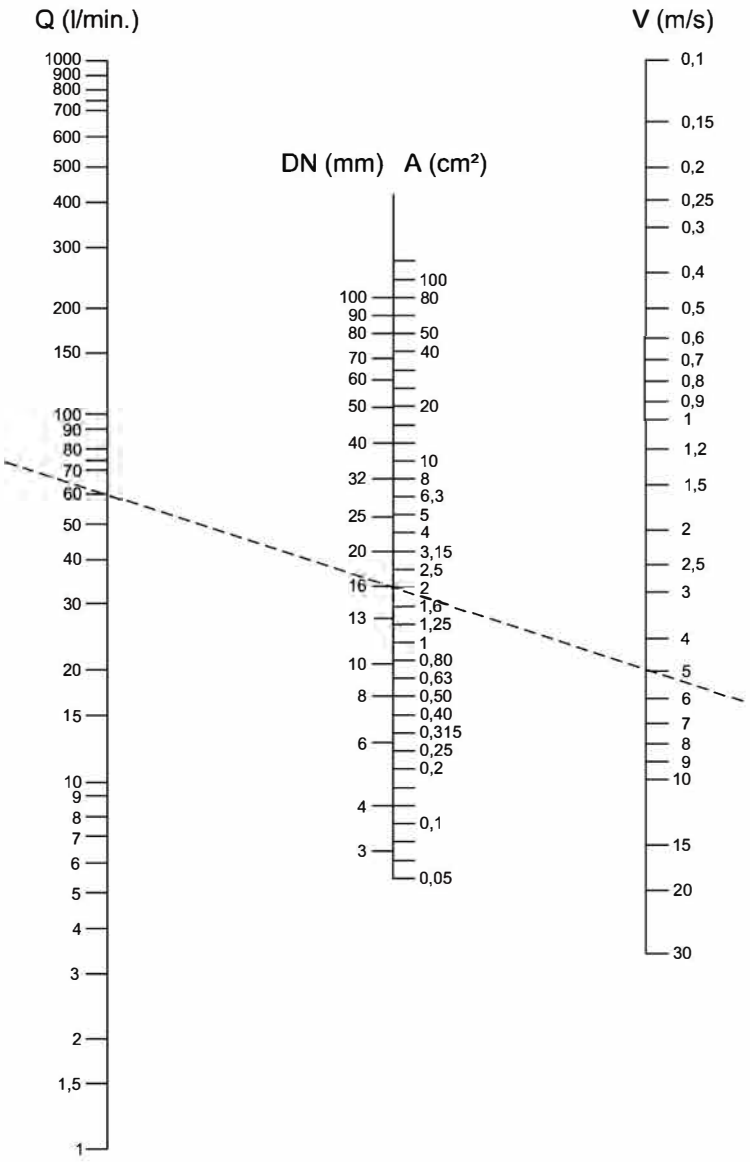

Richtwerte für Strömungsgeschwindigkeiten
Guideline for flow rates

Druckleitung
Pressure hose line

- 25 bar	2,5 m/s
25 - 50 bar	3,5 m/s
50 - 100 bar	4,5 m/s
100 - 200 bar	5,0 m/s
200 - 420 bar	6,0 m/s

Rücklaufleitung
Return hose line

3,0 m/s

Saugleitung
Suction hose line

1,0 m/s

Beispiel:
Durchflussmenge Q = 60 l/min (linke Skala). Gewählte Geschwindigkeit V = ca. 5m/sek (rechte Skala). Als Schnittpunkt mit der mittleren Skala ergibt sich die Nennweite von 16 mm. Für die endgültige Festlegung der Nennweiten sind noch weitere Faktoren der Anlage zu berücksichtigen, wie: Länge der Leitungen, Anzahl der Ventile, Viskosität des Öles und maximal zulässiger Druckverlust. Die Nennweite kann auch mit der unten stehenden Formel errechnet werden. Q und V ist mit den oben genannten Dimensionen einzusetzen. Den Werten des Nomogramms liegen Hydrauliköle mit einer Viskosität von max. 315 S.S.U. (9 °E) bei +38 °C (+100 °F) zugrunde, wobei die Arbeitstemperatur zwischen +18 °C (+65 °F) und +68 °C (+155 °F) liegt.

Example:
Flow rate Q = 60 l/min (left-hand scale), chosen speed V = approx. 5m/sec. (right-hand scale). The point of intersection on the middle scale gives a nominal diameter of 16 mm. Other parameters of the installation, such as length of hose lines, number of valves, viscosity of the oil and maximum operating pressure drop, must be taken into account for the final determination of the nominal size. The nominal size can also be determined by using the formula below, where Q and V must be inserted with the above stated values [Q / (l/m) and V (m/s)]. The values of the nomogram are based on hydraulic oils with a maximum viscosity of 315 S.S.U (9 °E) at +38 °C (+100 °F) and an operating temperature between +18 °C (+65 °F) and +68 °C (+155 °F).

$$DN = \sqrt{\frac{Q \cdot 400}{V \cdot 3.14 \cdot 6}}$$

Umrechnungstabelle Maßeinheiten
Conversion tables for measuring units

Längen Lengths					**Flächen** Surfaces				
Meter	x	39,37	=	Inches	cm^2	x	0,155	=	$inches^2$
	x	3,281	=	Feet	Square inches	x	6,45	=	cm^2
	x	1,094	=	Yards	**Druck** Pressure				
Inches	x	25,4	=	mm	bar	x	1,02	=	kp/cm^2
Feet	x	304,8	=	mm		x	14,5	=	lbs/in^2
Yards	x	0,914	=	Meter		x	0,987	=	atm
Volumen Volume						x	100	=	kN/m^2
Liter ($1000cm^3$)	x	61,023	=	Cubic inches	lbs/in^2	x	0,068	=	atm
	x	0,035	=	Cubic feet		x	0,070	=	kp/cm^2
	x	0,22	=	Imperial gallons		x	6,895	=	kN/m^2
	x	0,264	=	U.S. gallons		x	0,069	=	bar
Cubic inches	x	0,016	=	Liter	kp/m^2	x	14,223	=	lbs/in^2
	x	0,004	=	Imperial gallons		x	0,968	=	atm
	x	0,004	=	U.S. gallons		x	0,981	=	bar
Imperial gallons	x	4,546	=	Liter		x	98,07	=	kN/m^2
	x	277,274	=	Cubic inches	kN/m^2	x	0,145	=	lbs/in^2
	x	0,161	=	Cubic feet		x	0,010	=	kp/cm^2
	x	1,2	=	U.S. gallons		x	0,010	=	atm
U.S. Gallons	x	3,785	=	Liter		x	0,01	=	bar
	x	231	=	Cubic inches	atm	x	14,696	=	lbs/in^2
	x	0,134	=	Cubic feet		x	1,032	=	kp/cm^2
	x	0,833	=	Imperial gallons		x	1,013	=	bar
						x	101,3	=	kN/m^2

Inches (Zoll)					**mm**	**Inches (Zoll)**					**mm**	**Inches (Zoll)**					**mm**
			1/64	0,016	0,397				23/64	0,359	9,128				45/64	0,703	17,895
		1/32		0,031	0,794	3/8				0,375	0,953			23/32		0,719	18,256
			3/64	0,047	1,191				25/64	0,391	9,922				47/64	0,734	18,653
	1/16			0,063	1,588			13/32		0,406	10,319	3/4				0,750	19,050
			5/64	0,078	1,984				27/64	0,422	10,716				49/64	0,766	19,447
		3/32		0,094	2,381		7/16			0,438	11,113			25/32		0,781	19,844
			7/64	0,109	2,778				29/64	0,453	11,509				51/64	0,797	20,241
1/8				0,125	3,175			15/32		0,469	11,906		13/16			0,813	20,638
			9/64	0,141	3,572				31/64	0,484	12,303				53/63	0,828	21,034
		5/32		0,156	3,969	1/2				0,500	12,700			27/32		0,844	21,431
			11/64	0,172	4,366				33/64	0,516	13,097				55/64	0,859	21,828
	3/16			0,188	4,763			17/32		0,531	13,494	7/8				0,875	22,225
			13/64	0,203	5,159				35/64	0,547	13,891				57/64	0,891	22,622
		7/32		0,219	5,556		9/16			0,563	14,288			29/32		0,906	23,019
			15/64	0,234	5,953				37/64	0,578	14,684				59/64	0,922	23,416
1/4				0,250	6,350			19/32		0,594	15,081		15/16			0,938	23,813
			17/64	0,266	6,747				39/64	0,609	15,478				61/64	0,953	24,209
		9/32		0,281	7,144	5/8				0,625	15,875			31/32		0,969	24,606
			19/64	0,297	7,541				41/64	0,641	16,272				63/64	0,984	25,003
	5/16			0,313	7,938			21/32		0,656	16,669					1,000	25,400
			21/64	0,328	8,334				43/64	0,672	17,066						
		11/32		0,344	8,731		11/16			0,688	17,463						

Umrechnungstabelle für:
BAR → POUNDS/SQUARE INCH **1BAR = 14,5035PSI**
Conversion table for:
BAR → POUNDS/SQUARE INCH **1BAR = 14,5035PSI**

bar	0	1	2	3	4	5	6	7	8	9
	psi	psi	psi	psi	psi	psi	psi	psi	psi	psi
0		14,50	29,00	43,51	58,01	72,52	87,02	101,52	116,03	130,53
10	145,03	159,54	174,04	188,54	203,05	217,55	232,05	246,56	261,06	275,57
20	290,70	304,57	319,07	333,58	348,08	362,59	377,09	391,59	406,10	420,60
30	435,10	449,61	464,11	478,61	493,12	507,62	522,12	536,63	551,13	565,64
40	580,14	594,64	609,14	623,65	638,15	652,66	667,16	681,66	696,17	710,67
50	725,17	739,68	754,18	768,68	783,19	797,69	812,19	826,70	841,20	855,71
60	870,21	884,71	899,22	913,72	928,22	942,73	957,23	971,73	986,24	1000,74
70	1015,24	1029,75	1044,25	1058,75	1073,26	1087,76	1102,26	1116,77	1131,27	1145,77
80	1160,28	1174,78	1189,28	1203,79	1218,29	1232,80	1247,30	1261,80	1276,31	1290,81
90	1305,31	1319,81	1334,32	1348,82	1363,33	1377,83	1392,33	1406,84	1421,34	1435,85
100	1450,35	1464,85	1479,35	1493,86	1508,36	1522,87	1537,37	1551,87	1566,38	1580,88

Umrechnungstabelle für:
POUNDS/SQUARE INCH → BAR **1PSI = 0,0689BAR**
Conversion table for:
POUNDS/SQUARE INCH → BAR **1PSI = 0,0689BAR**

psi	0	1	2	3	4	5	6	7	8	9
	bar	bar	bar	bar	bar	bar	bar	bar	bar	bar
0		0,069	0,138	0,206	0,275	0,344	0,413	0,482	0,551	0,620
10	0,689	0,758	0,827	0,895	9,640	1,033	1,102	1,171	1,240	0,309
20	1,378	1,447	1,516	1,584	1,653	1,722	1,791	1,860	1,929	1,998
30	2,067	2,136	2,205	2,273	2,342	2,411	2,480	2,549	2,618	2,687
40	2,756	2,825	2,894	2,962	3,031	3,100	3,169	3,238	3,307	3,376
50	3,445	3,514	3,583	3,651	3,720	3,789	3,858	3,927	3,996	4,065
60	4,134	4,203	4,272	4,340	4,409	4,478	4,547	4,616	4,685	4,754
70	4,823	4,892	4,961	5,029	5,098	5,167	5,236	5,305	5,374	5,443
80	5,512	5,581	5,650	5,718	5,787	5,856	5,925	5,994	6,063	6,132
90	6,201	6,270	6,339	6,407	6,476	6,545	6,614	6,683	6,752	6,821
100	6,890	6,959	7,028	7,096	7,165	7,234	7,303	7,372	7,441	7,510

Abkürzungsverzeichnis
List of abbreviations

Begriff **Term**	**Abkürzung** **Shortcut**	**Begriff** **Term**	**Abkürzung** **Shortcut**
Artikelnummer Item number	Art.-Nr. Item-No.	UNF-UN Gewinde UNF-UNF thread	UNF
Außengewinde Outer thread	AG OT	Unter Druck kuppelbar Connectable under pressure	UDK
Baugröße Series	BG	UNS Gewinde UNS thread	UNS
BSPP Gewinde BSPP thread	G	Vergleichsnummer Reference number	Vgl.-Nr. Ref.-No.
BSPT Gewinde BSPT thread	R		
Flatface	FF		
Hydraulik Hydraulic	HY		
Innengewinde Inner thread	IG IT		
Leichte Baureihe Light duty	L		
Metrisches Gewinde Metric thread	M		
Nenndruck Pressure nominal	PN		
Nennweite Diameter nominal	DN		
NPT Feingewinde NPT fine thread	NPTF		
NPT Gewinde NPT thread	NPT		
Rohranschluss Pipe joint	RA PJ		
Rund Gewinde Round thread	Rd		
Schlüsselweite Width across flats	SW AF		
Schwere Baureihe Heavy duty	S		
Schnellverschlusskupplung Quick release coupling	SVK QRC		

SVK Steckkupplungen
QRC plug couplings

Seite
Page

 
SVK Steckkupplungen ISO 7241 A 19
QRC plug couplings ISO 7241 A

 
SVK Steckkupplungen ISO 7241 A unter Druck kuppelbar 41
QRC plug couplings ISO 7241 A connectable under pressure


SVK Steckkupplungen lange Ausführung ISO 7241 A 49
QRC plug couplings long version ISO 7241 A

 
ARGUS SVK Steckkupplungen ISO 7241 A 56
ARGUS QRC plug couplings ISO 7241 A

 
Zubehör SVK Steckkupplungen ISO 7241 A 59
Accessories QRC plug couplings ISO 7241 A

 
SVK Steckkupplungen mit Kugelventil 72
QRC plug couplings with ball valve

 
SVK Steckkupplungen mit Kegelventil 74
QRC plug couplings with plug valve

 
Zubehör für SVK Steckkupplungen mit Kugel-/Kegelventil 75
Accessories for QRC plug couplings with ball and plug valve

 
SVK Steckkupplungen ISO 7241 B 77
QRC plug couplings ISO 7241 B

SVK Steckkupplungen
QRC plug couplings

Seite
Page



Nordic SVK Steckkupplungen 85
Nordic QRC plug couplings



Gromelle 5000 SVK Steckkupplungen 90
Gromelle 5000 QRC plug couplings

Baugrößenbestimmung
Series determination





WICHTIG
Zur Bestimmung der Baugröße messen Sie bitte bei Muffen den Außendurchmesser der Schiebehülse und bei Steckern den Außendurchmesser des vorderen Steckerteils.

IMPORTANT
To determine the series please measure the outer diameter of the sleeve insert in the case of female couplings and the outer diameter of the front plug section in the case of male couplings.

SVK - Muffen ISO 7241 A
QRC - female ISO 7241 A

Leichte Baureihe
Anschlussgewinde: Außengewinde mit 24° Aussenkung passend für Rohrverschraubungen DIN 2353 und DKL/DKOL

Light duty
Connection thread: outer thread 24° chamfer suitable for pipe fittings DIN 2353 and DKL/DKOL



BG Series	RA PJ	Anschlussgewinde Connection thread	Ø (mm)	Durchfluss (l/min) Flow rate (l/min)	PN (bar)	SW AF	Art.-Nr. Item-No.
1	L08	M 14X1,5	26	17	350	19	**405 106**
2	L06	M 12X1,5	31	46	300	22	**405 107**
2	L08	M 14X1,5	31	46	300	22	**405 108**
2	L10	M 16X1,5	31	46	300	22	**405 109**
2	L12	M 18X1,5	31	46	300	22	**405 110**
3	L08	M 14X1,5	38	90	250	30	**405 111**
3	L08	M 14X1,5	38	90	250	27	**405 111 27**
3	L10	M 16X1,5	38	90	250	30	**405 112**
3	L10	M 16X1,5	38	90	250	27	**405 112 27**
3	L12	M 18X1,5	38	90	250	27	**405 113**
3	L12	M 18X1,5	38	90	250	30	**405 113 30**
3	L15	M 22X1,5	38	90	250	27	**405 114**
3	L15	M 22X1,5	38	90	250	30	**405 114 30**
3	L18	M 26X1,5	38	90	250	30	**405 115**
3	L18	M 26X1,5	38	90	250	27	**405 115 27**
4	L12	M 18X1,5	46	190	250	36	**405 116**
4	L15	M 22X1,5	46	190	250	36	**405 117**
4	L18	M 26X1,5	46	190	250	36	**405 118**
4	L22	M 30X2	46	190	250	36	**405 119**
6	L18	M 26X1,5	54	280	225	41	**405 126**
6	L22	M 30X2	54	280	225	41	**405 127**
6	L28	M 36X2	54	280	225	41	**405 128**
6	L35	M 45X2	54	280	225	46	**405 129**

SVK - Muffen ISO 7241 A - Edelstahl
QRC - female ISO 7241 A - stainless steel

Leichte Baureihe
Anschlussgewinde: Außengewinde mit 24° Aussenkung passend für Rohrverschraubungen DIN 2353 und DKL/DKOL

Light duty
Connection thread: outer thread 24° chamfer suitable for pipe fittings DIN 2353 and DKL/DKOL



BG Series	RA PJ	Anschlussgewinde Connection thread	Ø (mm)	Durchfluss (l/min) Flow rate (l/min)	PN (bar)	SW AF	Art.-Nr. Item-No.
2	L10	M 16X1,5	31	46	300	22	**405 109v**
3	L12	M 18X1,5	38	90	300	27	**405 113v**
3	L15	M 22X1,5	38	90	250	27	**405 114 27v**



Schwere Baureihe

Anschlussgewinde: Außengewinde mit 24° Aussenkung passend für Rohrverschraubungen DIN 2353 und DKS/DKOS

Heavy duty

Connection thread: outer thread 24° chamfer suitable for pipe fittings DIN 2353 and DKS/DKOS

BG Series	**RA** PJ	**Anschlussgewinde** Connection thread	**Ø (mm)**	**Durchfluss (l/min)** Flow rate (l/min)	**PN (bar)**	**SW** AF	**Art.-Nr.** Item-No.
2	S08	M 16X1,5	31	46	300	22	**405 209**
2	S10	M 18X1,5	31	46	300	22	**405 210**
2	S12	M 20X1,5	31	46	300	22	**405 211**
3	S10	M 18X1,5	38	90	250	30	**405 212**
3	S12	M 20X1,5	38	90	250	30	**405 213**
3	S14	M 22X1,5	38	90	250	30	**405 214**
3	S16	M 24X1,5	38	90	250	30	**405 215**
3	S20	M 30X2	38	90	250	30	**405 216**
4	S10	M 18X1,5	46	190	250	36	**405 217**
4	S12	M 20X1,5	46	190	250	36	**405 218**
4	S14	M 22X1,5	46	190	250	36	**405 219**
4	S16	M 24X1,5	46	190	250	36	**405 220**
4	S20	M 30X2	46	190	250	36	**405 221**
6	S20	M 30X2	54	280	225	41	**405 226**
6	S25	M 36X2	54	280	225	41	**405 227**
6	S30	M 42X2	54	280	225	46	**405 228**
6	S38	M 52X2	54	280	225	55	**405 229**

SVK - Stecker ISO 7241 A
QRC - male ISO 7241 A

Leichte Baureihe
Anschlussgewinde: Außengewinde mit 24° Aussenkung passend für Rohrverschraubungen DIN 2353 und DKL/DKOL

Light duty
Connection thread: outer thread 24° chamfer suitable for pipe fittings DIN 2353 and DKL/DKOL



BG Series	RA PJ	Anschlussgewinde Connection thread	Ø (mm)	Durchfluss (l/min) Flow rate (l/min)	PN (bar)	SW AF	Art.-Nr. Item-No.
1	L08	M 14X1,5	11,9	17	350	19	**405 136**
2	L06	M 12X1,5	17,3	46	300	22	**405 137**
2	L08	M 14X1,5	17,3	46	300	22	**405 138**
2	L10	M 16X1,5	17,3	46	300	22	**405 139**
2	L12	M 18X1,5	17,3	46	300	22	**405 140**
3	L08	M 14X1,5	20,5	90	250	30	**405 141**
3	L08	M 14X1,5	20,5	90	250	27	**405 141 27**
3	L10	M 16X1,5	20,5	90	250	30	**405 142**
3	L10	M 16X1,5	20,5	90	250	27	**405 142 27**
3	L12	M 18X1,5	20,5	90	250	27	**405 143**
3	L12	M 18X1,5	20,5	90	250	30	**405 143 30**
3	L15	M 22X1,5	20,5	90	250	27	**405 144**
3	L15	M 22X1,5	20,5	90	250	30	**405 144 30**
3	L18	M 26X1,5	20,5	90	250	30	**405 145**
3	L18	M 26X1,5	20,5	90	250	27	**405 145 27**
4	L12	M 18X1,5	29,1	190	250	36	**405 146**
4	L15	M 22X1,5	29,1	190	250	36	**405 147**
4	L18	M 26X1,5	29,1	190	250	36	**405 148**
4	L22	M 30X2	29,1	190	250	36	**405 149**
6	L18	M 26X1,5	34,3	280	225	41	**405 156**
6	L22	M 30X2	34,3	280	225	41	**405 157**
6	L28	M 36X2	34,3	280	225	41	**405 158**
6	L35	M 45X2	34,3	280	225	46	**405 159**

SVK - Stecker ISO 7241 A - Edelstahl
QRC - male ISO 7241 A - stainless steel

Leichte Baureihe
Anschlussgewinde: Außengewinde mit 24° Aussenkung passend für Rohrverschraubungen DIN 2353 und DKL/DKOL

Light duty
Connection thread: outer thread 24° chamfer suitable for pipe fittings DIN 2353 and DKL/DKOL



BG Series	RA PJ	Anschlussgewinde Connection thread	Ø (mm)	Durchfluss (l/min) Flow rate (l/min)	PN (bar)	SW AF	Art.-Nr. Item-No.
2	L10	M 16X1,5	17,3	46	300	22	**405 139v**
3	L12	M 18X1,5	20,5	90	250	27	**405 143 27v**
3	L15	M 22X1,5	20,5	90	250	27	**405 144 27v**

SVK - Stecker ISO 7241 A
QRC - male ISO 7241 A



Schwere Baureihe
Anschlussgewinde: Außengewinde mit 24° Aussenkung passend für Rohrverschraubungen DIN 2353 und DKS/DKOS

Heavy duty
Connection thread: outer thread 24° chamfer suitable for pipe fittings DIN 2353 and DKS/DKOS

BG Series	RA PJ	Anschlussgewinde Connection thread	Ø (mm)	Durchfluss (l/min) Flow rate (l/min)	PN (bar)	SW AF	Art.-Nr. Item-No.
2	S08	M 16X1,5	17,3	46	300	22	**405 239**
2	S10	M 18X1,5	17,3	46	300	22	**405 240**
2	S12	M 20X1,5	17,3	46	300	22	**405 241**
3	S10	M 18X1,5	20,5	90	250	30	**405 242**
3	S12	M 20X1,5	20,5	90	250	30	**405 243**
3	S14	M 22X1,5	20,5	90	250	30	**405 244**
3	S16	M 24X1,5	20,5	90	250	30	**405 245**
3	S20	M 30X2	20,5	90	250	30	**405 246**
4	S10	M 18X1,5	29,1	190	250	36	**405 247**
4	S12	M 20X1,5	29,1	190	250	36	**405 248**
4	S14	M 22X1,5	29,1	190	250	36	**405 249**
4	S16	M 24X1,5	29,1	190	250	36	**405 250**
4	S20	M 30X2	29,1	190	250	36	**405 251**
6	S20	M 30X2	34,3	280	225	41	**405 256**
6	S25	M 36X2	34,3	280	225	41	**405 257**
6	S30	M 42X2	34,3	280	225	46	**405 258**
6	S38	M 52X2	34,3	280	225	55	**405 259**

Farbige Handgriffe mit Stecker ISO 7241 A
Coloured handles with male coupling ISO 7241 A



Leichte Baureihe
Anschlussgewinde: Außengewinde mit 24° Aussenkung passend für Rohrverschraubungen DIN 2353 und DKL/DKOL
Lieferumfang in Blister-Verpackung: 1 Handgriff, 1 Stecker, 1 U-Seal-Ring, 3 Kabelbinder, 4 Schrauben, 4 Aufkleber (Plus und Minus)
Temperaturbereich: -30 °C bis +100 °C

Light duty
Connection thread: outer thread 24° chamfer suitable for pipe fittings DIN 2353 and DKL/DKOL
Scope of delivery in blister package: 1 handle, 1 male coupling, U-washer sealing, 3 cable ties, 4 screws, 4 stickers (plus and minus)
Temperature range: -30 °C up to +100 °C

BG Series	RA PJ	Anschlussgewinde Connection thread	Ø (mm)	Farbe Colour	Durchfluss (l/min) Flow rate (l/min)	PN (bar)	Art.-Nr. Item-No.
3	L08	M 14X1,5	20,5	Schwarz / Black / Noir	90	250	**405 950 06**
3	L08	M 14X1,5	20,5	Blau / Blue / Bleu	90	250	**405 950 16**
3	L08	M 14X1,5	20,5	Rot / Red / Rouge	90	250	**405 950 26**
3	L08	M 14X1,5	20,5	Grün / Green / Vert	90	250	**405 950 36**
3	L08	M 14X1,5	20,5	Grau / Grey / Gris	90	250	**405 950 46**
3	L08	M 14X1,5	20,5	Gelb / Yellow / Jaune	90	250	**405 950 56**

Farbige Handgriffe mit Stecker ISO 7241 A
Coloured handles with male coupling ISO 7241 A

Leichte Baureihe

Anschlussgewinde: Außengewinde mit 24° Aussenkung passend für Rohrverschraubungen DIN 2353 und DKL/DKOL
Lieferumfang in Blister-Verpackung: 1 Handgriff, 1 Stecker, 1 U-Seal-Ring, 3 Kabelbinder, 4 Schrauben, 4 Aufkleber (Plus und Minus)
Temperaturbereich: -30 °C bis +100 °C

Light duty

Connection thread: outer thread 24° chamfer suitable for pipe fittings DIN 2353 and DKL/DKOL
Scope of delivery in blister package: 1 handle, 1 male coupling, U-washer sealing, 3 cable ties, 4 screws, 4 stickers (plus and minus)
Temperature range: -30 °C up to +100 °C



BG Series	RA PJ	Anschlussgewinde Connection thread	Ø (mm)	Farbe Colour	Durchfluss (l/min) Flow rate (l/min)	PN (bar)	Art.-Nr. Item-No.
3	L10	M 16X1,5	20,5	Schwarz / Black / Noir	90	250	**405 950 07**
3	L10	M 16X1,5	20,5	Blau / Blue / Bleu	90	250	**405 950 17**
3	L10	M 16X1,5	20,5	Rot / Red / Rouge	90	250	**405 950 27**
3	L10	M 16X1,5	20,5	Grün / Green / Vert	90	250	**405 950 37**
3	L10	M 16X1,5	20,5	Grau / Grey / Gris	90	250	**405 950 47**
3	L10	M 16X1,5	20,5	Gelb / Yellow / Jaune	90	250	**405 950 57**

Leichte Baureihe

Anschlussgewinde: Außengewinde mit 24° Aussenkung passend für Rohrverschraubungen DIN 2353 und DKL/DKOL
Lieferumfang in Blister-Verpackung: 1 Handgriff, 1 Stecker, 1 U-Seal-Ring, 3 Kabelbinder, 4 Schrauben, 4 Aufkleber (Plus und Minus)
Temperaturbereich: -30 °C bis +100 °C

Light duty

Connection thread: outer thread 24° chamfer suitable for pipe fittings DIN 2353 and DKL/DKOL
Scope of delivery in blister package: 1 handle, 1 male coupling, U-washer sealing, 3 cable ties, 4 screws, 4 stickers (plus and minus)
Temperature range: -30 °C up to +100 °C



BG Series	RA PJ	Anschlussgewinde Connection thread	Ø (mm)	Farbe Colour	Durchfluss (l/min) Flow rate (l/min)	PN (bar)	Art.-Nr. Item-No.
3	L12	M 18X1,5	20,5	Schwarz / Black / Noir	90	250	**405 950 08**
3	L12	M 18X1,5	20,5	Blau / Blue / Bleu	90	250	**405 950 18**
3	L12	M 18X1,5	20,5	Rot / Red / Rouge	90	250	**405 950 28**
3	L12	M 18X1,5	20,5	Grün / Green / Vert	90	250	**405 950 38**
3	L12	M 18X1,5	20,5	Grau / Grey / Gris	90	250	**405 950 48**
3	L12	M 18X1,5	20,5	Gelb / Yellow / Jaune	90	250	**405 950 58**

Leichte Baureihe

Anschlussgewinde: Außengewinde mit 24° Aussenkung passend für Rohrverschraubungen DIN 2353 und DKL/DKOL
Lieferumfang in Blister-Verpackung: 1 Handgriff, 1 Stecker, 1 U-Seal-Ring, 3 Kabelbinder, 4 Schrauben, 4 Aufkleber (Plus und Minus)
Temperaturbereich: -30 °C bis +100 °C

Light duty

Connection thread: outer thread 24° chamfer suitable for pipe fittings DIN 2353 and DKL/DKOL
Scope of delivery in blister package: 1 handle, 1 male coupling, U-washer sealing, 3 cable ties, 4 screws, 4 stickers (plus and minus)
Temperature range: -30 °C up to +100 °C



BG Series	RA PJ	Anschlussgewinde Connection thread	Ø (mm)	Farbe Colour	Durchfluss (l/min) Flow rate (l/min)	PN (bar)	Art.-Nr. Item-No.
3	L15	M 22X1,5	20,5	Schwarz / Black / Noir	90	250	**405 950 09**
3	L15	M 22X1,5	20,5	Blau / Blue / Bleu	90	250	**405 950 19**
3	L15	M 22X1,5	20,5	Rot / Red / Rouge	90	250	**405 950 29**
3	L15	M 22X1,5	20,5	Grün / Green / Vert	90	250	**405 950 39**
3	L15	M 22X1,5	20,5	Grau / Grey / Gris	90	250	**405 950 49**
3	L15	M 22X1,5	20,5	Gelb / Yellow / Jaune	90	250	**405 950 59**



Leichte Baureihe mit Schottgewinde

Anschlussgewinde: Außengewinde mit 24° Aussenkung passend für Rohrverschraubungen DIN 2353 und DKL/DKOL

Light duty with bulkhead thread

Connection thread: outer thread 24° chamfer suitable for pipe fittings DIN 2353 and DKL/DKOL

BG Series	**RA** PJ	**Anschlussgewinde** Connection thread	**Ø (mm)**	**Durchfluss (l/min)** Flow rate (l/min)	**PN (bar)**	**SW** AF	**Art.-Nr.** Item-No.
1	L08	M 14X1,5	26	17	350	19	**405 606**
2	L06	M 12X1,5	31	46	300	22	**405 607**
2	L08	M 14X1,5	31	46	300	22	**405 608**
2	L10	M 16X1,5	31	46	300	22	**405 609**
2	L12	M 18X1,5	31	46	300	22	**405 610**
3	L08	M 14X1,5	38	90	250	30	**405 611**
3	L10	M 16X1,5	38	90	250	30	**405 612**
3	L12	M 18X1,5	38	90	250	27	**405 613**
3	L12	M 18X1,5	38	90	250	30	**405 613 30**
3	L15	M 22X1,5	38	90	250	27	**405 614**
3	L15	M 22X1,5	38	90	250	30	**405 614 30**
3	L18	M 26X1,5	38	90	250	30	**405 615**
4	L12	M 18X1,5	46	190	250	36	**405 616**
4	L15	M 22X1,5	46	190	250	36	**405 617**
4	L18	M 26X1,5	46	190	250	36	**405 618**
4	L22	M 30X2	46	190	250	36	**405 619**
6	L18	M 26X1,5	54	280	225	41	**405 626**
6	L22	M 30X2	54	280	225	41	**405 627**
6	L28	M 36X2	54	280	225	41	**405 628**
6	L35	M 45X2	54	280	225	46	**405 629**



Schwere Baureihe mit Schottgewinde

Anschlussgewinde: Außengewinde mit 24° Aussenkung passend für Rohrverschraubungen DIN 2353 und DKS/DKOS

Heavy duty with bulkhead thread

Connection thread: outer thread 24° chamfer suitable for pipe fittings DIN 2353 and DKS/DKOS

BG Series	**RA** PJ	**Anschlussgewinde** Connection thread	**Ø (mm)**	**Durchfluss (l/min)** Flow rate (l/min)	**PN (bar)**	**SW** AF	**Art.-Nr.** Item-No.
2	S08	M 16X1,5	31	46	300	22	**405 709**
2	S10	M 18X1,5	31	46	300	22	**405 710**
2	S12	M 20X1,5	31	46	300	22	**405 711**
3	S10	M 18X1,5	38	90	250	30	**405 712**
3	S14	M 22X1,5	38	90	250	30	**405 713**
3	S12	M 20X1,5	38	90	250	30	**405 714**
3	S16	M 24X1,5	38	90	250	30	**405 715**
3	S20	M 30X2	38	90	250	30	**405 716**
4	S10	M 18X1,5	46	190	250	36	**405 717**
4	S12	M 20X1,5	46	190	250	36	**405 718**
4	S14	M 22X1,5	46	190	250	36	**405 719**
4	S16	M 24X1,5	46	190	250	36	**405 720**
4	S20	M 30X2	46	190	250	36	**405 721**
6	S20	M 30X2	54	280	225	41	**405 726**
6	S25	M 36X2	54	280	225	41	**405 727**
6	S30	M 42X2	54	280	225	46	**405 728**
6	S38	M 52X2	54	280	225	55	**405 729**

A

Leichte Baureihe mit Schottgewinde

Anschlussgewinde: Außengewinde mit 24° Aussenkung passend für Rohrverschraubungen DIN 2353 und DKL/DKOL



Light duty with bulkhead thread

Connection thread: outer thread 24° chamfer suitable for pipe fittings DIN 2353 and DKL/DKOL

BG Series	**RA** PJ	**Anschlussgewinde** Connection thread	**Ø (mm)**	**Durchfluss (l/min)** Flow rate (l/min)	**PN (bar)**	**SW** AF	**Art.-Nr.** Item-No.
1	L08	M 14X1,5	11,9	17	350	19	**405 636**
2	L06	M 12X1,5	17,3	46	300	22	**405 637**
2	L08	M 14X1,5	17,3	46	300	22	**405 638**
2	L10	M 16X1,5	17,3	46	300	22	**405 639**
2	L12	M 18X1,5	17,3	46	300	22	**405 640**
3	L08	M 14X1,5	20,5	90	250	30	**405 641**
3	L10	M 16X1,5	20,5	90	250	30	**405 642**
3	L12	M 18X1,5	20,5	90	250	27	**405 643**
3	L12	M 18X1,5	20,5	90	250	30	**405 643 30**
3	L15	M 22X1,5	20,5	90	250	27	**405 644**
3	L15	M 22X1,5	20,5	90	250	30	**405 644 30**
3	L18	M 26X1,5	20,5	90	250	30	**405 645**
4	L12	M 18X1,5	29,1	190	250	36	**405 646**
4	L15	M 22X1,5	29,1	190	250	36	**405 647**
4	L18	M 26X1,5	29,1	190	250	36	**405 648**
4	L22	M 30X2	29,1	190	250	36	**405 649**
6	L18	M 26X1,5	34,3	280	225	41	**405 656**
6	L22	M 30X2	34,3	280	225	41	**405 657**
6	L28	M 36X2	34,3	280	225	41	**405 658**
6	L35	M 45X2	34,3	280	225	46	**405 659**

Schwere Baureihe mit Schottgewinde

Anschlussgewinde: Außengewinde mit 24° Aussenkung passend für Rohrverschraubungen DIN 2353 und DKS/DKOS



Heavy duty with bulkhead thread

Connection thread: outer thread 24° chamfer suitable for pipe fittings DIN 2353 and DKS/DKOS

BG Series	**RA** PJ	**Anschlussgewinde** Connection thread	**Ø (mm)**	**Durchfluss (l/min)** Flow rate (l/min)	**PN (bar)**	**SW** AF	**Art.-Nr.** Item-No.
2	S08	M 16X1,5	17,3	46	300	22	**405 739**
2	S10	M 18X1,5	17,3	46	300	22	**405 740**
2	S12	M 20X1,5	17,3	46	300	22	**405 741**
3	S10	M 18X1,5	20,5	90	250	30	**405 742**
3	S12	M 20X1,5	20,5	90	250	30	**405 743**
3	S14	M 22X1,5	20,5	90	250	30	**405 744**
3	S16	M 24X1,5	20,5	90	250	30	**405 745**
3	S20	M 30X2	20,5	90	250	30	**405 746**
4	S10	M 18X1,5	29,1	190	250	36	**405 747**
4	S12	M 20X1,5	29,1	190	250	36	**405 748**
4	S14	M 22X1,5	29,1	190	250	36	**405 749**
4	S16	M 24X1,5	29,1	190	250	36	**405 750**
4	S20	M 30X2	29,1	190	250	36	**405 751**
6	S20	M 30X2	34,3	280	225	41	**405 756**
6	S25	M 36X2	34,3	280	225	41	**405 757**
6	S30	M 42X2	34,3	280	225	46	**405 758**
6	S38	M 52X2	34,3	280	225	55	**405 759**

SVK - Muffen ISO 7241 A
QRC - female ISO 7241 A



Außengewinde: metrisches Feingewinde, zylindrisch mit 60° Aussenkung und Einschraubzapfen DIN 3852 (Form A) für Dichtung
Outer thread: metric fine thread, cylindrical with 60° chamfer and screw-in plug DIN 3852 (form A) for sealing

BG Series	**AG** OT	**Ø (mm)**	**Durchfluss (l/min)** Flow rate (l/min)	**PN (bar)**	**SW** AF	**Art.-Nr.** Item-No.
3	M 16X1,5	38	90	250	30	**405 283**
3	M 20X1,5	38	90	250	30	**405 285**
3	M 22X1,5	38	90	250	30	**405 286**



Außengewinde: Whitworth Rohrgewinde (BSPP), zylindrisch mit 60° Aussenkung und Einschraubzapfen DIN 3852 (Form A) für Dichtung
Outer thread: Whitworth pipe thread (BSPP), cylindrical with 60° chamfer and screw-in plug DIN 3852 (form A) for sealing

BG Series	**Anschlussgewinde** Connection thread	**Ø (mm)**	**Durchfluss (l/min)** Flow rate (l/min)	**PN (bar)**	**SW** AF	**Art.-Nr.** Item-No.
2	G 1/4"-19	31	46	300	22	**405 261**
2	G 3/8"-19	31	46	300	22	**405 262**
3	G 3/8"-19	38	90	250	30	**405 263**
3	G 1/2"-14	38	90	250	30	**405 264**
4	G 3/4"-14	46	190	250	36	**405 265**
6	G 3/4"-14	54	280	225	41	**405 266**
6	G 1"-11	54	280	225	41	**405 267**

SVK - Muffen ISO 7241 A - Edelstahl
QRC - female ISO 7241 A - stainless steel



Außengewinde: Whitworth Rohrgewinde (BSPP), zylindrisch mit 60° Aussenkung und Einschraubzapfen DIN 3852 (Form A) für Dichtung
Outer thread: Whitworth pipe thread (BSPP), cylindrical with 60° chamfer and screw-in plug DIN 3852 (form A) for sealing

BG Series	**Anschlussgewinde** Connection thread	**Ø (mm)**	**Durchfluss (l/min)** Flow rate (l/min)	**PN (bar)**	**SW** AF	**Art.-Nr.** Item-No.
3	G 1/2"-14	38	90	250	27	**405 264v**

SVK - Muffen ISO 7241 A
QRC - female ISO 7241 A

Anschlussgewinde: 74° Außenkonus, amerikanisches Normgewinde UNF-UN
Connection thread: 74° external cone, American standard thread UNF-UN



BG Series	**Anschlussgewinde** Connection thread	**Ø (mm)**	**Durchfluss (l/min)** Flow rate (l/min)	**PN (bar)**	**SW** AF	**Art.-Nr.** Item-No.
2	9/16"-18 UNF	31	46	300	22	**405 303**
3	3/4"-16 UNF	38	90	250	30	**405 304**
3	9/16"-18 UNF	38	90	250	30	**405 305**
4	1 1/16"-12 UN	46	190	250	36	**405 306**
4	3/4"-16 UNF	46	190	250	36	**405 306 44**
4	7/8"-14 UNF	46	190	250	36	**405 306 45**
6	1 5/16"-12 UN	54	280	225	41	**405 307 47**

SVK - Stecker ISO 7241 A
QRC - male ISO 7241 A

Außengewinde: metrisches Feingewinde, zylindrisch mit 60° Aussenkung und Einschraubzapfen DIN 3852 (Form A) für Dichtung
Outer thread: metric fine thread, cylindrical with 60° chamfer and screw-in plug DIN 3852 (form A) for sealing



BG Series	**AG** OT	**Ø (mm)**	**Durchfluss (l/min)** Flow rate (l/min)	**PN (bar)**	**SW** AF	**Art.-Nr.** Item-No.
3	M 16X1,5	20,5	90	250	30	**405 293**
3	M 20X1,5	20,5	90	250	30	**405 294**
3	M 22X1,5	20,5	90	250	30	**405 295**

Außengewinde: Whitworth Rohrgewinde (BSPP), zylindrisch mit 60° Aussenkung und Einschraubzapfen DIN 3852 (Form A) für Dichtung
Outer thread: Whitworth pipe thread (BSPP), cylindrical with 60° chamfer and screw-in plug DIN 3852 (form A) for sealing



BG Series	**Anschlussgewinde** Connection thread	**Ø (mm)**	**Durchfluss (l/min)** Flow rate (l/min)	**PN (bar)**	**SW** AF	**Art.-Nr.** Item-No.
2	G 1/4"-19	17,3	46	300	22	**405 271**
2	G 3/8"-19	17,3	46	300	22	**405 272**
3	G 3/8"-19	20,5	90	250	30	**405 273**
3	G 1/2"-14	20,5	90	250	30	**405 274**
4	G 3/4"-14	29,1	190	250	36	**405 275**
6	G 3/4"-14	34,3	280	225	41	**405 276**
6	G 1"-11	34,3	280	225	41	**405 277**

SVK - Stecker ISO 7241 A - Edelstahl
QRC - male ISO 7241 A - stainless steel



Edelstahl
Stainless Steel

Außengewinde: Whitworth Rohrgewinde (BSPP), zylindrisch mit 60° Aussenkung und Einschraubzapfen DIN 3852 (Form A) für Dichtung
Outer thread: Whitworth pipe thread (BSPP), cylindrical with 60° chamfer and screw-in plug DIN 3852 (form A) for sealing

BG Series	**Anschlussgewinde** Connection thread	**Ø (mm)**	**Durchfluss (l/min)** Flow rate (l/min)	**PN (bar)**	**SW** AF	**Art.-Nr.** Item-No.
3	G 1/2"-14	20,5	90	250	27	**405 274v**

SVK - Stecker ISO 7241 A
QRC - male ISO 7241 A



Anschlussgewinde: 74° Außenkonus, amerikanisches Normgewinde UNF-UN
Connection thread: 74° external cone, American standard thread UNF-UN

BG Series	**Anschlussgewinde** Connection thread	**Ø (mm)**	**Durchfluss (l/min)** Flow rate (l/min)	**PN (bar)**	**SW** AF	**Art.-Nr.** Item-No.
2	9/16"-18 UNF	17,3	46	300	22	**405 313**
3	3/4"-16 UNF	20,5	90	250	30	**405 314**
3	9/16"-18 UNF	20,5	90	250	30	**405 315**
4	1 1/16"-12 UN	29,1	190	250	36	**405 316**
4	3/4"-16 UNF	29,1	190	250	36	**405 316 44**
4	7/8"-14 UNF	29,1	190	250	36	**405 316 45**
6	1 5/16"-12 UN	34,3	280	225	41	**405 317 47**

SVK - Muffen ISO 7241 A
QRC - female ISO 7241 A



Anschlussgewinde: 74° Außenkonus, amerikanisches Normgewinde UNF-UN
Connection thread: 74° external cone, American standard thread UNF-UN

BG Series	**Anschlussgewinde** Connection thread	**Ø (mm)**	**Durchfluss (l/min)** Flow rate (l/min)	**PN (bar)**	**SW** AF	**Art.-Nr.** Item-No.
2	9/16"-18 UNF	31	46	300	22	**405 323**
3	3/4"-16 UNF	38	90	250	30	**405 324**
3	7/8"-14 UNF	38	90	250	30	**405 325**
4	7/8"-14 UNF	46	190	250	36	**405 326**
4	3/4"-16 UNF	46	190	250	36	**405 326 44**
4	1 1/16"-12 UN	46	190	250	36	**405 327**
6	1 5/16"-12 UN	54	280	225	41	**405 328 47**

SVK - Muffen ISO 7241 A
QRC - female ISO 7241 A

Anschlussgewinde: ORFS Schottgewinde mit Flachdichtung und O-Ring, amerikanisches Normgewinde UNF-UN
Connection thread: ORFS bulkhead thread with flat seal and O-ring, American standard thread UNF-UN

BG Series	**Anschlussgewinde** Connection thread	**Ø (mm)**	**Durchfluss (l/min)** Flow rate (l/min)	**PN (bar)**	**SW** AF	**Art.-Nr.** Item-No.
4	1"-14 UNS	46	190	250	30	**405 385 94**
4	1 13/16"-16 UN	46	190	250	30	**405 385 95**



SVK - Stecker ISO 7241 A
QRC - male ISO 7241 A

Anschlussgewinde: Schottgewinde mit 74° Außenkonus, amerikanisches Normgewinde UNF-UN
Connection thread: bulkhead thread with 74° external cone, American standard thread UNF-UN

BG Series	**Anschlussgewinde** Connection thread	**Ø (mm)**	**Durchfluss (l/min)** Flow rate (l/min)	**PN (bar)**	**SW** AF	**Art.-Nr.** Item-No.
2	9/16"-18 UNF	17,3	46	300	22	**405 333**
3	3/4"-16 UNF	20,5	90	250	30	**405 334**
3	7/8"-14 UNF	20,5	90	250	30	**405 335**
4	7/8"-14 UNF	29,1	190	250	36	**405 336**
4	3/4"-16 UNF	29,1	190	250	36	**405 336 44**
4	1 1/16"-12 UN	29,1	190	250	36	**405 337**
6	1 5/16"-12 UN	34,3	280	225	36	**405 338 47**



Anschlussgewinde: ORFS Schottgewinde mit Flachdichtung und O-Ring, amerikanisches Normgewinde UNF-UN
Connection thread: ORFS bulkhead thread with flat seal and O-ring, American standard thread UNF-UN

BG Series	**Anschlussgewinde** Connection thread	**Ø (mm)**	**Durchfluss (l/min)** Flow rate (l/min)	**PN (bar)**	**SW** AF	**Art.-Nr.** Item-No.
4	1"-14 UNS	29,1	190	250	30	**405 395 94**
4	1 13/16"-16 UN	29,1	190	250	30	**405 395 95**



SVK - Muffen ISO 7241 A
QRC - female ISO 7241 A



Innengewinde: Whitworth Rohrgewinde (BSPP), zylindrisch
Inner thread: Whitworth pipe thread (BSPP), cylindrical

BG Series	IG IT	Ø (mm)	Durchfluss (l/min) Flow rate (l/min)	PN (bar)	SW AF	Art.-Nr. Item-No.
1	G 1/4"-19	26	46	350	19	**405 430**
2	G 1/4"-19	31	46	300	22	**405 431**
2	G 3/8"-19	31	90	300	22	**405 432**
3	G 3/8"-19	38	90	250	30	**405 433**
3	G 1/2"-14	38	90	250	30	**405 434**
3	G 3/4"-14	38	90	250	36	**405 435**
4	G 1/2"-14	46	190	250	36	**405 436**
4	G 3/4"-14	46	190	250	36	**405 437**
6	G 3/4"-14	54	190	225	41	**405 438**
6	G 1"-11	54	190	225	41	**405 439**

SVK - Muffen PUSH ISO 7241 A - Edelstahl
QRC - female PUSH ISO 7241 A - stainless steel



Innengewinde: Whitworth Rohrgewinde (BSPP), zylindrisch
Inner thread: Whitworth pipe thread (BSPP), cylindrical

BG Series	IG IT	Ø (mm)	Durchfluss (l/min) Flow rate (l/min)	PN (bar)	SW AF	Art.-Nr. Item-No.
1	G 1/4"-19	26	17	450	19	**405 051v**
2	G 3/8"-19	30	46	300	22	**405 052v**
3	G 1/2"-14	38	90	300	27	**405 053v**
4	G 3/4"-14	45	190	250	34	**405 054v**
5	G 1"-11	52	280	200	41	**405 056v**
6	G 1 1/4"-11	70	480	100	50	**405 057v**
7	G 1 1/2"-11	80,5	700	80	60	**405 058v**
8	G 2"-11	102	1000	60	70	**405 059v**

SVK - Muffen ISO 7241 A
QRC - female ISO 7241 A



Innengewinde: NPT
Inner thread: NPT

BG Series	IG IT	Ø (mm)	Durchfluss (l/min) Flow rate (l/min)	PN (bar)	SW AF	Art.-Nr. Item-No.
1	1/4"-18 NPT	26	17	350	19	**405 450**
2	1/4"-18 NPT	31	46	300	22	**405 451**
2	3/8"-18 NPT	31	46	300	22	**405 452**
3	3/8"-18 NPT	38	90	250	30	**405 453**
3	1/2"-14 NPT	38	90	250	30	**405 454**
3	3/4"-14 NPT	38	90	250	36	**405 455**
4	1/2"-14 NPT	46	190	250	36	**405 456**
4	3/4"-14 NPT	46	190	250	36	**405 457**
6	3/4"-14 NPT	54	280	225	41	**405 458**
6	1"-11,5 NPT	54	280	225	41	**405 459**

SVK - Stecker ISO 7241 A
QRC - male ISO 7241 A

Innengewinde: Whitworth Rohrgewinde (BSPP), zylindrisch
Inner thread: Whitworth pipe thread (BSPP), cylindrical



BG Series	IG IT	Ø (mm)	Durchfluss (l/min) Flow rate (l/min)	PN (bar)	SW AF	Art.-Nr. Item-No.
1	G 1/4"-19	11,9	17	350	19	**405 440**
2	G 1/4"-19	17,3	46	300	22	**405 441**
2	G 3/8"-19	17,3	46	300	22	**405 442**
3	G 3/8"-19	20,5	90	250	30	**405 443**
3	G 1/2"-14	20,5	90	250	30	**405 444**
3	G 3/4"-14	20,5	90	250	36	**405 445**
4	G 1/2"-14	29,1	190	250	36	**405 446**
4	G 3/4"-14	29,1	190	250	36	**405 447**
6	G 3/4"-14	34,3	280	225	41	**405 448**
6	G 1"-11	34,3	280	225	41	**405 449**

SVK - Stecker PUSH ISO 7241 A - Edelstahl
QRC - male PUSH ISO 7241 A - stainless steel

Innengewinde: Whitworth Rohrgewinde (BSPP), zylindrisch
Inner thread: Whitworth pipe thread (BSPP), cylindrical



BG Series	IG IT	Ø (mm)	Durchfluss (l/min) Flow rate (l/min)	PN (bar)	SW AF	Art.-Nr. Item-No.
1	G 1/4"-19	11,85	17	450	19	**405 061v**
2	G 3/8"-19	17,3	46	300	22	**405 062v**
3	G 1/2"-14	20,5	90	300	27	**405 063v**
4	G 3/4"-14	29,1	190	250	34	**405 064v**
6	G 1"-11	34,3	280	200	41	**405 066v**
DN 32	G 1 1/4"-11	45	480	100	50	**405 067v**
DN 40	G 1 1/2"-11	55	700	80	60	**405 068v**
DN 50	G 2"-11	65,1	1000	60	70	**405 069v**

SVK - Stecker ISO 7241 A
QRC - male ISO 7241 A

Innengewinde: NPT
Inner thread: NPT



BG Series	IG IT	Ø (mm)	Durchfluss (l/min) Flow rate (l/min)	PN (bar)	SW AF	Art.-Nr. Item-No.
1	1/4"-18 NPT	11,9	17	350	19	**405 460**
2	1/4"-18 NPT	17,3	46	300	22	**405 461**
2	3/8"-18 NPT	17,3	46	300	22	**405 462**
3	3/8"-18 NPT	20,5	90	250	30	**405 463**
3	1/2"-14 NPT	20,5	90	250	30	**405 464**
3	3/4"-14 NPT	20,5	90	250	36	**405 465**
4	1/2"-14 NPT	29,1	190	250	36	**405 466**
4	3/4"-14 NPT	29,1	190	250	36	**405 467**
6	3/4"-14 NPT	34,3	280	225	41	**405 468**
6	1"-11,5 NPT	34,3	280	225	41	**405 469**

SVK - Muffen ISO 7241 A
QRC - female ISO 7241 A



Innengewinde: metrisches Feingewinde, zylindrisch
Inner thread: metric fine thread, cylindrical

BG Series	IG IT	Ø (mm)	Durchfluss (l/min) Flow rate (l/min)	PN (bar)	SW AF	Art.-Nr. Item-No.
2	M 16X1,5	31	46	300	22	**405 410**
2	M 18X1,5	31	46	300	22	**405 411**
3	M 14X1,5	38	90	250	30	**405 412**
3	M 16X1,5	38	90	250	30	**405 413**
3	M 18X1,5	38	90	250	30	**405 414**
3	M 22X1,5	38	90	250	30	**405 415**
3	M 20X1,5	38	90	250	30	**405 415 01**
4	M 18X1,5	46	190	250	36	**405 416**
4	M 22X1,5	46	190	250	36	**405 417**
4	M 26X1,5	46	190	250	36	**405 418**
4	M 30X1,5	46	190	250	36	**405 418 01**
6	M 30X1,5	54	280	225	41	**405 419**



Innengewinde: Amerikanisches Normgewinde UNF-UN
Inner thread: American standard thread UNF-UN

BG Series	IG IT	Ø (mm)	Durchfluss (l/min) Flow rate (l/min)	PN (bar)	SW AF	Art.-Nr. Item-No.
2	9/16"-18 UNF	31	46	300	22	**405 570**
3	9/16"-18 UNF	38	90	250	30	**405 571**
3	3/4"-16 UNF	38	90	250	30	**405 572**
3	7/8"-14 UNF	38	90	250	30	**405 573**
4	3/4"-16 UNF	46	190	250	36	**405 574**
4	7/8"-14 UNF	46	190	250	36	**405 575**
4	1 1/16"-12 UN	46	190	250	36	**405 576**
6	1 1/16"-12 UN	54	280	225	41	**405 577**
6	1 5/16"-12 UN	54	280	225	41	**405 578**

SVK - Stecker ISO 7241 A
QRC - male ISO 7241 A



Innengewinde: metrisches Feingewinde, zylindrisch
Inner thread: metric fine thread, cylindrical

BG Series	IG IT	Ø (mm)	Durchfluss (l/min) Flow rate (l/min)	PN (bar)	SW AF	Art.-Nr. Item-No.
2	M 16X1,5	17,3	46	300	22	**405 420**
2	M 18X1,5	17,3	46	300	22	**405 421**
3	M 14X1,5	20,5	90	250	30	**405 422**
3	M 16X1,5	20,5	90	250	30	**405 423**
3	M 18X1,5	20,5	90	250	30	**405 424**
3	M 20X1,5	20,5	90	250	30	**405 424 01**
3	M 22X1,5	20,5	90	250	30	**405 425**
4	M 18X1,5	29,1	190	250	36	**405 426**
4	M 22X1,5	29,1	190	250	36	**405 427**
4	M 26X1,5	29,1	190	250	36	**405 428**
4	M 30X1,5	29,1	190	250	36	**405 428 01**
6	M 30X1,5	34,3	280	225	41	**405 429**

SVK - Stecker ISO 7241 A
QRC - male ISO 7241 A

Innengewinde: Amerikanisches Normgewinde UNF-UN
Inner thread: American standard thread UNF-UN

BG Series	**IG** IT	**Ø (mm)**	**Durchfluss (l/min)** Flow rate (l/min)	**PN (bar)**	**SW** AF	**Art.-Nr.** Item-No.
2	9/16"-18 UNF	17,3	46	300	22	**405 580**
3	9/16"-18 UNF	20,5	90	250	30	**405 581**
3	3/4"-16 UNF	20,5	90	250	30	**405 582**
3	7/8"-14 UNF	20,5	90	250	30	**405 583**
4	3/4"-16 UNF	29,1	190	250	36	**405 584**
4	7/8"-14 UNF	29,1	190	250	36	**405 585**
4	1 1/16"-12 UN	29,1	190	250	36	**405 586**
6	1 1/16"-12 UN	34,3	280	225	41	**405 587**
6	1 5/16"-12 UN	34,3	280	225	41	**405 588**



SVK - Muffen ISO 7241 A
QRC - female ISO 7241 A

Mit Schlauchanschluss
With hose connection

BG Series	**Ø (mm)**	**Für Schlauch DN** For hose DN	**Durchfluss (l/min)** Flow rate (l/min)	**PN (bar)**	**SW** AF	**Art.-Nr.** Item-No.
3	38	10	90	250	27	**405 665**
3	38	12	90	250	27	**405 666**



SVK - Stecker PUSH ISO 7241 A
QRC - male PUSH ISO 7241 A

Mit Schlauchanschluss
With hose connection

BG Series	**Ø (mm)**	**Für Schlauch DN** For hose DN	**Durchfluss (l/min)** Flow rate (l/min)	**PN (bar)**	**SW** AF	**Art.-Nr.** Item-No.
3	20,5	6	90	250	27	**405 670 01**
3	20,5	8	90	250	27	**405 670**
3	20,5	10	90	250	27	**405 671**
3	20,5	12	90	250	27	**405 672**



SVK - Muffen PUSH ISO 7241 A
QRC - female PUSH ISO 7241 A



Innengewinde: Whitworth Rohrgewinde (BSPP), zylindrisch
Inner thread: Whitworth pipe thread (BSPP), cylindrical

BG Series	IG IT	Ø (mm)	Durchfluss (l/min) Flow rate (l/min)	PN (bar)	SW AF	Art.-Nr. Item-No.
1	G 1/4"-19	26	17	350	19	**405 051**
2	G 3/8"-19	30	46	350	22	**405 052**
3	G 1/2"-14	38	90	250	27	**405 053**
4	G 3/4"-14	45	190	250	34	**405 054**
6	G 1"-11	52	280	250	41	**405 056**
DN 32	G 1 1/4"-11	70	480	200	50	**405 057**
DN 40	G 1 1/2"-11	82	757	190	60	**405 058**
DN 50	G 2"-11	99	1000	190	75	**405 059**

SVK - Muffen PUSH ISO 7241 A - Edelstahl
QRC - female PUSH ISO 7241 A - stainless steel



Innengewinde: NPT
Inner thread: NPT

BG Series	IG IT	Ø (mm)	Durchfluss (l/min) Flow rate (l/min)	PN (bar)	SW AF	Art.-Nr. Item-No.
1	1/4"-18 NPT	26	17	450	19	**405 051 82v**
2	3/8"-18 NPT	30	46	300	22	**405 052 83v**
3	1/2"-14 NPT	37,9	90	300	27	**405 053 84v**
4	3/4"-14 NPT	45	190	250	34	**405 054 85v**
6	1"-11,5 NPT	52	280	200	41	**405 056 86v**
DN 32	1 1/4"-11,5 NPT	70	480	100	50	**405 057 87v**
DN 40	1 1/2"-11,5 NPT	80,5	700	80	60	**405 058 88v**
DN 50	2"-11,5 NPT	102	1000	60	70	**405 059 89v**

SVK - Muffen PUSH ISO 7241 A
QRC - female PUSH ISO 7241 A



Innengewinde: NPT
Inner thread: NPT

BG Series	IG IT	Ø (mm)	Durchfluss (l/min) Flow rate (l/min)	PN (bar)	SW AF	Art.-Nr. Item-No.
1	1/4"-18 NPT	26	17	350	19	**405 051 82**
2	3/8"-18 NPT	30	46	350	22	**405 052 83**
3	1/2"-14 NPT	38	90	250	27	**405 053 84**
3	3/4"-14 NPT	38	90	250	27	**405 053 85**
4	3/4"-14 NPT	45	190	250	34	**405 054 85**
6	1"-11,5 NPT	52	280	250	41	**405 056 86**
DN 32	1 1/4"-11,5 NPT	70	480	200	50	**405 057 87**
DN 40	1 1/2"-11,5 NPT	82	757	190	60	**405 058 88**
DN 50	2"-11,5 NPT	99	1000	160	75	**405 059 89**

SVK - Muffen PUSH ISO 7241 A
QRC - female PUSH ISO 7241 A

Innengewinde: Amerikanisches Normgewinde UNF-UN
Inner thread: American standard thread UNF-UN

BG Series	IG IT	Ø (mm)	Durchfluss (l/min) Flow rate (l/min)	PN (bar)	SW AF	Art.-Nr. Item-No.
1	9/16"-18 UNF	26	17	350	19	**405 051 43**
2	9/16"-18 UNF	30	46	350	22	**405 052 43**
2	3/4"-16 UNF	30	46	350	22	**405 052 44**
3	3/4"-16 UNF	38	90	250	27	**405 053 44**
3	7/8"-14 UNF	38	90	250	27	**405 053 45**



SVK - Stecker PUSH ISO 7241 A
QRC - male PUSH ISO 7241 A

Innengewinde: Whitworth Rohrgewinde (BSPP), zylindrisch
Inner thread: Whitworth pipe thread (BSPP), cylindrical

BG Series	IG IT	Ø (mm)	Durchfluss (l/min) Flow rate (l/min)	PN (bar)	SW AF	Art.-Nr. Item-No.
1	G 1/4"-19	11,85	17	350	19	**405 061**
2	G 3/8"-19	17,3	46	350	22	**405 062**
3	G 1/2"-14	20,5	90	250	27	**405 063**
4	G 3/4"-14	29,1	190	250	34	**405 064**
6	G 1"-11	34,3	280	250	41	**405 066**
DN 32	G 1 1/4"-11	45	480	200	50	**405 067**
DN 40	G 1 1/2"-11	55	757	190	60	**405 068**
DN 50	G 2"-11	65,1	1000	190	75	**405 069**



SVK - Stecker PUSH ISO 7241 A - Edelstahl
QRC - male PUSH ISO 7241 A - stainless steel

Innengewinde: NPT
Inner thread: NPT

BG Series	IG IT	Ø (mm)	Durchfluss (l/min) Flow rate (l/min)	PN (bar)	SW AF	Art.-Nr. Item-No.
1	1/4"-18 NPT	11,85	17	450	19	**405 061 82v**
2	3/8"-18 NPT	17,3	46	300	22	**405 062 83v**
3	1/2"-14 NPT	20,5	90	300	27	**405 063 84v**
4	3/4"-14 NPT	29,1	190	250	34	**405 064 84v**
6	1"-11,5 NPT	34,3	280	200	41	**405 066 85v**
DN 32	1 1/4"-11,5 NPT	45	480	100	50	**405 067 86v**
DN 40	1 1/2"-11,5 NPT	55	700	80	60	**405 068 87v**
DN 50	2"-11,5 NPT	65,1	1000	60	70	**405 069 88v**



SVK - Stecker PUSH ISO 7241 A
QRC - male PUSH ISO 7241 A



Innengewinde: NPT
Inner thread: NPT

BG Series	**IG** IT	**Ø (mm)**	**Durchfluss (l/min)** Flow rate (l/min)	**PN (bar)**	**SW** AF	**Art.-Nr.** Item-No.
1	1/4"-18 NPT	11,85	17	350	19	**405 061 82**
2	3/8"-18 NPT	17,3	46	350	22	**405 062 83**
3	1/2"-14 NPT	20,5	90	250	27	**405 063 84**
4	3/4"-14 NPT	29,1	190	250	34	**405 064 84**
6	1"-11,5 NPT	34,3	280	250	41	**405 066 85**
DN 32	1 1/4"-11,5 NPT	45	480	200	50	**405 067 86**
DN 40	1 1/2"-11,5 NPT	55	757	190	60	**405 068 87**
DN 50	2"-11,5 NPT	65,1	1000	160	75	**405 069 88**



Innengewinde: Amerikanisches Normgewinde UNF-UN
Inner thread: American standard thread UNF-UN

BG Series	**IG** IT	**Ø (mm)**	**Durchfluss (l/min)** Flow rate (l/min)	**PN (bar)**	**SW** AF	**Art.-Nr.** Item-No.
1	9/16"-18 UNF	11,85	17	350	19	**405 061 43**
2	3/4"-16 UNF	17,3	46	350	22	**405 062 44**
3	3/4"-16 UNF	20,5	90	250	27	**405 063 44**

SVK mit Sicherungskugel - Muffen PUSH ISO 7241 A
QRC with locking ball - female PUSH ISO 7241 A



Innengewinde: Whitworth Rohrgewinde (BSPP), zylindrisch
Anwendung: mit Sicherungkugel zur Sicherung der Schiebehülse
Inner thread: Whitworth pipe thread (BSPP), cylindrical
Application: with safety ball to lock the sliding sleeve

BG Series	**IG** IT	**Ø (mm)**	**Durchfluss (l/min)** Flow rate (l/min)	**PN (bar)**	**SW** AF	**Art.-Nr.** Item-No.
3	G 1/2"-14	38	90	250	27	**405 050 34**



Innengewinde: NPT
Inner thread: NPT

BG Series	**IG** IT	**Ø (mm)**	**Durchfluss (l/min)** Flow rate (l/min)	**PN (bar)**	**SW** AF	**Art.-Nr.** Item-No.
3	1/2"-14 NPT	38	90	250	27	**405 050 84**

SVK - Muffen PUSH ISO 7241 A
QRC - female PUSH ISO 7241 A

A

Mit Schlauchanschluss
With hose connection



BG Series	**Ø (mm)**	**Für Schlauch DN** For hose DN	**Durchfluss (l/min)** Flow rate (l/min)	**PN (bar)**	**SW** AF	**Art.-Nr.** Item-No.
3	38	8	90	250	27	**405 660**
3	38	6	90	250	27	**405 660 01**
3	38	10	90	250	27	**405 661**
3	38	12	90	250	27	**405 662**

SVK ohne Ventil - Muffen ISO 7241 A
QRC without valve - female ISO 7241 A

Innengewinde: Whitworth Rohrgewinde (BSPP), zylindrisch
Inner thread: Whitworth pipe thread (BSPP), cylindrical



BG Series	**IG** IT	**Ø (mm)**	**Durchfluss (l/min)** Flow rate (l/min)	**PN (bar)**	**SW** AF	**Art.-Nr.** Item-No.
1	G 1/4"-19	26	24	350	19	**406 01 11 32**
2	G 3/8"-19	30	46	350	22	**406 01 21 33**
3	G 1/2"-14	38	90	300	27	**406 01 31 34**
4	G 3/4"-14	45	220	250	34	**406 01 41 36**
5	G 1"-11	52	380	250	41	**406 01 51 37**
6	G 1 1/4"-11	70	580	250	50	**406 01 61 38**

Innengewinde: NPT
Inner thread: NPT



BG Series	**IG** IT	**Ø (mm)**	**Durchfluss (l/min)** Flow rate (l/min)	**PN (bar)**	**SW** AF	**Art.-Nr.** Item-No.
1	1/4"-18 NPT	26	24	350	19	**406 01 11 82**
2	3/8"-18 NPT	30	46	350	22	**406 01 21 83**
3	1/2"-14 NPT	38	90	300	27	**406 01 31 84**
4	3/4"-14 NPT	45	220	250	34	**406 01 41 85**
5	1"-11,5 NPT	52	380	250	41	**406 01 51 86**
6	1 1/4"-11,5 NPT	70	580	250	50	**406 01 61 87**

Innengewinde: metrisches Feingewinde, zylindrisch
Inner thread: metric fine thread, cylindrical



BG Series	**IG** IT	**Ø (mm)**	**Durchfluss (l/min)** Flow rate (l/min)	**PN (bar)**	**SW** AF	**Art.-Nr.** Item-No.
3	M 22X1,5	38	90	300	27	**406 01 31 07**

SVK ohne Ventil - Stecker ISO 7241 A
QRC without valve - male ISO 7241 A



Innengewinde: Whitworth Rohrgewinde (BSPP), zylindrisch
Inner thread: Whitworth pipe thread (BSPP), cylindrical

BG Series	IG IT	Ø (mm)	Durchfluss (l/min) Flow rate (l/min)	PN (bar)	SW AF	Art.-Nr. Item-No.
1	G 1/4"-19	11,85	24	350	19	**406 02 11 32**
2	G 3/8"-19	17,3	46	350	22	**406 02 21 33**
3	G 1/2"-14	20,5	90	300	27	**406 02 31 34**
4	G 3/4"-14	29,1	220	250	34	**406 02 41 36**
5	G 1"-11	34,3	380	250	41	**406 02 51 37**
6	G 1 1/4"-11	45	580	250	50	**406 02 61 38**



Innengewinde: NPT
Inner thread: NPT

BG Series	IG IT	Ø (mm)	Durchfluss (l/min) Flow rate (l/min)	PN (bar)	SW AF	Art.-Nr. Item-No.
1	1/4"-18 NPT	11,85	24	350	19	**406 02 11 82**
2	3/8"-18 NPT	17,3	46	350	22	**406 02 21 83**
3	1/2"-14 NPT	20,5	90	300	27	**406 02 31 84**
4	3/4"-14 NPT	29,1	220	250	34	**406 02 41 85**
5	1"-11,5 NPT	34,3	380	250	41	**406 02 51 86**
6	1 1/4"-11,5 NPT	45	580	250	50	**406 02 61 87**



Innengewinde: metrisches Feingewinde, zylindrisch
Inner thread: metric fine thread, cylindrical

BG Series	IG IT	Ø (mm)	Durchfluss (l/min) Flow rate (l/min)	PN (bar)	SW AF	Art.-Nr. Item-No.
3	M 22X1,5	20,5	90	300	27	**406 023 107**

SVK mit Schiebehülse - Muffen ISO 7241 A
QRC with sliding sleeve - female ISO 7241 A



Leichte Baureihe
Anschlussgewinde: Außengewinde mit 24° Aussenkung passend für Rohrverschraubungen DIN 2353 und DKL/DKOL

Light duty
Connection thread: outer thread 24° chamfer suitable for pipe fittings DIN 2353 and DKL/DKOL

BG Series	RA PJ	Anschlussgewinde Connection thread	Ø (mm)	Durchfluss (l/min) Flow rate (l/min)	PN (bar)	SW AF	Art.-Nr. Item-No.
3	L12	M 18X1,5	38	90	250	27	**405 193 12**
3	L15	M 22X1,5	38	90	250	27	**405 193 15**

A

Leichte Baureihe mit Schottgewinde

Anschlussgewinde: Außengewinde mit 24° Aussenkung passend für Rohrverschraubungen DIN 2353 und DKL/DKOL

Light duty with bulkhead thread

Connection thread: outer thread 24° chamfer suitable for pipe fittings DIN 2353 and DKL/DKOL



BG Series	RA PJ	Anschlussgewinde Connection thread	Ø (mm)	Durchfluss (l/min) Flow rate (l/min)	PN (bar)	SW AF	Art.-Nr. Item-No.
3	L12	M 18X1,5	38	90	250	27	**405 193 18**
3	L15	M 22X1,5	38	90	250	27	**405 193 22**

Außengewinde: Whitworth Rohrgewinde (BSPP), zylindrisch mit 60° Aussenkung und Einschraubzapfen DIN 3852 (Form A) für Dichtung

Outer thread: Whitworth pipe thread (BSPP), cylindrical with 60° chamfer and screw-in plug DIN 3852 (form A) for sealing



BG Series	Anschlussgewinde Connection thread	Ø (mm)	Durchfluss (l/min) Flow rate (l/min)	PN (bar)	SW AF	Art.-Nr. Item-No.
3	G 1/2"-14	38	90	250	27	**405 192**

Innengewinde: Whitworth Rohrgewinde (BSPP), zylindrisch

Inner thread: Whitworth pipe thread (BSPP), cylindrical



BG Series	IG IT	Ø (mm)	Durchfluss (l/min) Flow rate (l/min)	PN (bar)	SW AF	Art.-Nr. Item-No.
3	G 1/2"-14	38	90	250	27	**405 193 34**

Innengewinde: metrisches Feingewinde, zylindrisch

Inner thread: metric fine thread, cylindrical



BG Series	IG IT	Ø (mm)	Durchfluss (l/min) Flow rate (l/min)	PN (bar)	SW AF	Art.-Nr. Item-No.
3	M 22X1,5	38	90	250	27	**405 193**

SVK mit Schiebehülse und Deckel - Muffen ISO 7241 A
QRC with sliding sleeve and cover - female ISO 7241 A



Leichte Baureihe mit Schottgewinde
Anschlussgewinde: Außengewinde mit 24° Aussenkung passend für Rohrverschraubungen DIN 2353 und DKL/DKOL
Deckel mit Bohrung für Markierungsclips

Light duty with bulkhead thread
Connection thread: outer thread 24° chamfer suitable for pipe fittings DIN 2353 and DKL/DKOL
Cover with hole for marking clips

BG Series	**RA** PJ	**Anschlussgewinde** Connection thread	**Ø (mm)**	**Durchfluss (l/min)** Flow rate (l/min)	**PN (bar)**	**SW** AF	**Art.-Nr.** Item-No.
3	L12	M 18X1,5	38	90	250	27	**405 194**
3	L15	M 22X1,5	38	90	250	27	**405 195**



Schwere Baureihe mit Schottgewinde
Anschlussgewinde: Außengewinde mit 24° Aussenkung passend für Rohrverschraubungen DIN 2353 und DKS/DKOS
Deckel mit Bohrung für Markierungsclips

Heavy duty with bulkhead thread
Connection thread: outer thread 24° chamfer suitable for pipe fittings DIN 2353 and DKS/DKOS
Cover with hole for marking clips

BG Series	**RA** PJ	**Anschlussgewinde** Connection thread	**Ø (mm)**	**Durchfluss (l/min)** Flow rate (l/min)	**PN (bar)**	**SW** AF	**Art.-Nr.** Item-No.
3	S12	M 20X1,5	38	90	250	27	**405 196**
3	S16	M 24X1,5	38	90	250	27	**405 197**



Innengewinde: metrisches Feingewinde, zylindrisch
Deckel mit Bohrung für Markierungsclips
Inner thread: metric fine thread, cylindrical
Cover with hole for marking clips

BG Series	**IG** IT	**Ø (mm)**	**Durchfluss (l/min)** Flow rate (l/min)	**PN (bar)**	**SW** AF	**Art.-Nr.** Item-No.
3	M 22X1,5	38	90	250	27	**405 184**

Abreißkupplungen - Muffen
Breakaway couplings - female



Leichte Baureihe
Anschlussgewinde: Außengewinde mit 24° Aussenkung passend für Rohrverschraubungen DIN 2353 und DKL/DKOL
Austauschbar: mit Meiller-Kupplung

Light duty
Connection thread: outer thread 24° chamfer suitable for pipe fittings DIN 2353 and DKL/DKOL
Interchangeable: with Meiller coupling

BG Series	**RA** PJ	**Anschlussgewinde** Connection thread	**Gesamtlänge (mm)** Total length (mm)	**Durchfluss (l/min)** Flow rate (l/min)	**PN (bar)**	**Ø Schottgewinde (mm)** Ø bulkhead thread (mm)	**Schottmutter SW** Bulkhead nut AF	**SW** AF	**Art.-Nr.** Item-No.
3	L15	M 22X1,5	97	90	250	38	46	27	**410 503**

Abreißkupplungen - Muffen
Breakaway couplings - female

Innengewinde: Whitworth Rohrgewinde (BSPP), zylindrisch
Austauschbar: mit Meiller-Kupplung
Inner thread: Whitworth pipe thread (BSPP), cylindrical
Interchangeable: with Meiller coupling



BG Series	**IG** IT	**Gesamtlänge (mm)** Total length (mm)	**Durchfluss (l/min)** Flow rate (l/min)	**PN (bar)**	**Ø Schottgewinde (mm)** Ø bulkhead thread (mm)	**Schottmutter SW** Bulkhead nut AF	**SW** AF	**Art.-Nr.** Item-No.
3	M 22X1,5	75	90	250	38	46	27	**410 504**

SVK - Muffen ISO 7241 A - unter Druck kuppelbar
QRC - female ISO 7241 A - connectable under pressure

Leichte Baureihe
Anschlussgewinde: Außengewinde mit 24° Aussenkung passend für Rohrverschraubungen DIN 2353 und DKL/DKOL
Anwendung: unter Druck kuppelbar

Light duty
Connection thread: outer thread 24° chamfer suitable for pipe fittings DIN 2353 and DKL/DKOL
Application: connectable under pressure



BG Series	**RA** PJ	**Anschlussgewinde** Connection thread	**Ø (mm)**	**Durchfluss (l/min)** Flow rate (l/min)	**PN (bar)**	**SW** AF	**Art.-Nr.** Item-No.
3	L08	M 14X1,5	38	90	250	30	**405 811**
3	L08	M 14X1,5	38	90	250	27	**405 811 27**
3	L10	M 16X1,5	38	90	250	30	**405 812**
3	L10	M 16X1,5	38	90	250	27	**405 812 27**
3	L12	M 18X1,5	38	90	250	30	**405 813**
3	L12	M 18X1,5	38	90	250	27	**405 813 27**
3	L15	M 22X1,5	38	90	250	30	**405 814**
3	L15	M 22X1,5	38	90	250	27	**405 814 27**
3	L18	M 26X1,5	38	90	250	30	**405 815**
3	L18	M 26X1,5	38	90	250	27	**405 815 27**
4	L12	M 18X1,5	46	190	250	36	**406 25 42 18**
4	L15	M 22X1,5	46	190	250	36	**406 25 42 22**
4	L18	M 26X1,5	46	190	250	36	**406 25 42 26**
4	L22	M 30X2	46	190	250	36	**406 25 42 30**



Schwere Baureihe

Anschlussgewinde: Außengewinde mit 24° Aussenkung passend für Rohrverschraubungen DIN 2353 und DKS/DKOS
Anwendung: unter Druck kuppelbar

Heavy duty

Connection thread: outer thread 24° chamfer suitable for pipe fittings DIN 2353 and DKS/DKOS
Application: connectable under pressure

BG Series	**RA** PJ	**Anschlussgewinde** Connection thread	**Ø (mm)**	**Durchfluss (l/min)** Flow rate (l/min)	**PN (bar)**	**SW** AF	**Art.-Nr.** Item-No.
3	S10	M 18X1,5	38	90	250	30	**405 821**
3	S12	M 20X1,5	38	90	250	30	**405 822**
3	S14	M 22X1,5	38	90	250	30	**405 823**
3	S16	M 24X1,5	38	90	250	30	**405 824**
3	S20	M 30X2	38	90	250	30	**405 825**
4	S10	M 18X1,5	46	190	250	36	**406 25 43 18**
4	S12	M 20X1,5	46	190	250	36	**406 25 43 20**
4	S14	M 22X1,5	46	190	250	36	**406 25 43 22**
4	S16	M 24X1,5	46	190	250	36	**406 25 43 24**
4	S20	M 30X2	46	190	250	36	**406 25 43 30**



Leichte Baureihe mit Schottgewinde

Anschlussgewinde: Außengewinde mit 24° Aussenkung passend für Rohrverschraubungen DIN 2353 und DKL/DKOL
Anwendung: unter Druck kuppelbar

Light duty with bulkhead thread

Connection thread: outer thread 24° chamfer suitable for pipe fittings DIN 2353 and DKL/DKOL
Application: connectable under pressure

BG Series	**RA** PJ	**Anschlussgewinde** Connection thread	**Ø (mm)**	**Durchfluss (l/min)** Flow rate (l/min)	**PN (bar)**	**SW** AF	**Art.-Nr.** Item-No.
3	L08	M 14X1,5	38	90	250	30	**405 861**
3	L10	M 16X1,5	38	90	250	30	**405 862**
3	L12	M 18X1,5	38	90	250	30	**405 863**
3	L12	M 18X1,5	38	90	250	27	**405 863 27**
3	L15	M 22X1,5	38	90	250	30	**405 864**
3	L15	M 22X1,5	38	90	250	27	**405 864 27**
3	L18	M 26X1,5	38	90	250	30	**405 865**
4	L12	M 18X1,5	46	190	250	36	**406 25 44 18**
4	L15	M 22X1,5	46	190	250	36	**406 25 44 22**
4	L18	M 26X1,5	46	190	250	36	**406 25 44 26**
4	L22	M 30X2	46	190	250	36	**406 25 44 30**

SVK - Muffen ISO 7241 A - unter Druck kuppelbar
QRC - female ISO 7241 A - connectable under pressure

A

Schwere Baureihe mit Schottgewinde
Anschlussgewinde: Außengewinde mit 24° Aussenkung passend für Rohrverschraubungen DIN 2353 und DKS/DKOS
Anwendung: unter Druck kuppelbar

Heavy duty with bulkhead thread
Connection thread: outer thread 24° chamfer suitable for pipe fittings DIN 2353 and DKS/DKOS
Application: connectable under pressure



BG Series	RA PJ	Anschlussgewinde Connection thread	Ø (mm)	Durchfluss (l/min) Flow rate (l/min)	PN (bar)	SW AF	Art.-Nr. Item-No.
3	S10	M 18X1,5	38	90	250	30	**405 871**
3	S12	M 20X1,5	38	90	250	30	**405 872**
3	S14	M 22X1,5	38	90	250	30	**405 873**
3	S16	M 24X1,5	38	90	250	30	**405 874**
3	S20	M 30X2	38	90	250	30	**405 875**
4	S10	M 18X1,5	46	190	250	36	**406 25 45 18**
4	S12	M 20X1,5	46	190	250	36	**406 25 45 20**
4	S14	M 22X1,5	46	190	250	36	**406 25 45 22**
4	S16	M 24X1,5	46	190	250	36	**406 25 45 24**
4	S20	M 30X2	46	190	250	36	**406 25 45 30**

SVK - Stecker ISO 7241 A - unter Druck kuppelbar
QRC - male ISO 7241 A - connectable under pressure

Leichte Baureihe
Anschlussgewinde: Außengewinde mit 24° Aussenkung passend für Rohrverschraubungen DIN 2353 und DKL/DKOL
Anwendung: unter Druck kuppelbar

Light duty
Connection thread: outer thread 24° chamfer suitable for pipe fittings DIN 2353 and DKL/DKOL
Application: connectable under pressure



BG Series	RA PJ	Anschlussgewinde Connection thread	Ø (mm)	Durchfluss (l/min) Flow rate (l/min)	PN (bar)	SW AF	Art.-Nr. Item-No.
3	L08	M 14X1,5	20,5	90	250	30	**405 841**
3	L08	M 14X1,5	20,5	90	250	27	**405 841 27**
3	L10	M 16X1,5	20,5	90	250	30	**405 842**
3	L10	M 16X1,5	20,5	90	250	27	**405 842 27**
3	L12	M 18X1,5	20,5	90	250	30	**405 843**
3	L12	M 18X1,5	20,5	90	250	27	**405 843 27**
3	L15	M 22X1,5	20,5	90	250	30	**405 844**
3	L15	M 22X1,5	20,5	90	250	27	**405 844 27**
3	L18	M 26X1,5	20,5	90	250	30	**405 845**
3	L18	M 26X1,5	20,5	90	250	27	**405 845 27**
4	L12	M 18X1,5	29,1	190	250	36	**406 26 42 18**
4	L15	M 22X1,5	29,1	190	250	36	**406 26 42 22**
4	L18	M 26X1,5	29,1	190	250	36	**406 26 42 26**
4	L22	M 30X2	29,1	190	250	36	**406 26 42 30**

SVK - Muffen ISO 7241 A - unter Druck kuppelbar
QRC - female ISO 7241 A - connectable under pressure



Schwere Baureihe
Anschlussgewinde: Außengewinde mit 24° Aussenkung passend für Rohrverschraubungen DIN 2353 und DKS/DKOS
Anwendung: unter Druck kuppelbar

Heavy duty
Connection thread: outer thread 24° chamfer suitable for pipe fittings DIN 2353 and DKS/DKOS
Application: connectable under pressure

BG Series	**RA** PJ	**Anschlussgewinde** Connection thread	**Ø (mm)**	**Durchfluss (l/min)** Flow rate (l/min)	**PN (bar)**	**SW** AF	**Art.-Nr.** Item-No.
3	S10	M 18X1,5	20,5	90	250	30	**405 851**
3	S12	M 20X1,5	20,5	90	250	30	**405 852**
3	S14	M 22X1,5	20,5	90	250	30	**405 853**
3	S16	M 24X1,5	20,5	90	250	30	**405 854**
3	S20	M 30X2	20,5	90	250	30	**405 855**
4	S10	M 18X1,5	29,1	190	250	36	**406 26 43 18**
4	S12	M 20X1,5	29,1	190	250	36	**406 26 43 20**
4	S14	M 22X1,5	29,1	190	250	36	**406 26 43 22**
4	S16	M 24X1,5	29,1	190	250	36	**406 26 43 24**
4	S20	M 30X2	29,1	190	250	36	**406 26 43 30**

SVK - Stecker ISO 7241 A - unter Druck kuppelbar
QRC - male ISO 7241 A - connectable under pressure



Leichte Baureihe mit Schottgewinde
Anschlussgewinde: Außengewinde mit 24° Aussenkung passend für Rohrverschraubungen DIN 2353 und DKL/DKOL
Anwendung: unter Druck kuppelbar

Light duty with bulkhead thread
Connection thread: outer thread 24° chamfer suitable for pipe fittings DIN 2353 and DKL/DKOL
Application: connectable under pressure

BG Series	**RA** PJ	**Anschlussgewinde** Connection thread	**Ø (mm)**	**Durchfluss (l/min)** Flow rate (l/min)	**PN (bar)**	**SW** AF	**Art.-Nr.** Item-No.
3	L08	M 14X1,5	20,5	90	250	30	**405 881**
3	L10	M 16X1,5	20,5	90	250	30	**405 882**
3	L12	M 18X1,5	20,5	90	250	30	**405 883**
3	L12	M 18X1,5	20,5	90	250	27	**405 883 27**
3	L15	M 22X1,5	20,5	90	250	30	**405 884**
3	L15	M 22X1,5	20,5	90	250	27	**405 884 27**
3	L18	M 26X1,5	20,5	90	250	30	**405 885**
4	L12	M 18X1,5	29,1	190	250	36	**406 26 44 18**
4	L15	M 22X1,5	29,1	190	250	36	**406 26 44 22**
4	L18	M 26X1,5	29,1	190	250	36	**406 26 44 26**
4	L22	M 30X2	29,1	190	250	36	**406 26 44 30**

SVK - Stecker ISO 7241 A - unter Druck kuppelbar
QRC - male ISO 7241 A - connectable under pressure

A

Schwere Baureihe mit Schottgewinde
Anschlussgewinde: Außengewinde mit 24° Aussenkung passend für Rohrverschraubungen DIN 2353 und DKS/DKOS
Anwendung: unter Druck kuppelbar

Heavy duty with bulkhead thread
Connection thread: outer thread 24° chamfer suitable for pipe fittings DIN 2353 and DKS/DKOS
Application: connectable under pressure



BG Series	RA PJ	Anschlussgewinde Connection thread	Ø (mm)	Durchfluss (l/min) Flow rate (l/min)	PN (bar)	SW AF	Art.-Nr. Item-No.
3	S10	M 18X1,5	20,5	90	250	30	**405 891**
3	S12	M 20X1,5	20,5	90	250	30	**405 892**
3	S14	M 22X1,5	20,5	90	250	30	**405 893**
3	S16	M 24X1,5	20,5	90	250	30	**405 894**
3	S20	M 30X2	20,5	90	250	30	**405 895**
4	S10	M 18X1,5	29,1	190	250	36	**406 26 45 18**
4	S12	M 20X1,5	29,1	190	250	36	**406 26 45 20**
4	S14	M 22X1,5	29,1	190	250	36	**406 26 45 22**
4	S16	M 24X1,5	29,1	190	250	36	**406 26 45 24**
4	S20	M 30X2	29,1	190	250	36	**406 26 45 30**

SVK - Muffen ISO 7241 A - unter Druck kuppelbar
QRC - female ISO 7241 A - connectable under pressure

Anschlussgewinde: 74° Außenkonus, amerikanisches Normgewinde UNF-UN
Anwendung: unter Druck kuppelbar
Connection thread: 74° external cone, American standard thread UNF-UN
Application: connectable under pressure



BG Series	Anschlussgewinde Connection thread	Ø (mm)	Durchfluss (l/min) Flow rate (l/min)	PN (bar)	SW AF	Art.-Nr. Item-No.
3	3/4"-16 UNF	38	90	250	30	**405 805**
3	9/16"-18 UNF	38	90	250	30	**405 805 01**
4	3/4"-16 UNF	46	190	250	36	**406 25 42 44**
4	7/8"-14 UNF	46	190	250	36	**406 25 42 45**
4	1 1/16"-12 UN	46	190	250	36	**406 25 42 46**

Anschlussgewinde: Schottgewinde mit 74° Außenkonus, amerikanisches Normgewinde UNF-UN
Anwendung: unter Druck kuppelbar
Connection thread: bulkhead thread with 74° external cone, American standard thread UNF-UN
Application: connectable under pressure



BG Series	Anschlussgewinde Connection thread	Ø (mm)	Durchfluss (l/min) Flow rate (l/min)	PN (bar)	SW AF	Art.-Nr. Item-No.
3	3/4"-16 UNF	38	90	250	30	**405 806**
3	7/8"-14 UNF	38	90	250	30	**405 807**
4	3/4"-16 UNF	46	190	250	36	**406 25 44 44**
4	7/8"-14 UNF	46	190	250	36	**406 25 44 45**
4	1 1/16"-12 UN	46	190	250	36	**406 25 44 46**

SVK - Muffen ISO 7241 A - unter Druck kuppelbar
QRC - female ISO 7241 A - connectable under pressure



Anschlussgewinde: ORFS Schottgewinde mit Flachdichtung und O-Ring, amerikanisches Normgewinde UNF-UN
Anwendung: unter Druck kuppelbar
Connection thread: ORFS bulkhead thread with flat seal and O-ring, American standard thread UNF-UN
Application: connectable under pressure

BG Series	Anschlussgewinde Connection thread	Ø (mm)	Durchfluss (l/min) Flow rate (l/min)	PN (bar)	SW AF	Art.-Nr. Item-No.
4	1"-14 UNS	46	190	250	36	**406 25 45 94**
4	1 13/16"-16 UN	46	190	250	36	**406 25 45 95**

SVK - Stecker ISO 7241 A - unter Druck kuppelbar
QRC - male ISO 7241 A - connectable under pressure



Anschlussgewinde: 74° Außenkonus, amerikanisches Normgewinde UNF-UN
Anwendung: unter Druck kuppelbar
Connection thread: 74° external cone, American standard thread UNF-UN
Application: connectable under pressure

BG Series	Anschlussgewinde Connection thread	Ø (mm)	Durchfluss (l/min) Flow rate (l/min)	PN (bar)	SW AF	Art.-Nr. Item-No.
3	3/4"-16 UNF	20,5	90	250	30	**405 835**
3	9/16"-18 UNF	20,5	90	250	30	**405 835 01**
4	3/4"-16 UNF	29,1	190	250	36	**406 26 42 44**
4	7/8"-14 UNF	29,1	190	250	36	**406 26 42 45**
4	1 1/16"-12 UN	29,1	190	250	36	**406 26 42 46**



Anschlussgewinde: Schottgewinde mit 74° Außenkonus, amerikanisches Normgewinde UNF-UN
Anwendung: unter Druck kuppelbar
Connection thread: bulkhead thread with 74° external cone, American standard thread UNF-UN
Application: connectable under pressure

BG Series	Anschlussgewinde Connection thread	Ø (mm)	Durchfluss (l/min) Flow rate (l/min)	PN (bar)	SW AF	Art.-Nr. Item-No.
3	3/4"-16 UNF	20,5	90	250	30	**405 836**
3	7/8"-14 UNF	20,5	90	250	30	**405 837**
4	3/4"-16 UNF	29,1	190	250	36	**406 26 44 44**
4	7/8"-14 UNF	29,1	190	250	36	**406 26 44 45**
4	1 1/16"-12 UN	29,1	190	250	36	**406 26 44 46**



Anschlussgewinde: ORFS Schottgewinde mit Flachdichtung und O-Ring, amerikanisches Normgewinde UNF-UN
Anwendung: unter Druck kuppelbar
Connection thread: ORFS bulkhead thread with flat seal and O-ring, American standard thread UNF-UN
Application: connectable under pressure

BG Series	Anschlussgewinde Connection thread	Ø (mm)	Durchfluss (l/min) Flow rate (l/min)	PN (bar)	SW AF	Art.-Nr. Item-No.
4	1"-14 UNS	29,1	190	250	36	**406 26 45 94**
4	1 13/16"-16 UN	29,1	190	250	36	**406 26 45 95**

SVK - Muffen ISO 7241 A - unter Druck kuppelbar
QRC - female ISO 7241 A - connectable under pressure

Innengewinde: Whitworth Rohrgewinde (BSPP), zylindrisch
Anwendung: unter Druck kuppelbar
Inner thread: Whitworth pipe thread (BSPP), cylindrical
Application: connectable under pressure



BG Series	IG IT	Ø (mm)	Durchfluss (l/min) Flow rate (l/min)	PN (bar)	SW AF	Art.-Nr. Item-No.
3	G 3/8"-19	38	90	250	30	**405 800**
3	G 3/8"-19	38	90	250	27	**405 800 27**
3	G 1/2"-14	38	90	250	30	**405 801**
3	G 3/4"-14	38	90	250	30	**405 804**
4	G 1/2"-14	46	190	250	36	**406 25 41 34**
4	G 3/4"-14	46	190	250	36	**406 25 41 36**

Innengewinde: NPT
Anwendung: unter Druck kuppelbar
Inner thread: NPT
Application: connectable under pressure



BG Series	IG IT	Ø (mm)	Durchfluss (l/min) Flow rate (l/min)	PN (bar)	SW AF	Art.-Nr. Item-No.
3	3/8"-18 NPT	38	90	250	30	**405 804 83**
3	1/2"-14 NPT	38	90	250	30	**405 804 84**
3	3/4"-14 NPT	38	90	250	30	**405 804 85**
4	1/2"-14 NPT	46	190	250	36	**406 25 41 84**
4	3/4"-14 NPT	46	190	250	36	**406 25 41 85**

Innengewinde: metrisches Feingewinde, zylindrisch
Anwendung: unter Druck kuppelbar
Inner thread: metric fine thread, cylindrical
Application: connectable under pressure



BG Series	IG IT	Ø (mm)	Durchfluss (l/min) Flow rate (l/min)	PN (bar)	SW AF	Art.-Nr. Item-No.
3	M 14X1,5	38	90	250	30	**405 808 03**
3	M 16X1,5	38	90	250	30	**405 808 04**
3	M 18X1,5	38	90	250	30	**405 808 05**
3	M 20X1,5	38	90	250	30	**405 808 06**
3	M 22X1,5	38	90	250	30	**405 808 07**
4	M 18X1,5	46	190	250	36	**406 25 41 05**
4	M 22X1,5	46	190	250	36	**406 25 41 07**
4	M 26X1,5	46	190	250	36	**406 25 41 09**
4	M 30X1,5	46	190	250	36	**406 25 41 11**

Innengewinde: Amerikanisches Normgewinde UNF-UN
Anwendung: unter Druck kuppelbar
Inner thread: American standard thread UNF-UN
Application: connectable under pressure



BG Series	IG IT	Ø (mm)	Durchfluss (l/min) Flow rate (l/min)	PN (bar)	SW AF	Art.-Nr. Item-No.
3	9/16"-18 UNF	38	90	250	30	**405 808 43**
3	3/4"-16 UNF	38	90	250	30	**405 808 44**
3	7/8"-14 UNF	38	90	250	30	**405 808 45**
4	3/4"-16 UNF	46	190	250	36	**406 25 41 44**
4	7/8"-14 UNF	46	190	250	36	**406 25 41 45**
4	1 1/16"-12 UN	46	190	250	36	**406 25 41 46**

SVK - Stecker ISO 7241 A - unter Druck kuppelbar
QRC - male ISO 7241 A - connectable under pressure



Innengewinde: Whitworth Rohrgewinde (BSPP), zylindrisch
Anwendung: unter Druck kuppelbar
Inner thread: Whitworth pipe thread (BSPP), cylindrical
Application: connectable under pressure

BG Series	IG IT	Ø (mm)	Durchfluss (l/min) Flow rate (l/min)	PN (bar)	SW AF	Art.-Nr. Item-No.
3	G 3/8"-19	20,5	90	250	30	**405 830**
3	G 3/8"-19	20,5	90	250	27	**405 830 27**
3	G 1/2"-14	20,5	90	250	30	**405 831**
3	G 3/4"-14	20,5	90	250	30	**405 834**
4	G 1/2"-14	29,1	190	250	36	**406 26 41 34**
4	G 3/4"-14	29,1	190	250	36	**406 26 41 36**



Innengewinde: NPT
Anwendung: unter Druck kuppelbar
Inner thread: NPT
Application: connectable under pressure

BG Series	IG IT	Ø (mm)	Durchfluss (l/min) Flow rate (l/min)	PN (bar)	SW AF	Art.-Nr. Item-No.
3	3/8"-18 NPT	20,5	90	250	30	**405 834 83**
3	1/2"-14 NPT	20,5	90	250	30	**405 834 84**
3	3/4"-14 NPT	20,5	90	250	30	**405 834 85**
4	1/2"-14 NPT	29,1	190	250	36	**406 26 41 84**
4	3/4"-14 NPT	29,1	190	250	36	**406 26 41 85**



Innengewinde: metrisches Feingewinde, zylindrisch
Anwendung: unter Druck kuppelbar
Inner thread: metric fine thread, cylindrical
Application: connectable under pressure

BG Series	IG IT	Ø (mm)	Durchfluss (l/min) Flow rate (l/min)	PN (bar)	SW AF	Art.-Nr. Item-No.
3	M 14X1,5	20,5	90	250	30	**405 838 03**
3	M 16X1,5	20,5	90	250	30	**405 838 04**
3	M 18X1,5	20,5	90	250	30	**405 838 05**
3	M 20X1,5	20,5	90	250	30	**405 838 06**
3	M 22X1,5	20,5	90	250	30	**405 838 07**
4	M 18X1,5	29,1	190	250	36	**406 26 41 05**
4	M 22X1,5	29,1	190	250	36	**406 26 41 07**
4	M 26X1,5	29,1	190	250	36	**406 26 41 09**
4	M 30X1,5	29,1	190	250	36	**406 26 41 11**



Innengewinde: Amerikanisches Normgewinde UNF-UN
Anwendung: unter Druck kuppelbar
Inner thread: American standard thread UNF-UN
Application: connectable under pressure

BG Series	IG IT	Ø (mm)	Durchfluss (l/min) Flow rate (l/min)	PN (bar)	SW AF	Art.-Nr. Item-No.
3	9/16"-18 UNF	20,5	90	250	30	**405 838 43**
3	3/4"-16 UNF	20,5	90	250	30	**405 838 44**
3	7/8"-14 UNF	20,5	90	250	30	**405 838 45**
4	3/4"-16 UNF	29,1	190	250	36	**406 26 41 44**
4	7/8"-14 UNF	29,1	190	250	36	**406 26 41 45**
4	1 1/16"-12 UN	29,1	190	250	36	**406 26 41 46**

A

Schwere Baureihe

Anschlussgewinde: Außengewinde mit 24° Aussenkung passend für Rohrverschraubungen DIN 2353 und DKS/DKOS
Anwendung: Kuppeln unter Restdruck bis 250 bar steckerseitig



Heavy duty

Connection thread: outer thread 24° chamfer suitable for pipe fittings DIN 2353 and DKS/DKOS
Application: coupling under residual pressure up to 250 bar on the male side

BG Series	**RA** PJ	**Anschlussgewinde** Connection thread	**Ø (mm)**	**Gesamtlänge (mm)** Total length (mm)	**Länge Gewinde** Thread length	**Durchfluss (l/min)** Flow rate (l/min)	**PN (bar)**	**SW** AF	**Art.-Nr.** Item-No.
3	S12	M 20X1,5	38	107,8	12	90	250	32	**405 083**

Leichte Baureihe mit Schottgewinde

Anschlussgewinde: Außengewinde mit 24° Aussenkung passend für Rohrverschraubungen DIN 2353 und DKL/DKOL
Anwendung: Kuppeln unter Restdruck bis 250 bar steckerseitig



Light duty with bulkhead thread

Connection thread: outer thread 24° chamfer suitable for pipe fittings DIN 2353 and DKL/DKOL
Application: coupling under residual pressure up to 250 bar on the male side

BG Series	**RA** PJ	**Anschlussgewinde** Connection thread	**Ø (mm)**	**Gesamtlänge (mm)** Total length (mm)	**Länge Gewinde** Thread length	**Durchfluss (l/min)** Flow rate (l/min)	**PN (bar)**	**SW** AF	**Art.-Nr.** Item-No.
3	L12	M 18X1,5	38	121,5	26	90	250	32	**405 084**
3	L15	M 22X1,5	38	123,5	27	90	250	32	**405 085**

Leichte Baureihe mit Schottgewinde

Anschlussgewinde: Außengewinde mit 24° Aussenkung passend für Rohrverschraubungen DIN 2353 und DKL/DKOL
Ausführung: Die Schlüsselfläche ist mittig angebracht
Anwendung: Kuppeln unter Restdruck bis 250 bar steckerseitig



Light duty with bulkhead thread

Connection thread: outer thread 24° chamfer suitable for pipe fittings DIN 2353 and DKL/DKOL
Version: width flat in the middle
Application: coupling under residual pressure up to 250 bar on the male side

BG Series	**RA** PJ	**Anschlussgewinde** Connection thread	**Ø (mm)**	**Gesamtlänge (mm)** Total length (mm)	**Länge Gewinde** Thread length	**Durchfluss (l/min)** Flow rate (l/min)	**PN (bar)**	**SW** AF	**Art.-Nr.** Item-No.
3	L15	M 22X1,5	38	137	27	90	250	32	**405 085 01**

Schwere Baureihe mit Schottgewinde

Anschlussgewinde: Außengewinde mit 24° Aussenkung passend für Rohrverschraubungen DIN 2353 und DKS/DKOS
Anwendung: Kuppeln unter Restdruck bis 250 bar steckerseitig



Heavy duty with bulkhead thread

Connection thread: outer thread 24° chamfer suitable for pipe fittings DIN 2353 and DKS/DKOS
Application: coupling under residual pressure up to 250 bar on the male side

BG Series	**RA** PJ	**Anschlussgewinde** Connection thread	**Ø (mm)**	**Gesamtlänge (mm)** Total length (mm)	**Länge Gewinde** Thread length	**Durchfluss (l/min)** Flow rate (l/min)	**PN (bar)**	**SW** AF	**Art.-Nr.** Item-No.
3	S12	M 20X1,5	38	123,5	27	90	250	32	**405 086**
3	S16	M 24X1,5	38	124,5	29	90	250	32	**405 087**



Anschlussgewinde: Schottgewinde Whitworth-Rohrgewinde (BSPP), zylindrisch mit 60° Aussenkung und Einschraubzapfen DIN 3852 (Form A) für Dichtung
Anwendung: Kuppeln unter Restdruck bis 250 bar steckerseitig
Connection thread: bulkhead thread Whitworth pipe thread (BSPP), cylindrical with 60° chamfer and screw-in plug DIN 3852 (form A) for sealing
Application: coupling under residual pressure up to 250 bar on the male side

BG Series	Anschlussgewinde Connection thread	Ø (mm)	Gesamtlänge (mm) Total length (mm)	Länge Gewinde Thread length	Durchfluss (l/min) Flow rate (l/min)	PN (bar)	SW AF	Art.-Nr. Item-No.
3	G 3/8"-19	38	132,8	35	90	250	32	**405 076**
3	G 1/2"-14	38	132,5	35	90	250	32	**405 077**
3	G 5/8"-14	38	130,7	35	90	250	32	**405 078**



Außengewinde: metrisches Feingewinde, zylindrisch
Anwendung: Kuppeln unter Restdruck bis 250 bar steckerseitig
Outer thread: metric fine thread, cylindrical
Application: coupling under residual pressure up to 250 bar on the male side

BG Series	AG OT	Ø (mm)	Gesamtlänge (mm) Total length (mm)	Länge Gewinde Thread length	Durchfluss (l/min) Flow rate (l/min)	PN (bar)	SW AF	Art.-Nr. Item-No.
3	M 18X1,5	38	113,3	14	90	250	32	**405 081**
3	M 22X1,5	38	111,5	15	90	250	32	**405 082**



Anschlussgewinde: 74° Außenkonus, amerikanisches Normgewinde UNF-UN
Anwendung: Kuppeln unter Restdruck bis 250 bar steckerseitig
Connection thread: 74° external cone, American standard thread UNF-UN
Application: coupling under residual pressure up to 250 bar on the male side

BG Series	Anschlussgewinde Connection thread	Ø (mm)	Gesamtlänge (mm) Total length (mm)	Länge Gewinde Thread length	Durchfluss (l/min) Flow rate (l/min)	PN (bar)	SW AF	Art.-Nr. Item-No.
3	3/4"-16 UNF	38	112,5	16.7	90	250	32	**405 095**
3	7/8"-14 UNF	38	115,1	19.3	90	250	32	**405 096**
3	1 1/16"-12 UN	38	117	22	90	250	32	**405 097**



Anschlussgewinde: Schottgewinde mit 74° Außenkonus, amerikanisches Normgewinde UNF-UN
Anwendung: Kuppeln unter Restdruck bis 250 bar steckerseitig
Connection thread: bulkhead thread with 74° external cone, American standard thread UNF-UN
Application: coupling under residual pressure up to 250 bar on the male side

BG Series	Anschlussgewinde Connection thread	Ø (mm)	Gesamtlänge (mm) Total length (mm)	Länge Gewinde Thread length	Durchfluss (l/min) Flow rate (l/min)	PN (bar)	SW AF	Art.-Nr. Item-No.
3	3/4"-16 UNF	38	133,5	37.6	90	250	32	**405 088**
3	7/8"-14 UNF	38	137	41.1	90	250	32	**405 089**



Anschlussgewinde: Amerikanisches Normgewinde UNF-UN mit Flachdichtung und O-Ring
Anwendung: Kuppeln unter Restdruck bis 250 bar steckerseitig
Connection thread: American standard thread UNF-UN with flat seal and O-ring
Application: coupling under residual pressure up to 250 bar on the male side

BG Series	Anschlussgewinde Connection thread	Ø (mm)	Gesamtlänge (mm) Total length (mm)	Länge Gewinde Thread length	Durchfluss (l/min) Flow rate (l/min)	PN (bar)	SW AF	Art.-Nr. Item-No.
3	13/16"-16 UNS	38	108,6	12.8	90	250	32	**405 073**

Anschlussgewinde: Schottgewinde mit Flachdichtung und O-Ring, amerikanisches Normgewinde UNF-UN
Anwendung: Kuppeln unter Restdruck bis 250 bar steckerseitig
Connection thread: bulkhead thread with flat seal and O-ring, American standard thread UNF-UN
Application: coupling under residual pressure up to 250 bar on the male side



BG Series	Anschlussgewinde Connection thread	Ø (mm)	Gesamtlänge (mm) Total length (mm)	Länge Gewinde Thread length	Durchfluss (l/min) Flow rate (l/min)	PN (bar)	SW AF	Art.-Nr. Item-No.
3	1"-14 UNS	38	136,6	40.6	90	250	32	**405 074**
3	1 13/16"-16 UN	38	138,6	41.7	90	250	32	**405 075**

Außengewinde: Whitworth Rohrgewinde (BSPP), zylindrisch
Anwendung: Kuppeln unter Restdruck bis 250 bar steckerseitig
Outer thread: Whitworth pipe thread (BSPP), cylindric
Application: coupling under residual pressure up to 250 bar on the male side



BG Series	AG OT	Ø (mm)	Gesamtlänge (mm) Total length (mm)	Länge Gewinde Thread length	Durchfluss (l/min) Flow rate (l/min)	PN (bar)	SW AF	Art.-Nr. Item-No.
3	G 1/2"-14	38	112,5	14	90	250	32	**405 080**

Außengewinde: Amerikanisches Normgewinde UNF-UN
Anwendung: Kuppeln unter Restdruck bis 250 bar steckerseitig
Outer thread: American standard thread UNF-UN
Application: coupling under residual pressure up to 250 bar on the male side



BG Series	AG OT	Ø (mm)	Gesamtlänge (mm) Total length (mm)	Länge Gewinde Thread length	Durchfluss (l/min) Flow rate (l/min)	PN (bar)	SW AF	Art.-Nr. Item-No.
3	3/4"-16 UNF	38	107,5	11.1	90	250	32	**405 070**
3	7/8"-14 UNF	38	113,7	12.7	90	250	32	**405 071**
3	1 1/16"-12 UN	38	110,8	15.1	90	250	32	**405 072**

Anschlussgewinde: metrisches Feingewinde, zylindrisch, mit Querbohrung DIN 7463
Anwendung: Kuppeln unter Restdruck bis 250 bar steckerseitig
Connection thread: metric fine thread, cylindrical, with cross hole DIN 7463
Application: coupling under residual pressure up to 250 bar on the male side



BG Series	AG OT	Ø (mm)	Gesamtlänge (mm) Total length (mm)	Länge Gewinde Thread length	Durchfluss (l/min) Flow rate (l/min)	PN (bar)	SW AF	Art.-Nr. Item-No.
3	M 22X1,5	38	134,8	39	90	250	32	**405 079**

Innengewinde: Whitworth Rohrgewinde (BSPP), zylindrisch
Anwendung: Kuppeln unter Restdruck bis 250 bar steckerseitig
Inner thread: Whitworth pipe thread (BSPP), cylindrical
Application: coupling under residual pressure up to 250 bar on the male side



BG Series	IG IT	Ø (mm)	Gesamtlänge (mm) Total length (mm)	Durchfluss (l/min) Flow rate (l/min)	PN (bar)	SW AF	Art.-Nr. Item-No.
3	G 1/2"-14	38	107,3	90	250	27	**405 100**

SVK lange Ausführung - Muffen ISO 7241 A
QRC long version - female ISO 7241 A



Innengewinde: NPT
Anwendung: Kuppeln unter Restdruck bis 250 bar steckerseitig
Inner thread: NPT
Application: coupling under residual pressure up to 250 bar on the male side

BG Series	**IG** IT	**Ø (mm)**	**Gesamtlänge (mm)** Total length (mm)	**Durchfluss (l/min)** Flow rate (l/min)	**PN (bar)**	**SW** AF	**Art.-Nr.** Item-No.
3	1/2"-14 NPT	38	107,3	90	250	27	**405 094**



Innengewinde: Amerikanisches Normgewinde UNF-UN
Anwendung: Kuppeln unter Restdruck bis 250 bar steckerseitig
Inner thread: American standard thread UNF-UN
Application: coupling under residual pressure up to 250 bar on the male side

BG Series	**IG** IT	**Ø (mm)**	**Gesamtlänge (mm)** Total length (mm)	**Durchfluss (l/min)** Flow rate (l/min)	**PN (bar)**	**SW** AF	**Art.-Nr.** Item-No.
3	3/4"-16 UNF	38	107,3	90	250	27	**405 091**
3	7/8"-14 UNF	38	109,3	90	250	30	**405 092**
3	1 1/16"-12 UN	38	111,3	90	250	32	**405 093**

SVK lange Ausführung - Muffen ISO 7241 A - unter Druck kuppelbar
QRC long version - female ISO 7241 A - connectable under pressure



Schwere Baureihe
Anschlussgewinde: Außengewinde mit 24° Aussenkung passend für Rohrverschraubungen DIN 2353 und DKS/DKOS
Anwendung: Kuppeln unter Restdruck bis 250 bar muffen- und steckerseitig

Heavy duty
Connection thread: outer thread 24° chamfer suitable for pipe fittings DIN 2353 and DKS/DKOS
Application: coupling under residual pressure up to 250 bar on female and male side

BG Series	**RA** PJ	**Anschlussgewinde** Connection thread	**Ø (mm)**	**Gesamtlänge (mm)** Total length (mm)	**Länge Gewinde** Thread length	**Durchfluss (l/min)** Flow rate (l/min)	**PN (bar)**	**SW** AF	**Art.-Nr.** Item-No.
3	S12	M 20X1,5	38	107,8	12	90	250	32	**405 793**



Leichte Baureihe mit Schottgewinde
Anschlussgewinde: Außengewinde mit 24° Aussenkung passend für Rohrverschraubungen DIN 2353 und DKL/DKOL
Anwendung: Kuppeln unter Restdruck bis 250 bar muffen- und steckerseitig

Light duty with bulkhead thread
Connection thread: outer thread 24° chamfer suitable for pipe fittings DIN 2353 and DKL/DKOL
Application: coupling under residual pressure up to 250 bar on female and male side

BG Series	**RA** PJ	**Anschlussgewinde** Connection thread	**Ø (mm)**	**Gesamtlänge (mm)** Total length (mm)	**Länge Gewinde** Thread length	**Durchfluss (l/min)** Flow rate (l/min)	**PN (bar)**	**SW** AF	**Art.-Nr.** Item-No.
3	L12	M 18X1,5	38	121,5	26	90	250	32	**405 794**
3	L15	M 22X1,5	38	123,5	27	90	250	32	**405 795**

Schwere Baureihe mit Schottgewinde

Anschlussgewinde: Außengewinde mit 24° Aussenkung passend für Rohrverschraubungen DIN 2353 und DKS/DKOS
Anwendung: Kuppeln unter Restdruck bis 250 bar muffen- und steckerseitig

Heavy duty with bulkhead thread

Connection thread: outer thread 24° chamfer suitable for pipe fittings DIN 2353 and DKS/DKOS
Application: coupling under residual pressure up to 250 bar on female and male side



BG Series	**RA** PJ	**Anschlussgewinde** Connection thread	**Ø (mm)**	**Gesamtlänge (mm)** Total length (mm)	**Länge Gewinde** Thread length	**Durchfluss (l/min)** Flow rate (l/min)	**PN (bar)**	**SW** AF	**Art.-Nr.** Item-No.
3	S12	M 20X1,5	38	123,5	27	90	250	32	**405 796**
3	S16	M 24X1,5	38	124,5	29	90	250	32	**405 797**

Anschlussgewinde: Schottgewinde Whitworth-Rohrgewinde (BSPP), zylindrisch mit 60° Aussenkung und Einschraubzapfen DIN 3852 (Form A) für Dichtung
Anwendung: Kuppeln unter Restdruck bis 250 bar muffen- und steckerseitig
Connection thread: bulkhead thread Whitworth pipe thread (BSPP), cylindrical with 60° chamfer and screw-in plug DIN 3852 (form A) for sealing
Application: coupling under residual pressure up to 250 bar on female and male side



BG Series	**Anschlussgewinde** Connection thread	**Ø (mm)**	**Gesamtlänge (mm)** Total length (mm)	**Länge Gewinde** Thread length	**Durchfluss (l/min)** Flow rate (l/min)	**PN (bar)**	**SW** AF	**Art.-Nr.** Item-No.
3	G 3/8"-19	38	132,8	35	90	250	32	**405 785**
3	G 1/2"-14	38	132,5	35	90	250	32	**405 786**
3	G 5/8"-14	38	130,7	35	90	250	32	**405 787**

Außengewinde: metrisches Feingewinde, zylindrisch
Anwendung: Kuppeln unter Restdruck bis 250 bar muffen- und steckerseitig
Outer thread: metric fine thread, cylindrical
Application: coupling under residual pressure up to 250 bar on female and male side



BG Series	**AG** OT	**Ø (mm)**	**Gesamtlänge (mm)** Total length (mm)	**Länge Gewinde** Thread length	**Durchfluss (l/min)** Flow rate (l/min)	**PN (bar)**	**SW** AF	**Art.-Nr.** Item-No.
3	M 18X1,5	38	113,3	14	90	250	32	**405 791**
3	M 22X1,5	38	111,5	15	90	250	32	**405 792**

Anschlussgewinde: 74° Außenkonus, amerikanisches Normgewinde UNF-UN
Anwendung: Kuppeln unter Restdruck bis 250 bar muffen- und steckerseitig
Connection thread: 74° external cone, American standard thread UNF-UN
Application: coupling under residual pressure up to 250 bar on female and male side



BG Series	**Anschlussgewinde** Connection thread	**Ø (mm)**	**Gesamtlänge (mm)** Total length (mm)	**Länge Gewinde** Thread length	**Durchfluss (l/min)** Flow rate (l/min)	**PN (bar)**	**SW** AF	**Art.-Nr.** Item-No.
3	3/4"-16 UNF	38	112,5	16.7	90	250	32	**405 799 05**
3	1 1/16"-12 UN	38	117	22	90	250	32	**405 799 06**
3	7/8"-14 UNF	38	115,1	19.3	90	250	32	**405 799 08**



Anschlussgewinde: Schottgewinde mit 74° Außenkonus, amerikanisches Normgewinde UNF-UN
Anwendung: Kuppeln unter Restdruck bis 250 bar muffen- und steckerseitig
Connection thread: bulkhead thread with 74° external cone, American standard thread UNF-UN
Application: coupling under residual pressure up to 250 bar on female and male side

BG Series	Anschlussgewinde Connection thread	Ø (mm)	Gesamtlänge (mm) Total length (mm)	Länge Gewinde Thread length	Durchfluss (l/min) Flow rate (l/min)	PN (bar)	SW AF	Art.-Nr. Item-No.
3	3/4"-16 UNF	38	133,5	37.6	90	250	32	**405 788**
3	7/8"-14 UNF	38	137	41.1	90	250	32	**405 798**
3	7/8"-14 UNF	38	137	41.1	90	250	32	**405 789**



Anschlussgewinde: mit Flachdichtung und O-Ring, amerikanisches Normgewinde UNF-UN
Anwendung: Kuppeln unter Restdruck bis 250 bar muffen- und steckerseitig
Connection thread: with flat seal and O-ring, American standard thread UNF-UN
Application: coupling under residual pressure up to 250 bar on female and male side

BG Series	Anschlussgewinde Connection thread	Ø (mm)	Gesamtlänge (mm) Total length (mm)	Länge Gewinde Thread length	Durchfluss (l/min) Flow rate (l/min)	PN (bar)	SW AF	Art.-Nr. Item-No.
3	13/16"-16 UNS	38	108,6	12.8	90	250	32	**405 782**



Anschlussgewinde: Schottgewinde mit Flachdichtung und O-Ring, amerikanisches Normgewinde UNF-UN
Anwendung: Kuppeln unter Restdruck bis 250 bar muffen- und steckerseitig
Connection thread: bulkhead thread with flat seal and O-ring, American standard thread UNF-UN
Application: coupling under residual pressure up to 250 bar on female and male side

BG Series	Anschlussgewinde Connection thread	Ø (mm)	Gesamtlänge (mm) Total length (mm)	Länge Gewinde Thread length	Durchfluss (l/min) Flow rate (l/min)	PN (bar)	SW AF	Art.-Nr. Item-No.
3	1"-14 UNS	38	136,6	40.6	90	250	32	**405 783**
3	1 13/16"-16 UN	38	138,6	41.7	90	250	32	**405 784**



Außengewinde: Whitworth Rohrgewinde (BSPP), zylindrisch
Anwendung: Kuppeln unter Restdruck bis 250 bar muffen- und steckerseitig
Outer thread: Whitworth pipe thread (BSPP), cylindric
Application: coupling under residual pressure up to 250 bar on female and male side

BG Series	AG OT	Ø (mm)	Gesamtlänge (mm) Total length (mm)	Länge Gewinde Thread length	Durchfluss (l/min) Flow rate (l/min)	PN (bar)	SW AF	Art.-Nr. Item-No.
3	G 1/2"-14	38	112,5	14	90	250	32	**405 790**



Außengewinde: Amerikanisches Normgewinde UNF-UN
Anwendung: Kuppeln unter Restdruck bis 250 bar muffen- und steckerseitig
Outer thread: American standard thread UNF-UN
Application: coupling under residual pressure up to 250 bar on female and male side

BG Series	AG OT	Ø (mm)	Gesamtlänge (mm) Total length (mm)	Länge Gewinde Thread length	Durchfluss (l/min) Flow rate (l/min)	PN (bar)	SW AF	Art.-Nr. Item-No.
3	3/4"-16 UNF	38	107,5	11.1	90	250	32	**405 779**
3	7/8"-14 UNF	38	113,7	12.7	90	250	32	**405 780**
3	1 1/16"-12 UN	38	110,8	15.1	90	250	32	**405 781**

SVK lange Ausführung - Muffen ISO 7241 A - unter Druck kuppelbar
QRC long version - female ISO 7241 A - connectable under pressure

Anschlussgewinde: metrisches Feingewinde, zylindrisch, mit Querbohrung DIN 7463
Anwendung: Kuppeln unter Restdruck bis 250 bar muffen- und steckerseitig
Connection thread: metric fine thread, cylindrical, with cross hole DIN 7463
Application: coupling under residual pressure up to 250 bar on female and male side



BG Series	AG OT	Ø (mm)	Gesamtlänge (mm) Total length (mm)	Länge Gewinde Thread length	Durchfluss (l/min) Flow rate (l/min)	PN (bar)	SW AF	Art.-Nr. Item-No.
3	M 22X1,5	38	134,8	39	90	250	32	**405 799 07**

Innengewinde: Whitworth Rohrgewinde (BSPP), zylindrisch
Anwendung: Kuppeln unter Restdruck bis 250 bar muffen- und steckerseitig
Inner thread: Whitworth pipe thread (BSPP), cylindrical
Application: coupling under residual pressure up to 250 bar on female and male side



BG Series	IG IT	Ø (mm)	Gesamtlänge (mm) Total length (mm)	Durchfluss (l/min) Flow rate (l/min)	PN (bar)	SW AF	Art.-Nr. Item-No.
3	G 1/2"-14	38	107,3	90	250	27	**405 799**

Innengewinde: NPT
Anwendung: Kuppeln unter Restdruck bis 250 bar muffen- und steckerseitig
Inner thread: NPT
Application: coupling under residual pressure up to 250 bar on female and male side



BG Series	IG IT	Ø (mm)	Gesamtlänge (mm) Total length (mm)	Durchfluss (l/min) Flow rate (l/min)	PN (bar)	SW AF	Art.-Nr. Item-No.
3	1/2"-14 NPT	38	107,3	90	250	27	**405 799 01**

Innengewinde: Amerikanisches Normgewinde UNF-UN
Anwendung: Kuppeln unter Restdruck bis 250 bar muffen- und steckerseitig
Inner thread: American standard thread UNF-UN
Application: coupling under residual pressure up to 250 bar on female and male side



BG Series	IG IT	Ø (mm)	Gesamtlänge (mm) Total length (mm)	Durchfluss (l/min) Flow rate (l/min)	PN (bar)	SW AF	Art.-Nr. Item-No.
3	3/4"-16 UNF	38	107,3	90	250	27	**405 799 02**
3	7/8"-14 UNF	38	109,3	90	250	30	**405 799 03**
3	1 1/16"-12 UN	38	111,3	90	250	32	**405 799 04**



Leichte Baureihe

Anschlussgewinde: Außengewinde mit 24° Aussenkung passend für Rohrverschraubungen DIN 2353 und DKL/DKOL

Light duty

Connection thread: outer thread 24° chamfer suitable for pipe fittings DIN 2353 and DKL/DKOL

BG Series	**RA** PJ	**Anschlussgewinde** Connection thread	**Ø (mm)**	**PN (bar)**	**Vgl.-Nr.** Ref.-No.	**Art.-Nr.** Item-No.
2	L06	M 12X1,5	32	400	34 00 46	**410 110**
2	L08	M 14X1,5	32	400	34 00 47	**410 111**
2	L10	M 16X1,5	32	400	34 00 48	**410 112**
3	L10	M 16X1,5	38	250	34 00 49	**410 113**
3	L12	M 18X1,5	38	250	34 00 50	**410 114**
3	L15	M 22X1,5	38	250	34 00 51	**410 115**
6	L15	M 22X1,5	51	250	34 00 52	**410 116**
6	L18	M 26X1,5	51	250	34 00 53	**410 117**
6	L22	M 30X2	51	250	34 00 54	**410 118**



Schwere Baureihe

Anschlussgewinde: Außengewinde mit 24° Aussenkung passend für Rohrverschraubungen DIN 2353 und DKS/DKOS

Heavy duty

Connection thread: outer thread 24° chamfer suitable for pipe fittings DIN 2353 and DKS/DKOS

BG Series	**RA** PJ	**Anschlussgewinde** Connection thread	**Ø (mm)**	**PN (bar)**	**Vgl.-Nr.** Ref.-No.	**Art.-Nr.** Item-No.
2	S08	M 16X1,5	32	400	34 00 85	**410 120**
2	S10	M 18X1,5	32	400	34 00 86	**410 121**
2	S12	M 20X1,5	32	400	34 00 87	**410 122**
3	S12	M 20X1,5	38	250	34 00 88	**410 123**
3	S14	M 22X1,5	38	250	34 00 89	**410 124**
3	S16	M 24X1,5	38	250	34 00 90	**410 125**
6	S16	M 24X1,5	51	250	34 00 91	**410 126**
6	S20	M 30X2	51	250	34 00 92	**410 127**
6	S25	M 36X2	51	250	34 00 93	**410 128**



Außengewinde: Whitworth Rohrgewinde (BSPP), zylindrisch
Outer thread: Whitworth pipe thread (BSPP), cylindric

BG Series	**AG** OT	**Ø (mm)**	**PN (bar)**	**Vgl.-Nr.** Ref.-No.	**Art.-Nr.** Item-No.
2	G 1/4"-19	32	400	34 00 94	**410 130**
2	G 3/8"-19	32	400	34 00 95	**410 131**
3	G 1/2"-14	38	250	34 00 96	**410 132**
6	G 3/4"-14	51	250	34 00 97	**410 133**
6	G 1"-11	51	250	34 00 98	**410 134**

A

Leichte Baureihe

Anschlussgewinde: Außengewinde mit 24° Aussenkung passend für Rohrverschraubungen DIN 2353 und DKL/DKOL

Light duty

Connection thread: outer thread 24° chamfer suitable for pipe fittings DIN 2353 and DKL/DKOL



BG Series	**RA** PJ	**Anschlussgewinde** Connection thread	**Ø (mm)**	**PN (bar)**	**Vgl.-Nr.** Ref.-No.	**Art.-Nr.** Item-No.
2	L06	M 12X1,5	15,5	400	34 00 37	**411 110**
2	L08	M 14X1,5	15,5	400	34 00 38	**411 111**
2	L10	M 16X1,5	15,5	400	34 00 39	**411 112**
3	L10	M 16X1,5	20,5	250	34 00 40	**411 113**
3	L12	M 18X1,5	20,5	250	34 00 41	**411 114**
3	L15	M 22X1,5	20,5	250	34 00 42	**411 115**
6	L15	M 22X1,5	33,5	250	34 00 43	**411 116**
6	L18	M 26X1,5	33,5	250	34 00 44	**411 117**
6	L22	M 30X2	33,5	250	34 00 45	**411 118**

Schwere Baureihe

Anschlussgewinde: Außengewinde mit 24° Aussenkung passend für Rohrverschraubungen DIN 2353 und DKS/DKOS

Heavy duty

Connection thread: outer thread 24° chamfer suitable for pipe fittings DIN 2353 and DKS/DKOS



BG Series	**RA** PJ	**Anschlussgewinde** Connection thread	**Ø (mm)**	**PN (bar)**	**Vgl.-Nr.** Ref.-No.	**Art.-Nr.** Item-No.
2	S08	M 16X1,5	15,5	400	34 00 67	**411 120**
2	S10	M 18X1,5	15,5	400	34 00 68	**411 121**
2	S12	M 20X1,5	15,5	400	34 00 69	**411 122**
3	S12	M 20X1,5	20,5	250	34 00 70	**411 123**
3	S14	M 22X1,5	20,5	250	34 00 71	**411 124**
3	S16	M 24X1,5	20,5	250	34 00 72	**411 125**
6	S16	M 24X1,5	33,5	250	34 00 73	**411 126**
6	S20	M 30X2	33,5	250	34 00 74	**411 127**
6	S25	M 36X2	33,5	250	34 00 75	**411 128**

Außengewinde: Whitworth Rohrgewinde (BSPP), zylindrisch
Outer thread: Whitworth pipe thread (BSPP), cylindric



BG Series	**AG** OT	**Ø (mm)**	**PN (bar)**	**Vgl.-Nr.** Ref.-No.	**Art.-Nr.** Item-No.
2	G 1/4"-19	15,5	400	34 00 76	**411 130**
2	G 3/8"-19	15,5	400	34 00 77	**411 131**
3	G 1/2"-14	20,5	250	34 00 78	**411 132**
6	G 3/4"-14	33,5	250	34 00 79	**411 133**
6	G 1"-11	33,5	250	34 00 80	**411 134**

ARGUS SVK - Muffen ISO 7241 A
ARGUS QRC - female ISO 7241 A



Innengewinde: Whitworth Rohrgewinde (BSPP), zylindrisch
Inner thread: Whitworth pipe thread (BSPP), cylindrical

BG Series	IG IT	Ø (mm)	PN (bar)	Vgl.-Nr. Ref.-No.	Art.-Nr. Item-No.
2	G 3/8"-19	32	400	34 00 08	**410 001**
3	G 1/2"-14	39	250	34 00 10	**410 003**
6	G 1"-11	51	250	34 00 13	**410 006**



Innengewinde: metrisches Feingewinde, zylindrisch
Inner thread: metric fine thread, cylindrical

BG Series	IG IT	Ø (mm)	PN (bar)	Vgl.-Nr. Ref.-No.	Art.-Nr. Item-No.
2	M 16X1,5	32	400	34 00 07	**410 000**
3	M 22X1,5	39	250	34 00 09	**410 002**
6	M 30X1,5	51	250	34 01 30	**410 005**

ARGUS SVK - Muffen ISO 7241 A - unter Druck kuppelbar
ARGUS QRC - female ISO 7241 A - connectable under pressure



Leichte Baureihe
Anschlussgewinde: Außengewinde mit 24° Aussenkung passend für Rohrverschraubungen DIN 2353 und DKL/DKOL
Anwendung: unter Druck kuppelbar

Light duty
Connection thread: outer thread 24° chamfer suitable for pipe fittings DIN 2353 and DKL/DKOL
Application: connectable under pressure

BG Series	RA PJ	Anschlussgewinde Connection thread	Ø (mm)	PN (bar)	Vgl.-Nr. Ref.-No.	Art.-Nr. Item-No.
3	L12	M 18X1,5	38	250	34 03 89	**410 404**
3	L15	M 22X1,5	38	250	34 03 99	**410 405**

ARGUS SVK - Stecker ISO 7241 A
ARGUS QRC - male ISO 7241 A

Innengewinde: Whitworth Rohrgewinde (BSPP), zylindrisch
Inner thread: Whitworth pipe thread (BSPP), cylindrical

BG Series	IG IT	Ø (mm)	PN (bar)	Vgl.-Nr. Ref.-No.	Art.-Nr. Item-No.
2	G 3/8"-19	15,5	400	34 00 02	**411 001**
3	G 1/2"-14	20,5	250	34 00 03	**411 003**
6	G 1"-11	33,5	250	34 00 06	**411 006**



Innengewinde: metrisches Feingewinde, zylindrisch
Inner thread: metric fine thread, cylindrical

BG Series	IG IT	Ø (mm)	PN (bar)	Vgl.-Nr. Ref.-No.	Art.-Nr. Item-No.
2	M 16X1,5	15,5	400	34 00 00	**411 000**
3	M 22X1,5	20,5	250	34 00 01	**411 002**
6	M 30X1,5	33,5	250	34 00 05	**411 005**



Einschraubstutzen für SVK - Muffen und Stecker
Screw-in sockets for QRC - female and male

Leichte Baureihe
Anschlussgewinde: Außengewinde mit 24° Aussenkung passend für Rohrverschraubungen DIN 2353 und DKL/DKOL

Light duty
Connection thread: outer thread 24° chamfer suitable for pipe fittings DIN 2353 and DKL/DKOL

RA PJ	Anschlussgewinde Connection thread	Einschraubgewinde Screw-in thread	Vgl.-Nr. Ref.-No.	Art.-Nr. Item-No.
L06	M 12X1,5	M 16X1,5	32 03 49	**411 510**
L08	M 14X1,5	M 16X1,5	32 06 26	**411 511**
L10	M 16X1,5	M 16X1,5	32 03 50	**411 512**
L10	M 16X1,5	M 22X1,5	32 05 40	**411 513**
L12	M 18X1,5	M 22X1,5	32 05 49	**411 514**
L15	M 22X1,5	M 22X1,5	32 09 84	**411 515**
L15	M 22X1,5	M 30X1,5	32 00 12	**411 516**
L18	M 26X1,5	M 30X1,5	32 04 17	**411 517**
L22	M 30X2	M 30X1,5	32 04 13	**411 518**



Einschraubstutzen für SVK - Muffen und Stecker
Screw-in sockets for QRC - female and male



Schwere Baureihe
Anschlussgewinde: Außengewinde mit 24° Aussenkung passend für Rohrverschraubungen DIN 2353 und DKS/DKOS

Heavy duty
Connection thread: outer thread 24° chamfer suitable for pipe fittings DIN 2353 and DKS/DKOS

RA PJ	Anschlussgewinde Connection thread	Einschraubgewinde Screw-in thread	Vgl.-Nr. Ref.-No.	Art.-Nr. Item-No.
S08	M 16X1,5	M 16X1,5	32 03 54	**411 520**
S10	M 18X1,5	M 16X1,5	32 03 52	**411 521**
S12	M 20X1,5	M 16X1,5	32 03 55	**411 522**
S12	M 20X1,5	M 22X1,5	32 05 51	**411 523**
S14	M 22X1,5	M 22X1,5	32 05 52	**411 524**
S16	M 24X1,5	M 22X1,5	32 00 13	**411 525**
S16	M 24X1,5	M 30X1,5	32 06 34	**411 526**
S20	M 30X2	M 30X1,5	32 04 23	**411 527**
S25	M 36X2	M 30X1,5	32 06 32	**411 528**
S30	M 42X2	M 30X1,5	-	**411 529**

Schotteinschrauber für SVK - Muffen und Stecker
Bulkhead sockets for QRC - female and male



Leichte Baureihe
Anschlussgewinde: Außengewinde mit 24° Aussenkung passend für Rohrverschraubungen DIN 2353 und DKL/DKOL

Light duty
Connection thread: outer thread 24° chamfer suitable for pipe fittings DIN 2353 and DKL/DKOL

RA PJ	Anschlussgewinde Connection thread	Einschraubgewinde Screw-in thread	Vgl.-Nr. Ref.-No.	Art.-Nr. Item-No.
L12	M 18X1,5	M 22X1,5	32 06 25	**411 544**
L15	M 22X1,5	M 22X1,5	-	**411 545**

Einschraubstutzen für SVK - Muffen und Stecker
Screw-in sockets for QRC - female and male



Außengewinde: Whitworth Rohrgewinde (BSPP), zylindrisch
Outer thread: Whitworth pipe thread (BSPP), cylindric

AG OT	Einschraubgewinde Screw-in thread	Vgl.-Nr. Ref.-No.	Art.-Nr. Item-No.
G 1/4"-19	M 16X1,5	32 04 94	**411 530**
G 3/8"-19	M 16X1,5	32 03 63	**411 531**
G 1/2"-14	M 22X1,5	32 00 17	**411 532**
G 3/4"-14	M 30X1,5	32 04 30	**411 533**

Staubschutze für SVK - Muffen ISO 7241 A
Dust protection for QRC - female ISO 7241 A

Werkstoff: PVC
Material: PVC

BG Series	Ø (mm)	Farbe Colour	Vgl.-Nr. Ref.-No.	Art.-Nr. Item-No.
1	12,5	Rot / Red / Rouge	-	**405 911**
2	18	Rot / Red / Rouge	32 03 18	**405 912**
3	23,5	Rot / Red / Rouge	32 00 06	**405 913**
4	30,5	Rot / Red / Rouge	-	**405 914**
6	36,5	Rot / Red / Rouge	32 02 78	**405 916**



Werkstoff: PVC
Material: PVC

BG Series	Farbe Colour	Art.-Nr. Item-No.
3	Rot / Red / Rouge	**405 913 00**
3	Blau / Blue / Bleu	**405 913 01**
3	Grün / Green / Vert	**405 913 02**
3	Gelb / Yellow / Jaune	**405 913 03**
3	Schwarz / Black / Noir	**405 913 04**
3	Weiß / White / Blanc	**405 913 05**
3	Grau / Grey / Gris	**405 913 06**



Werkstoff: Aluminium mit Kette
Material: aluminium with chain

BG Series	Ø (mm)	Art.-Nr. Item-No.
1	11,85	**405 911 90**
2	17,3	**405 912 90**
3	20,5	**405 913 90**
4	29,1	**405 914 90**
6	34,3	**405 916 90**
DN 32	45	**405 917 90**
DN 40	55	**405 918 90**
DN 50	65,1	**405 919 90**



Staubschutzclips für SVK - Muffen
Dust cap clips for QRC - female

Werkstoff: Polyamid 6 (PA6)
Material: Polyamide 6 (PA6)

BG Series	Farbe Colour	Art.-Nr. Item-No.
3	Rot / Red / Rouge	**411 710**
3	Blau / Blue / Bleu	**411 711**
3	Grün / Green / Vert	**411 712**
3	Gelb / Yellow / Jaune	**411 713**
3	Schwarz / Black / Noir	**411 714**
3	Schwarz mit Loch / Black with hole / Noir avec trou	**411 714 01**



Markierungsclips für Staubschutzclips
Marking clips for dust cap clips



Zu verwenden mit schwarzem Staubschutzclip BG 3 Art.-Nr. 411 714 01
To use with black dust protection clip series 3 Item-No. 411 714 01

Farbe Colour	**Markierung** Marking	**Art.-Nr.** Item-No.
Rot / Red / Rouge	1	**405 161**
Rot / Red / Rouge	2	**405 162**
Grün / Green / Vert	3	**405 163**
Grün / Green / Vert	4	**405 164**
Gelb / Yellow / Jaune	5	**405 165**
Gelb / Yellow / Jaune	6	**405 166**
Blau / Blue / Bleu	7	**405 167**
Blau / Blue / Bleu	8	**405 168**
Schwarz / Black / Noir	Rücklauf / Return-flow / Flux de retour	**405 169**

Staubschutze für SVK - Stecker ISO 7241 A
Dust protection for QRC - male ISO 7241 A

Werkstoff: PVC
Material: PVC



BG Series	**Ø (mm)**	**Farbe** Colour	**Vgl.-Nr.** Ref.-No.	**Art.-Nr.** Item-No.
1	12,5	Rot / Red / Rouge	-	**405 921**
2	18	Rot / Red / Rouge	32 03 07	**405 922**
3	23,5	Rot / Red / Rouge	32 05 37	**405 923**
4	30,5	Rot / Red / Rouge	-	**405 924**
6	36,5	Rot / Red / Rouge	32 02 76	**405 926**

Werkstoff: PVC
Material: PVC



BG Series	**Farbe** Colour	**Art.-Nr.** Item-No.
3	Rot / Red / Rouge	**405 923 00**
3	Blau / Blue / Bleu	**405 923 01**
3	Grün / Green / Vert	**405 923 02**
3	Gelb / Yellow / Jaune	**405 923 03**
3	Schwarz / Black / Noir	**405 923 04**
3	Weiß / White / Blanc	**405 923 05**
3	Grau / Grey / Gris	**405 923 06**

Werkstoff: Aluminium mit Kette
Material: aluminium with chain



BG Series	**Ø (mm)**	**Art.-Nr.** Item-No.
1	26	**405 921 90**
2	31	**405 922 90**
3	38	**405 923 90**
4	46	**405 924 90**
6	54	**405 926 90**
DN 32	70	**405 927 90**
DN 40	82	**405 928 90**
DN 50	99	**405 929 90**

Steckerhalter für SVK - Stecker
Couplings holder for QRC - male

Werkstoff: Stahl
Material: steel

BG Series	**Befestigung** Mounting	**Art.-Nr.** Item-No.
3	M 18X1,5	**411 740**
3	M 18X1,5 mit Staubschutz / with dust cover / avec housse anti-poussière	**411 740 01**
3	Ø 8,5 mm	**411 741**



Werkstoff: Kunststoff
Material: plastic

BG Series	**Ø Schottgewinde (mm)** Ø bulkhead thread (mm)	**Art.-Nr.** Item-No.
3	M 18X1,5	**411 742**



Kennzeichnungskappen für SVK - Muffen und Stecker
Marking caps for QRC - female and male

Werkstoff: Kunststoff
Material: plastic

Farbe Colour	**Kennzeichnung** Marking	**SW** AF	**Art.-Nr.** Item-No.
Weiß / White / Blanc	Plus	27	**405 934 01**
Weiß / White / Blanc	Minus / Minus / Moins	27	**405 934 02**
Blau / Blue / Bleu	Plus	27	**405 934 03**
Blau / Blue / Bleu	Minus / Minus / Moins	27	**405 934 04**
Rot / Red / Rouge	Plus	27	**405 934 05**
Rot / Red / Rouge	Minus / Minus / Moins	27	**405 934 06**
Grün / Green / Vert	Plus	27	**405 934 07**
Grün / Green / Vert	Minus / Minus / Moins	27	**405 934 08**
Gelb / Yellow / Jaune	Plus	27	**405 934 09**
Gelb / Yellow / Jaune	Minus / Minus / Moins	27	**405 934 10**
Schwarz / Black / Noir	Plus	27	**405 934 11**
Schwarz / Black / Noir	Minus / Minus / Moins	27	**405 934 12**



Kennzeichnungskappen für SVK - Muffen und Stecker
Marking caps for QRC - female and male



Werkstoff: Kunststoff
Material: plastic

Farbe Colour	**Kennzeichnung** Marking	**SW** AF	**Art.-Nr.** Item-No.
Weiß / White / Blanc	Plus	30	**405 934 21**
Weiß / White / Blanc	Minus / Minus / Moins	30	**405 934 22**
Blau / Blue / Bleu	Plus	30	**405 934 23**
Blau / Blue / Bleu	Minus / Minus / Moins	30	**405 934 24**
Rot / Red / Rouge	Plus	30	**405 934 25**
Rot / Red / Rouge	Minus / Minus / Moins	30	**405 934 26**
Grün / Green / Vert	Plus	30	**405 934 27**
Grün / Green / Vert	Minus / Minus / Moins	30	**405 934 28**
Gelb / Yellow / Jaune	Plus	30	**405 934 29**
Gelb / Yellow / Jaune	Minus / Minus / Moins	30	**405 934 30**
Schwarz / Black / Noir	Plus	30	**405 934 31**
Schwarz / Black / Noir	Minus / Minus / Moins	30	**405 934 32**

Abreißgehäuse für SVK - Muffen ISO 7241 A
Breakaway housing for QRC - female ISO 7241 A



BG Series	**Bohrungs-Ø (mm)** Bore-Ø (mm)	**Art.-Nr.** Item-No.
3	38,3	**404 020**

Haltebleche für SVK - Muffen ISO 7241 A
Retaining plates for QRC - female ISO 7241 A



Werkstoff: Stahl
Material: steel

BG Series	**Bef. Bohrung-Ø (mm)** Mounting hole-Ø (mm)	**Bohrungs-Ø (mm)** Bore-Ø (mm)	**Anzahl** Number	**Art.-Nr.** Item-No.
3	12	38,3	1	**410 505 01**
3	12	38,3	2	**410 505 02**

Sicherungsring für SVK Haltebleche - Muffen
Circlip for QRC retaining plates - female

Anwendung: Zur Befestigung von Baugröße 3 SVK Muffen an Halteblechen
Nach DIN 471
Application: for fastening series 3 QRC female couplings to retaining plates
According to DIN 471

BG Series	**Art.-Nr.** Item-No.
3	**410 505 38**



Abreißhalterungen für SVK - Muffen ISO 7241 A
Tear-off brackets for QRC - female ISO 7241 A

Werkstoff: Stahl verzinkt, mit Haltefeder
Material: galvanized steel with retaining spring

BG Series	**Bef. Bohrung-Ø (mm)** Mounting hole-Ø (mm)	**Bohrungs-Ø (mm)** Bore-Ø (mm)	**Lochabstand** Hole distance	**Vgl.-Nr.** Ref.-No.	**Art.-Nr.** Item-No.
3	6,5	38,3	50	32 00 50	**410 501**



Dichtsätze für SVK - Muffen ISO 7241 A
Sealing kits for QRC - female ISO 7241 A

BG Series	**Passend zu Kupplung** Suitable for coupling	**Art.-Nr.** Item-No.
1	SVK / QRC / coupleur rapide	**405 961**
2	SVK / QRC / coupleur rapide	**405 962**
3	SVK / QRC / coupleur rapide	**405 963**
3	SVK-IVA / QRC-IVA / coupleur rapide - IVA	**405 963 05**
4	SVK / QRC / coupleur rapide	**405 964**
6	SVK / QRC / coupleur rapide	**405 966**



Dichtsätze für ARGUS SVK - Muffen ISO 7241 A
Sealing kits for ARGUS QRC - female ISO 7241 A



BG Series	**Art.-Nr.** Item-No.
2	**415 140**
3	**415 141**
6	**415 142**

Stützringe für ARGUS SVK - Muffen ISO 7241 A
Support rings for ARGUS QRC - female ISO 7241 A



BG Series	**Abmessungen (mm)** Dimensions (mm)	**Vgl.-Nr.** Ref.-No.	**Art.-Nr.** Item-No.
2	15,71X20,11X1,08	32 03 14	**415 110**
3	20,84X26,80X1,10	32 00 05	**415 111 01**
6	35,57X40,13X1,02	32 02 57	**415 112**

Farbige Handgriffe
Coloured handles



Außengewinde/Innengewinde: Whitworth-Rohrgewinde (BSPP), zylindrisch
Lieferumfang in Blister-Verpackung: 1 Handgriff, 2 U-Seal-Ringe, 1 Kabelbinder, 4 Schrauben
Temperaturbereich: -30 °C bis +100 °C
With inner thread/outer thread: Whitworth pipe thread (BSPP), cylindric
Scope of delivery in blister packaging: 1 handle, 2 U-seal rings, 1 cable tie, 4 screws
Temperature range: -30 °C up to +100 °C

AG OT	**IG** IT	**Farbe** Colour	**Art.-Nr.** Item-No.
G 1/2"-14	G 1/2"-14	Schwarz / Black / Noir	**405 950 01**
G 3/8"-14	G 3/8"-14	Schwarz / Black / Noir	**405 950 03**
G 1/2"-14	G 1/2"-14	Blau / Blue / Bleu	**405 950 11**
G 3/8"-14	G 3/8"-14	Blau / Blue / Bleu	**405 950 13**
G 1/2"-14	G 1/2"-14	Rot / Red / Rouge	**405 950 21**
G 3/8"-14	G 3/8"-14	Rot / Red / Rouge	**405 950 23**
G 1/2"-14	G 1/2"-14	Grün / Green / Vert	**405 950 31**
G 3/8"-14	G 3/8"-14	Grün / Green / Vert	**405 950 33**
G 1/2"-14	G 1/2"-14	Grau / Grey / Gris	**405 950 41**
G 3/8"-14	G 3/8"-14	Grau / Grey / Gris	**405 950 43**
G 1/2"-14	G 1/2"-14	Gelb / Yellow / Jaune	**405 950 51**
G 3/8"-14	G 3/8"-14	Gelb / Yellow / Jaune	**405 950 53**

Farbige Handgriffe
Coloured handles

Innengewinde: metrisches Feingewinde, zylindrisch
Lieferumfang in Blister-Verpackung: 1 Handgriff, 2 U-Seal-Ringe, 1 Kabelbinder, 4 Schrauben
Temperaturbereich: -30 °C bis +100 °C
Inner thread: metric fine thread, cylindrical
Scope of delivery in blister packaging: 1 handle, 2 U-seal rings, 1 cable tie, 4 screws
Temperature range: -30 °C up to +100 °C



IG IT	**Farbe** Colour	**Art.-Nr.** Item-No.
M 22X1,5	Schwarz / Black / Noir	**405 950 02**
M 18X1,5	Schwarz / Black / Noir	**405 950 04**
M 22X1,5	Blau / Blue / Bleu	**405 950 12**
M 18X1,5	Blau / Blue / Bleu	**405 950 14**
M 22X1,5	Rot / Red / Rouge	**405 950 22**
M 18X1,5	Rot / Red / Rouge	**405 950 24**
M 22X1,5	Grün / Green / Vert	**405 950 32**
M 18X1,5	Grün / Green / Vert	**405 950 34**
M 22X1,5	Grau / Grey / Gris	**405 950 42**
M 18X1,5	Grau / Grey / Gris	**405 950 44**
M 22X1,5	Gelb / Yellow / Jaune	**405 950 52**
M 18X1,5	Gelb / Yellow / Jaune	**405 950 54**

Lieferumfang: zwei Halbschalen
Scope of delivery: two half shells



Farbe Colour	**Art.-Nr.** Item-No.
Schwarz / Black / Noir	**405 949 01**
Grün / Green / Vert	**405 949 02**
Rot / Red / Rouge	**405 949 03**
Blau / Blue / Bleu	**405 949 04**
Gelb / Yellow / Jaune	**405 949 05**
Grau / Grey / Gris	**405 949 07**

Handgriffe - Stahl verzinkt
Handles - steel galvanized

Leichte Baureihe
Anschlussgewinde: Außengewinde mit 24° Aussenkung passend für Rohrverschraubungen DIN 2353 und DKL/DKOL

Light duty
Connection thread: outer thread 24° chamfer suitable for pipe fittings DIN 2353 and DKL/DKOL



RA PJ	**Anschlussgewinde** Connection thread	**Einschraubgewinde** Screw-in thread	**Gesamtlänge (mm)** Total length (mm)	**PN (bar)**	**SW** AF	**Art.-Nr.** Item-No.
L12	M 18X1,5	G 1/2"-14	107	250	27	**405 947 18**
L15	M 22X1,5	G 1/2"-14	107	250	27	**405 947 22**

Handgriffe - Stahl verzinkt
Handles - steel galvanized



Innengewinde: Whitworth Rohrgewinde (BSPP), zylindrisch
Inner thread: Whitworth pipe thread (BSPP), cylindrical

IG IT	**Einschraubgewinde** Screw-in thread	**Gesamtlänge (mm)** Total length (mm)	**PN (bar)**	**SW** AF	**Art.-Nr.** Item-No.
G 1/2"-14	G 1/2"-14	97	250	27	**405 947 34**



Innengewinde: NPT
Inner thread: NPT

IG IT	**Einschraubgewinde** Screw-in thread	**Gesamtlänge (mm)** Total length (mm)	**PN (bar)**	**SW** AF	**Art.-Nr.** Item-No.
1/2"-14 NPT	1/2"-14 NPT	102	250	25,4	**405 947 84**

Markierungsringe für Handgriffe - Stahl
Marking rings for handles - steel



Werkstoff: TEE
Material: TEE

Farbe Colour	**Art.-Nr.** Item-No.
Rot / Red / Rouge	**405 948 00**
Gelb / Yellow / Jaune	**405 948 01**
Grün / Green / Vert	**405 948 02**
Blau / Blue / Bleu	**405 948 03**
Schwarz / Black / Noir	**405 948 04**
Weiß / White / Blanc	**405 948 05**
Grau / Grey / Gris	**405 948 06**
Orange / Orange / Orange	**405 948 07**
Violett / Violet / Violet	**405 948 08**
Braun / Brown / Marron	**405 948 09**

Ablaufgehäuse eckig für SVK - Muffen
Drainage casing, angular for QRC - female

Ausführung: einfach
Version: single

BG Series	Abgang Outlet	Art.-Nr. Item-No.
3	45°	**410 510 02**
3	90°	**410 510 03**



Ausführung: zweifach
Version: double

BG Series	Abgang Outlet	Abstand Distance	Art.-Nr. Item-No.
3	45°	55	**410 511 04**
3	T-Stück / T-piece / Pièce en T	55	**410 511 040**
3	45°	61	**410 511 05**
3	90°	68	**410 511 06**
3	45°	72	**410 511 07**
3	90°	72	**410 511 08**
3	45°	82	**410 511 09**



Ausführung: dreifach
Version: triple

BG Series	Abgang Outlet	Abstand Distance	Art.-Nr. Item-No.
3	90°	72	**410 512 01**



Ablaufgehäuse rund für SVK - Muffen
Drainage casing round for QRC - female

Ausführung: einfach
Version: single

BG Series	Abgang Outlet	Art.-Nr. Item-No.
3	Ohne / Without / Sans	**410 510 01**



Ablaufgehäuse rund für SVK - Muffen
Drainage casing round for QRC - female



Ausführung: zweifach
Version: double

BG Series	Abgang Outlet	Abstand Distance	Art.-Nr. Item-No.
3	45°	55	**410 511 01**
3	45°	66	**410 511 02**
3	45°	72	**410 511 03**

Sammeltanks für SVK
Collection tanks for QRC



Ausführung Design	Tankvolumen Tank volume	Art.-Nr. Item-No.
Tank / Réservoir	0,6 l	**410 513 01**
Mit Klammer + Y-Stück / With clip + Y-piece/ Avec clip + pièce en Y	0,6 l	**410 513 010**
Mit Klammer / With clip / Avec clip	0,6 l	**410 513 02**

Ablaufstutzen für SVK
Drainage nozzles for QRC



Abgang Outlet	Steck-Ø (mm) Plug-Ø (mm)	Art.-Nr. Item-No.
Gerade / straight / droit	11,04	**410 513 04**



Abgang Outlet	Steck-Ø (mm) Plug-Ø (mm)	Art.-Nr. Item-No.
45°	11,04	**410 513 05**

Ablaufstutzen für SVK
Drainage nozzles for QRC

Abgang Outlet	**Steck-Ø (mm)** Plug-Ø (mm)	**Art.-Nr.** Item-No.
90°	11,04	**410 513 06**



Staubdeckel für runde Ablaufgehäuse
Dust protection cover for round drainage casing

BG Series	**Farbe** Colour	**Art.-Nr.** Item-No.
3	Schwarz / Black / Noir	**410 513 03**



Markierungsclips für runde Ablaufgehäuse
Marking clips for round drainage casing

Farbe Colour	**Markierung** Marking	**Art.-Nr.** Item-No.
Gelb / Yellow / Jaune	Keine / None / Sans	**410 514 01**
Rot / Red / Rouge	Keine / None / Sans	**410 514 02**
Blau / Blue / Bleu	Keine / None / Sans	**410 514 03**
Grün / Green / Vert	Keine / None / Sans	**410 514 04**
Weiß / White / Blanc	Keine / None / Sans	**410 514 05**
Orange / Orange / Orange	Keine / None / Sans	**410 514 06**
Braun / Brown / Marron	Keine / None / Sans	**410 514 07**
Schwarz / Black / Noir	Keine / None / Sans	**410 514 08**



Markierungsclips für runde Ablaufgehäuse
Marking clips for round drainage casing



Farbe Colour	Markierung Marking	Art.-Nr. Item-No.
Gelb / Yellow / Jaune	Plus	**410 514 21**
Rot / Red / Rouge	Plus	**410 514 22**
Blau / Blue / Bleu	Plus	**410 514 23**
Grün / Green / Vert	Plus	**410 514 24**
Weiß / White / Blanc	Plus	**410 514 25**
Braun / Brown / Marron	Plus	**410 514 27**
Schwarz / Black / Noir	Plus	**410 514 28**
Grau / Grey / Gris	Plus	**410 514 29**



Farbe Colour	Markierung Marking	Art.-Nr. Item-No.
Gelb / Yellow / Jaune	Minus / Minus / Moins	**410 514 41**
Rot / Red / Rouge	Minus / Minus / Moins	**410 514 42**
Blau / Blue / Bleu	Minus / Minus / Moins	**410 514 43**
Grün / Green / Vert	Minus / Minus / Moins	**410 514 44**
Weiß / White / Blanc	Minus / Minus / Moins	**410 514 45**
Braun / Brown / Marron	Minus / Minus / Moins	**410 514 47**
Schwarz / Black / Noir	Minus / Minus / Moins	**410 514 48**
Grau / Grey / Gris	Minus / Minus / Moins	**410 514 49**

SVK mit Kugelventil - Muffen
QRC with ball valve - female



Innengewinde: Whitworth Rohrgewinde (BSPP), zylindrisch
Inner thread: Whitworth pipe thread (BSPP), cylindrical

BG Series	IG IT	Ø (mm)	Durchfluss (l/min) Flow rate (l/min)	PN (bar)	SW AF	Art.-Nr. Item-No.
1	G 1/4"-19	27	20	300	19	**405 472**
2	G 3/8"-19	34	35	250	24	**405 473**
3	G 1/2"-14	38	55	200	27	**405 474**
4	G 3/4"-14	47	120	200	34	**405 476**
6	G 1"-11	52	160	200	41	**405 477**



Innengewinde: NPT
Inner thread: NPT

BG Series	IG IT	Ø (mm)	Durchfluss (l/min) Flow rate (l/min)	PN (bar)	SW AF	Art.-Nr. Item-No.
1	1/4"-18 NPT	27	20	300	19	**405 472 82**
2	3/8"-18 NPT	34	35	250	24	**405 473 83**
3	1/2"-14 NPT	38	55	200	27	**405 474 84**
4	3/4"-14 NPT	47	120	200	34	**405 476 85**
6	1"-11,5 NPT	52	160	200	41	**405 477 86**

SVK mit Kugelventil - Muffen
QRC with ball valve - female

Innengewinde: Amerikanisches Normgewinde UNF-UN
Inner thread: American standard thread UNF-UN

BG Series	IG IT	Ø (mm)	Durchfluss (l/min) Flow rate (l/min)	PN (bar)	SW AF	Art.-Nr. Item-No.
3	3/4"-16 UNF	38	55	200	27	**405 474 44**
3	7/8"-14 UNF	38	55	200	27	**405 474 45**



SVK mit Kugelventil - Stecker
QRC with ball valve - male

Innengewinde: Whitworth Rohrgewinde (BSPP), zylindrisch
Inner thread: Whitworth pipe thread (BSPP), cylindrical

BG Series	IG IT	Ø (mm)	Durchfluss (l/min) Flow rate (l/min)	PN (bar)	SW AF	Art.-Nr. Item-No.
1	G 1/4"-19	14,2	20	300	19	**405 482**
2	G 3/8"-19	19	35	250	24	**405 483**
3	G 1/2"-14	20,5	55	200	27	**405 484**
4	G 3/4"-14	27,9	120	200	34	**405 486**
6	G 1"-11	31,3	160	200	41	**405 487**



Innengewinde: NPT
Inner thread: NPT

BG Series	IG IT	Ø (mm)	Durchfluss (l/min) Flow rate (l/min)	PN (bar)	SW AF	Art.-Nr. Item-No.
1	1/4"-18 NPT	14,2	20	300	19	**405 482 82**
2	3/8"-18 NPT	19	35	250	24	**405 483 83**
3	1/2"-14 NPT	20,5	55	200	27	**405 484 84**
4	3/4"-14 NPT	27,9	120	200	34	**405 486 85**
6	1"-11,5 NPT	31,3	160	200	41	**405 487 86**



Innengewinde: Amerikanisches Normgewinde UNF-UN
Inner thread: American standard thread UNF-UN

BG Series	IG IT	Ø (mm)	Durchfluss (l/min) Flow rate (l/min)	PN (bar)	SW AF	Art.-Nr. Item-No.
3	3/4"-16 UNF	20,5	55	200	27	**405 484 44**
3	7/8"-14 UNF	20,5	55	200	27	**405 484 45**



SVK mit Kegelventil - Muffen
QRC with plug valve - female



Innengewinde: Whitworth Rohrgewinde (BSPP), zylindrisch
Austauschbar: mit Gromelle BG 1-4
Inner thread: Whitworth pipe thread (BSPP), cylindrical
Interchangeable: with Gromelle series 1-4

BG Series	**IG** IT	**Ø (mm)**	**Durchfluss (l/min)** Flow rate (l/min)	**PN (bar)**	**SW** AF	**Art.-Nr.** Item-No.
1	G 1/4"-19	27	24	400	19	**406 03 11 32**
2	G 3/8"-19	34	46	350	24	**406 03 21 33**
3	G 1/2"-14	38	90	250	27	**406 03 31 34**
4	G 3/4"-14	47	190	250	34	**406 03 41 36**
5	G 1"-11	52	250	250	41	**406 03 51 37**
6	G 1 1/4"-11	70	480	220	50	**406 03 61 38**
7	G 1 1/2"-11	84	700	200	60	**406 03 71 39**
8	G 2"-11	115	1000	100	70	**406 03 81 40**



Innengewinde: NPT
Austauschbar: mit Gromelle BG 1-4
Inner thread: NPT
Interchangeable: with Gromelle series 1-4

BG Series	**IG** IT	**Ø (mm)**	**Durchfluss (l/min)** Flow rate (l/min)	**PN (bar)**	**SW** AF	**Art.-Nr.** Item-No.
1	1/4"-18 NPT	27	24	400	19	**406 03 11 82**
2	3/8"-18 NPT	34	46	350	24	**406 03 21 83**
3	1/2"-14 NPT	38	90	250	27	**406 03 31 84**
4	3/4"-14 NPT	47	190	250	34	**406 03 41 85**
5	1"-11,5 NPT	52	250	250	41	**406 03 51 86**
6	1 1/4"-11,5 NPT	70	480	220	50	**406 03 61 87**
7	1 1/2"-11,5 NPT	84	700	200	60	**406 03 71 88**
8	2"-11,5 NPT	115	1000	100	70	**406 03 81 89**

SVK mit Kegelventil - Stecker
QRC with plug valve - male



Innengewinde: Whitworth Rohrgewinde (BSPP), zylindrisch
Austauschbar: mit Gromelle BG 1-4
Inner thread: Whitworth pipe thread (BSPP), cylindrical
Interchangeable: with Gromelle series 1-4

BG Series	**IG** IT	**Ø (mm)**	**Durchfluss (l/min)** Flow rate (l/min)	**PN (bar)**	**SW** AF	**Art.-Nr.** Item-No.
1	G 1/4"-19	14,2	24	400	19	**406 04 11 32**
2	G 3/8"-19	19	46	350	24	**406 04 21 33**
3	G 1/2"-14	20,5	90	250	27	**406 04 31 34**
4	G 3/4"-14	27,9	190	250	34	**406 04 41 36**
5	G 1"-11	31,3	250	250	41	**406 04 51 37**
6	G 1 1/4"-11	44	480	220	50	**406 04 61 38**
7	G 1 1/2"-11	53,45	700	200	60	**406 04 71 39**
8	G 2"-11	82	1000	100	70	**406 04 81 40**

SVK mit Kegelventil - Stecker
QRC with plug valve - male

Innengewinde: NPT
Austauschbar: mit Gromelle BG 1-4
Inner thread: NPT
Interchangeable: with Gromelle series 1-4



BG Series	**IG** IT	**Ø (mm)**	**Durchfluss (l/min)** Flow rate (l/min)	**PN (bar)**	**SW** AF	**Art.-Nr.** Item-No.
1	1/4"-18 NPT	14,2	24	400	19	**406 04 11 82**
2	3/8"-18 NPT	19	46	350	24	**406 04 21 83**
3	1/2"-14 NPT	20,5	90	250	27	**406 04 31 84**
4	3/4"-14 NPT	27,9	190	250	34	**406 04 41 85**
5	1"-11,5 NPT	31,3	250	250	41	**406 04 51 86**
6	1 1/4"-11,5 NPT	44	480	220	50	**406 04 61 87**
7	1 1/2"-11,5 NPT	53,45	700	200	60	**406 04 71 88**
8	2"-11,5 NPT	82	1000	100	70	**406 04 81 89**

Staubschutze für SVK mit Kugel-/Kegelventil - Muffen
Dust protection for QRC with ball and plug valve - female

Werkstoff: PVC
Material: PVC



BG Series	**Farbe** Colour	**Art.-Nr.** Item-No.
1	Rot / Red / Rouge	**405 911 30**
2	Rot / Red / Rouge	**405 912 30**
2	Blau / Blue / Bleu	**405 912 31**
3	Rot / Red / Rouge	**405 913 00**
3	Blau / Blue / Bleu	**405 913 01**
3	Grün / Green / Vert	**405 913 02**
3	Gelb / Yellow / Jaune	**405 913 03**
3	Schwarz / Black / Noir	**405 913 04**
3	Weiß / White / Blanc	**405 913 05**
3	Grau / Grey / Gris	**405 913 06**
4	Rot / Red / Rouge	**405 914 30**
6	Rot / Red / Rouge	**405 916 30**

Staubschutze für SVK mit Kugel-/Kegelventil - Stecker
Dust protection for QRC with ball and plug valve - male



Werkstoff: PVC
Material: PVC

BG Series	**Farbe** Colour	**Art.-Nr.** Item-No.
1	Rot / Red / Rouge	**405 921 30**
2	Rot / Red / Rouge	**405 922 30**
2	Blau / Blue / Bleu	**405 922 31**
3	Rot / Red / Rouge	**405 923 00**
3	Blau / Blue / Bleu	**405 923 01**
3	Grün / Green / Vert	**405 923 02**
3	Gelb / Yellow / Jaune	**405 923 03**
3	Schwarz / Black / Noir	**405 923 04**
3	Weiß / White / Blanc	**405 923 05**
3	Grau / Grey / Gris	**405 923 06**
4	Rot / Red / Rouge	**405 924 30**
6	Rot / Red / Rouge	**405 926 30**

Dichtsätze für SVK mit Kugelventil - Muffen
Sealing kits for QRC with ball valve - female



BG Series	**Art.-Nr.** Item-No.
1	**405 901**
2	**405 902**
3	**405 903**
4	**405 904**
6	**405 906**

Dichtsätze für SVK mit Kegelventil - Muffen
Sealing kits for QRC with plug valve - female



BG Series	**Art.-Nr.** Item-No.
1	**406 03 10 90**
2	**406 03 20 90**
3	**406 03 30 90**
4	**406 03 40 90**
5	**406 03 50 90**
6	**406 03 60 90**
7	**406 03 70 90**
8	**406 03 80 90**

SVK - Muffen PUSH ISO 7241 B
QRC - female PUSH ISO 7241 B

Innengewinde: Whitworth Rohrgewinde (BSPP), zylindrisch
Inner thread: Whitworth pipe thread (BSPP), cylindrical



BG Series	IG IT	Ø (mm)	Durchfluss (l/min) Flow rate (l/min)	PN (bar)	SW AF	Art.-Nr. Item-No.
0	G 1/8"-28	23	9	500	17	**405 010**
1	G 1/4"-19	28	24	250	19	**405 011**
2	G 3/8"-19	35	46	250	22	**405 012**
3	G 1/2"-14	44	90	250	27	**405 013**
4	G 3/4"-14	52	220	250	34	**405 014**
5	G 1"-11	60	260	250	41	**405 015**
7	G 1 1/4"-11	78,5	757	200	65	**405 016**
7	G 1 1/2"-11	78,5	757	200	65	**405 017**
8	G 2"-11	105	1000	100	90	**405 018**

SVK - Muffen PUSH ISO 7241 B - Edelstahl
QRC - female PUSH ISO 7241 B - stainless steel

Innengewinde: Whitworth Rohrgewinde (BSPP), zylindrisch
Inner thread: Whitworth pipe thread (BSPP), cylindrical



BG Series	IG IT	Ø (mm)	Durchfluss (l/min) Flow rate (l/min)	PN (bar)	SW AF	Art.-Nr. Item-No.
0	G 1/8"-28	23	9	400	17	**405 010v**
1	G 1/4"-19	28	24	350	19	**405 011v**
2	G 3/8"-19	35	46	300	22	**405 012v**
3	G 1/2"-14	44	90	300	27	**405 013v**
4	G 3/4"-14	52	220	220	34	**405 014v**
5	G 1"-11	60	260	200	41	**405 015v**
7	G 1 1/4"-11	78,5	757	80	65	**405 016v**
7	G 1 1/2"-11	78,5	757	80	65	**405 017v**
8	G 2"-11	105	1000	60	90	**405 018v**

SVK - Muffen PUSH ISO 7241 B
QRC - female PUSH ISO 7241 B

Innengewinde: NPT
Inner thread: NPT



BG Series	IG IT	Ø (mm)	Durchfluss (l/min) Flow rate (l/min)	PN (bar)	SW AF	Art.-Nr. Item-No.
0	1/8"-27 NPT	23	9	500	17	**405 010 81**
1	1/4"-18 NPT	28	24	250	19	**405 011 82**
2	3/8"-18 NPT	35	46	250	22	**405 012 83**
3	1/2"-14 NPT	44	90	250	27	**405 013 84**
4	3/4"-14 NPT	52	220	250	34	**405 014 85**
5	1"-11,5 NPT	60	260	250	41	**405 015 86**
7	1 1/4"-11,5 NPT	78,5	757	200	65	**405 016 87**
7	1 1/2"-11,5 NPT	78,5	757	200	65	**405 017 88**
8	2"-11,5 NPT	105	1000	100	90	**405 018 89**

SVK - Muffen PUSH ISO 7241 B - Edelstahl
QRC - female PUSH ISO 7241 B - stainless steel



Innengewinde: NPT
Inner thread: NPT

BG Series	IG IT	Ø (mm)	Durchfluss (l/min) Flow rate (l/min)	PN (bar)	SW AF	Art.-Nr. Item-No.
0	1/8"-27 NPT	23	9	400	17	**405 010 81v**
1	1/4"-18 NPT	28	24	350	19	**405 011 82v**
2	3/8"-18 NPT	35	46	300	22	**405 012 83v**
3	1/2"-14 NPT	44	90	300	27	**405 013 84v**
4	3/4"-14 NPT	52	220	220	34	**405 014 85v**
5	1"-11,5 NPT	60	260	200	41	**405 015 86v**
7	1 1/4"-11,5 NPT	78,5	757	80	65	**405 016 87v**
7	1 1/2"-11,5 NPT	78,5	757	80	65	**405 017 88v**
8	2"-11,5 NPT	105	1000	60	90	**405 018 89v**

SVK - Stecker PUSH ISO 7241 B
QRC - male PUSH ISO 7241 B



Innengewinde: Whitworth Rohrgewinde (BSPP), zylindrisch
Inner thread: Whitworth pipe thread (BSPP), cylindrical

BG Series	IG IT	Ø (mm)	Durchfluss (l/min) Flow rate (l/min)	PN (bar)	SW AF	Art.-Nr. Item-No.
0	G 1/8"-28	10,9	9	500	14	**405 020**
1	G 1/4"-19	14,2	24	250	19	**405 021**
2	G 3/8"-19	19,1	46	250	22	**405 022**
3	G 1/2"-14	23,5	90	250	27	**405 023**
4	G 3/4"-14	31,4	220	250	34	**405 024**
5	G 1"-11	37,8	260	250	41	**405 025**
7	G 1 1/4"-11	44,5	757	200	65	**405 026**
7	G 1 1/2"-11	44,5	757	200	65	**405 027**
8	G 2"-11	63,2	1000	100	90	**405 028**

SVK - Stecker PUSH ISO 7241 B - Edelstahl
QRC - male PUSH ISO 7241 B - stainless steel



Innengewinde: Whitworth Rohrgewinde (BSPP), zylindrisch
Inner thread: Whitworth pipe thread (BSPP), cylindrical

BG Series	IG IT	Ø (mm)	Durchfluss (l/min) Flow rate (l/min)	PN (bar)	SW AF	Art.-Nr. Item-No.
0	G 1/8"-28	10,9	9	400	14	**405 020v**
1	G 1/4"-19	14,2	24	350	19	**405 021v**
2	G 3/8"-19	19,1	46	300	22	**405 022v**
3	G 1/2"-14	23,5	90	300	27	**405 023v**
4	G 3/4"-14	31,45	220	220	34	**405 024v**
5	G 1"-11	37,8	260	200	41	**405 025v**
7	G 1 1/4"-11	44,5	757	80	65	**405 026v**
7	G 1 1/2"-11	44,5	757	80	65	**405 027v**
8	G 2"-11	63,2	1000	60	90	**405 028v**

SVK - Stecker PUSH ISO 7241 B
QRC - male PUSH ISO 7241 B

Innengewinde: NPT
Inner thread: NPT

BG Series	IG IT	Ø (mm)	Durchfluss (l/min) Flow rate (l/min)	PN (bar)	SW AF	Art.-Nr. Item-No.
0	1/8"-27 NPT	10,9	9	500	14	**405 020 81**
1	1/4"-18 NPT	14,2	24	250	19	**405 021 82**
2	3/8"-18 NPT	19,1	46	250	22	**405 022 83**
3	1/2"-14 NPT	23,5	90	250	27	**405 023 84**
4	3/4"-14 NPT	31,4	220	250	34	**405 024 85**
5	1"-11,5 NPT	37,8	260	250	41	**405 025 86**
7	1 1/4"-11,5 NPT	44,5	757	200	65	**405 026 87**
7	1 1/2"-11,5 NPT	44,5	757	200	65	**405 027 88**
8	2"-11,5 NPT	63,2	1000	100	90	**405 028 89**



SVK - Stecker PUSH ISO 7241 B - Edelstahl
QRC - male PUSH ISO 7241 B - stainless steel

Innengewinde: NPT
Inner thread: NPT

BG Series	IG IT	Ø (mm)	Durchfluss (l/min) Flow rate (l/min)	PN (bar)	SW AF	Art.-Nr. Item-No.
0	1/8"-27 NPT	10,9	9	400	14	**405 020 81v**
1	1/4"-18 NPT	14,2	24	350	19	**405 021 82v**
2	3/8"-18 NPT	19,1	46	300	22	**405 022 83v**
3	1/2"-14 NPT	23,5	90	300	27	**405 023 84v**
4	3/4"-14 NPT	31,4	220	220	34	**405 024 85v**
5	1"-11,5 NPT	37,8	260	200	41	**405 025 86v**
7	1 1/4"-11,5 NPT	44,5	757	80	65	**405 026 87v**
7	1 1/2"-11,5 NPT	44,5	757	80	65	**405 027 88v**
8	2"-11,5 NPT	63,2	1000	60	90	**405 028 89v**



SVK ohne Ventil - Muffen ISO 7241 B - Edelstahl
QRC without valve - female ISO 7241 B - stainless steel

Innengewinde: Whitworth Rohrgewinde (BSPP), zylindrisch
Inner thread: Whitworth pipe thread (BSPP), cylindrical

BG Series	IG IT	Ø (mm)	Durchfluss (l/min) Flow rate (l/min)	PN (bar)	SW AF	Art.-Nr. Item-No.
1	G 1/4"-19	28	90	350	19	**406 07 11 32v**
2	G 3/8"-19	35	220	350	24	**406 07 21 33v**
3	G 1/2"-14	44	380	350	27	**406 07 31 34v**
4	G 3/4"-14	52	560	250	36	**406 07 41 36v**
5	G 1"-11	60	760	200	41	**406 07 51 37v**
7	G 1 1/4"-11	78,6	1000	80	65	**406 07 71 38v**
7	G 1 1/2"-11	78,6	1000	80	65	**406 07 71 39v**
8	G 2"-11	105	1500	60	80	**406 07 81 40v**



SVK ohne Ventil - Muffen ISO 7241 B - Edelstahl
QRC without valve - female ISO 7241 B - stainless steel



Innengewinde: NPT
Inner thread: NPT

BG Series	IG IT	Ø (mm)	Durchfluss (l/min) Flow rate (l/min)	PN (bar)	SW AF	Art.-Nr. Item-No.
1	1/4"-18 NPT	28	90	350	19	**406 07 11 82v**
2	3/8"-18 NPT	35	220	350	24	**406 07 21 83v**
3	1/2"-14 NPT	44	380	350	27	**406 07 31 84v**
4	3/4"-14 NPT	52	560	250	36	**406 07 41 85v**
5	1"-11,5 NPT	60	760	200	41	**406 07 51 86v**
7	1 1/4"-11,5 NPT	78,6	1000	80	65	**406 07 71 87v**
7	1 1/2"-11,5 NPT	78,6	1000	80	65	**406 07 71 88v**
8	2"-11,5 NPT	105	1500	60	80	**406 07 81 89v**

SVK ohne Ventil - Stecker ISO 7241 B - Edelstahl
QRC without valve - male ISO 7241 B - stainless steel



Innengewinde: Whitworth Rohrgewinde (BSPP), zylindrisch
Inner thread: Whitworth pipe thread (BSPP), cylindrical

BG Series	IG IT	Ø (mm)	Durchfluss (l/min) Flow rate (l/min)	PN (bar)	SW AF	Art.-Nr. Item-No.
1	G 1/4"-19	14,2	90	350	19	**406 08 11 32v**
2	G 3/8"-19	19,1	220	350	22	**406 08 21 33v**
3	G 1/2"-14	23,55	380	350	27	**406 08 31 34v**
4	G 3/4"-14	31,45	560	250	34	**406 08 41 36v**
5	G 1"-11	37,8	760	200	41	**406 08 51 37v**
7	G 1 1/4"-11	44,5	1000	80	60	**406 08 71 38v**
7	G 1 1/2"-11	44,5	1000	80	60	**406 08 71 39v**
8	G 2"-11	63,2	1500	60	70	**406 08 81 40v**



Innengewinde: NPT
Inner thread: NPT

BG Series	IG IT	Ø (mm)	Durchfluss (l/min) Flow rate (l/min)	PN (bar)	SW AF	Art.-Nr. Item-No.
1	1/4"-18 NPT	14,2	90	350	19	**406 08 11 82v**
2	3/8"-18 NPT	19,1	220	350	22	**406 08 21 83v**
3	1/2"-14 NPT	23,55	380	350	27	**406 08 31 84v**
4	3/4"-14 NPT	31,45	560	250	34	**406 08 41 85v**
5	1"-11,5 NPT	37,8	760	200	41	**406 08 51 86v**
7	1 1/4"-11,5 NPT	44,5	1000	80	60	**406 08 71 87v**
7	1 1/2"-11,5 NPT	44,5	1000	80	60	**406 08 71 88v**
8	2"-11,5 NPT	63,2	1500	60	70	**406 08 81 89v**

SVK - Muffen ISO 7241 B API 16D
QRC - female ISO 7241 B API 16D

Innengewinde: Whitworth Rohrgewinde (BSPP), zylindrisch
Inner thread: Whitworth pipe thread (BSPP), cylindrical

BG Series	IG IT	Ø (mm)	Durchfluss (l/min) Flow rate (l/min)	PN (bar)	SW AF	Art.-Nr. Item-No.
3	G 1/2"-14	47	90	250	27	**406 05 31 34**
4	G 3/4"-14	56	220	250	34	**406 05 41 36**
5	G 1"-11	66	260	250	41	**406 05 51 37**



Innengewinde: NPT
Inner thread: NPT

BG Series	IG IT	Ø (mm)	Durchfluss (l/min) Flow rate (l/min)	PN (bar)	SW AF	Art.-Nr. Item-No.
3	1/2"-14 NPT	47	90	250	27	**406 05 31 84**
4	3/4"-14 NPT	56	220	250	34	**406 05 41 85**
5	1"-11,5 NPT	66	260	250	41	**406 05 51 86**



SVK - Stecker ISO 7241 B API 16D
QRC - male ISO 7241 B API 16D

Innengewinde: Whitworth Rohrgewinde (BSPP), zylindrisch
Inner thread: Whitworth pipe thread (BSPP), cylindrical

BG Series	IG IT	Ø (mm)	Durchfluss (l/min) Flow rate (l/min)	PN (bar)	SW AF	Art.-Nr. Item-No.
3	G 1/2"-14	23,55	90	250	27	**406 06 31 34**
4	G 3/4"-14	31,45	220	250	34	**406 06 41 36**
5	G 1"-11	37,8	260	250	41	**406 06 51 37**



Innengewinde: NPT
Inner thread: NPT

BG Series	IG IT	Ø (mm)	Durchfluss (l/min) Flow rate (l/min)	PN (bar)	SW AF	Art.-Nr. Item-No.
3	1/2"-14 NPT	23,55	90	250	27	**406 06 31 84**
4	3/4"-14 NPT	31,45	220	250	34	**406 06 41 85**
5	1"-11,5 NPT	37,8	260	250	41	**406 06 51 86**



SVK - Muffen PUSH ISO 7241 B - Messing
QRC - female PUSH ISO 7241 B - brass



Innengewinde: Whitworth Rohrgewinde (BSPP), zylindrisch
Inner thread: Whitworth pipe thread (BSPP), cylindrical

BG Series	IG IT	Ø (mm)	Durchfluss (l/min) Flow rate (l/min)	PN (bar)	SW AF	Art.-Nr. Item-No.
0	G 1/8"-28	23	9	300	17	**405 760**
1	G 1/4"-19	28	24	200	19	**405 761**
2	G 3/8"-19	35	46	200	22	**405 762**
3	G 1/2"-14	44	90	180	27	**405 763**
4	G 3/4"-14	52	220	130	34	**405 764**
5	G 1"-11	60	260	130	41	**405 765**
7	G 1 1/4"-11	78,5	757	60	65	**405 766**
7	G 1 1/2"-11	78,5	757	60	65	**405 767**
8	G 2"-11	105	1000	50	90	**405 768**



Innengewinde: NPT
Inner thread: NPT

BG Series	IG IT	Ø (mm)	Durchfluss (l/min) Flow rate (l/min)	PN (bar)	SW AF	Art.-Nr. Item-No.
0	1/8"-27 NPT	23	9	300	17	**405 760 81**
1	1/4"-18 NPT	28	24	200	19	**405 761 82**
2	3/8"-18 NPT	35	46	200	22	**405 762 83**
3	1/2"-14 NPT	44	90	180	27	**405 763 84**
4	3/4"-14 NPT	52	220	130	34	**405 764 85**
5	1"-11,5 NPT	60	260	130	41	**405 765 86**
7	1 1/4"-11,5 NPT	78,5	757	60	65	**405 766 87**
7	1 1/2"-11,5 NPT	78,5	757	60	65	**405 767 88**
8	2"-11,5 NPT	105	1000	50	90	**405 768 89**

SVK - Stecker PUSH ISO 7241 B - Messing
QRC - male PUSH ISO 7241 B - brass



Innengewinde: Whitworth Rohrgewinde (BSPP), zylindrisch
Inner thread: Whitworth pipe thread (BSPP), cylindrical

BG Series	IG IT	Ø (mm)	Durchfluss (l/min) Flow rate (l/min)	PN (bar)	SW AF	Art.-Nr. Item-No.
0	G 1/8"-28	10,9	9	300	14	**405 770**
1	G 1/4"-19	14,2	24	200	19	**405 771**
2	G 3/8"-19	19,1	46	200	22	**405 772**
3	G 1/2"-14	23,55	90	180	27	**405 773**
4	G 3/4"-14	31,45	220	130	34	**405 774**
5	G 1"-11	37,8	260	130	41	**405 775**
7	G 1 1/4"-11	44,5	757	60	65	**405 776**
7	G 1 1/2"-11	44,5	757	60	65	**405 777**
8	G 2"-11	63,2	1000	50	90	**405 778**

SVK - Stecker PUSH ISO 7241 B - Messing
QRC - male PUSH ISO 7241 B - brass

Innengewinde: NPT
Inner thread: NPT

BG Series	**IG** IT	**Ø (mm)**	**Durchfluss (l/min)** Flow rate (l/min)	**PN (bar)**	**SW** AF	**Art.-Nr.** Item-No.
0	1/8"-27 NPT	10,9	9	300	14	**405 770 81**
1	1/4"-18 NPT	14,2	24	200	19	**405 771 82**
2	3/8"-18 NPT	19,1	46	200	22	**405 772 83**
3	1/2"-14 NPT	23,55	90	180	27	**405 773 84**
4	3/4"-14 NPT	31,45	220	130	34	**405 774 85**
5	1"-11,5 NPT	37,8	260	130	41	**405 775 86**
7	1 1/4"-11,5 NPT	44,5	757	60	65	**405 776 87**
7	1 1/2"-11,5 NPT	44,5	757	60	65	**405 777 88**
8	2"-11,5 NPT	63,2	1000	50	90	**405 778 89**



Staubschutze für SVK - Muffen ISO 7241 B
Dust protection for QRC - female ISO 7241 B

Werkstoff: PVC
Geeignet für Stahl-, Edelstahl- und Messingausführung
Material: PVC
Suitable for steel, stainless steel and brass versions

BG Series	**Ø (mm)**	**Farbe** Colour	**Art.-Nr.** Item-No.
0	10,9	Rot / Red / Rouge	**405 030**
1	14,2	Rot / Red / Rouge	**405 031**
2	19,1	Rot / Red / Rouge	**405 032**
3	23,5	Rot / Red / Rouge	**405 033**
4	31,45	Rot / Red / Rouge	**405 034**
5	37,8	Rot / Red / Rouge	**405 035**



Werkstoff: Aluminium mit Kette
Geeignet für Stahl-, Edelstahl- und Messingausführung
Material: aluminium with chain
Suitable for steel, stainless steel and brass versions

BG Series	**Ø (mm)**	**Art.-Nr.** Item-No.
1	14,2	**405 031 90**
2	19,1	**405 032 90**
3	23,5	**405 033 90**
4	31,45	**405 034 90**
5	37,8	**405 035 90**
7	44,5	**405 037 90**
8	63,2	**405 038 90**



Staubschutze für SVK - Stecker ISO 7241 B
Dust protection for QRC - male ISO 7241 B



Werkstoff: PVC
Geeignet für Stahl-, Edelstahl- und Messingausführung
Material: PVC
Suitable for steel, stainless steel and brass versions

BG Series	**Ø (mm)**	**Farbe** Colour	**Art.-Nr.** Item-No.
0	10,9	Rot / Red / Rouge	**405 040**
1	14,2	Rot / Red / Rouge	**405 041**
2	19,1	Rot / Red / Rouge	**405 042**
3	23,5	Rot / Red / Rouge	**405 043**
4	31,45	Rot / Red / Rouge	**405 044**
5	37,8	Rot / Red / Rouge	**405 045**



Werkstoff: Aluminium mit Kette
Geeignet für Stahl-, Edelstahl- und Messingausführung
Material: aluminium with chain
Suitable for steel, stainless steel and brass versions

BG Series	**Ø (mm)**	**Art.-Nr.** Item-No.
1	14,2	**405 041 90**
2	19,1	**405 042 90**
3	23,5	**405 043 90**
4	31,45	**405 044 90**
5	37,8	**405 045 90**
7	44,5	**405 047 90**
8	63,2	**405 048 90**

Dichtsätze für SVK - Muffen ISO 7241 B
Sealing kits for QRC - female ISO 7241 B



Geeignet für Stahl-, Edelstahl- und Messingausführung
Suitable for steel, stainless steel and brass versions

BG Series	**Art.-Nr.** Item-No.
0	**405 039 00**
1	**405 039 01**
2	**405 039 02**
3	**405 039 03**
4	**405 039 04**
5	**405 039 05**
7	**405 039 07**
8	**405 039 08**

Nordic SVK - Muffen
Nordic QRC - female

A

Innengewinde: Whitworth Rohrgewinde (BSPP), zylindrisch
Austauschbar: mit Parker-Tema T-Serie
Inner thread: Whitworth pipe thread (BSPP), cylindrical
Interchangeable: with Parker-Tema T-series



BG Series	**IG** IT	**Ø (mm)**	**Durchfluss (l/min)** Flow rate (l/min)	**PN (bar)**	**SW** AF	**Art.-Nr.** Item-No.
1	G 1/4"-19	25	29	400	21	**405 69 11 32**
2	G 3/8"-19	35	90	370	24	**405 69 21 33**
3	G 1/2"-14	40	160	350	30	**405 69 31 34**
4	G 3/4"-14	52	300	300	38	**405 69 41 36**
6	G 1"-11	62,2	500	300	45	**405 69 61 37**

Innengewinde: NPT
Austauschbar: mit Parker-Tema T-Serie
Inner thread: NPT
Interchangeable: with Parker-Tema T-series



BG Series	**IG** IT	**Ø (mm)**	**Durchfluss (l/min)** Flow rate (l/min)	**PN (bar)**	**SW** AF	**Art.-Nr.** Item-No.
1	1/4"-18 NPT	25	29	400	21	**405 69 11 82**
2	3/8"-18 NPT	35	90	370	22	**405 69 21 83**
3	1/2"-14 NPT	40	160	350	27	**405 69 31 84**
4	3/4"-14 NPT	52	300	300	36	**405 69 41 85**
6	1"-11,5 NPT	62,2	500	300	46	**405 69 61 86**

Nordic SVK - Stecker
Nordic QRC - male

Innengewinde: Whitworth Rohrgewinde (BSPP), zylindrisch
Austauschbar: mit Parker-Tema T-Serie
Inner thread: Whitworth pipe thread (BSPP), cylindrical
Interchangeable: with Parker-Tema T-series



BG Series	**IG** IT	**Ø (mm)**	**Durchfluss (l/min)** Flow rate (l/min)	**PN (bar)**	**SW** AF	**Art.-Nr.** Item-No.
1	G 1/4"-19	12	29	400	19	**405 70 11 32**
2	G 3/8"-19	20	90	370	24	**405 70 21 33**
3	G 1/2"-14	24,8	160	350	30	**405 70 31 34**
4	G 3/4"-14	32,7	300	300	38	**405 70 41 36**
6	G 1"-11	40,9	500	300	45	**405 70 61 37**

Innengewinde: NPT
Austauschbar: mit Parker-Tema T-Serie
Inner thread: NPT
Interchangeable: with Parker-Tema T-series



BG Series	**IG** IT	**Ø (mm)**	**Durchfluss (l/min)** Flow rate (l/min)	**PN (bar)**	**SW** AF	**Art.-Nr.** Item-No.
1	1/4"-18 NPT	12	29	400	19	**405 70 11 82**
2	3/8"-18 NPT	20	90	370	22	**405 70 21 83**
3	1/2"-14 NPT	24,8	160	350	27	**405 70 31 84**
4	3/4"-14 NPT	32,7	300	300	36	**405 70 41 85**
6	1"-11,5 NPT	40,9	500	300	46	**405 70 61 86**

Nordic Kupplungen - Muffen - unter Druck kuppelbar
Nordic couplings - female - connectable under pressure



Innengewinde: Whitworth Rohrgewinde (BSPP), zylindrisch
Anwendung: unter Druck kuppelbar
Austauschbar: mit Parker-Tema T-Serie
Inner thread: Whitworth pipe thread (BSPP), cylindrical
Application: connectable under pressure
Interchangeable: with Parker-Tema T-series

BG Series	**IG** IT	**Ø (mm)**	**Durchfluss (l/min)** Flow rate (l/min)	**PN (bar)**	**SW** AF	**Art.-Nr.** Item-No.
1	G 1/4"-19	25	29	400	21	**405 67 11 32**
2	G 3/8"-19	35	90	370	24	**405 67 21 33**
3	G 1/2"-14	40	160	350	30	**405 67 31 34**
4	G 3/4"-14	52	300	300	38	**405 67 41 36**
6	G 1"-11	62,2	500	300	45	**405 67 61 37**



Innengewinde: NPT
Anwendung: unter Druck kuppelbar
Austauschbar: mit Parker-Tema T-Serie
Inner thread: NPT
Application: connectable under pressure
Interchangeable: with Parker-Tema T-series

BG Series	**IG** IT	**Ø (mm)**	**Durchfluss (l/min)** Flow rate (l/min)	**PN (bar)**	**SW** AF	**Art.-Nr.** Item-No.
1	1/4"-18 NPT	25	29	400	21	**405 67 11 82**
2	3/8"-18 NPT	35	90	370	22	**405 67 21 83**
3	1/2"-14 NPT	40	160	350	27	**405 67 31 84**
4	3/4"-14 NPT	52	300	300	36	**405 67 41 85**
6	1"-11,5 NPT	62,2	500	300	46	**405 67 61 86**

Nordic Kupplungen - Stecker - unter Druck kuppelbar
Nordic couplings - male - connectable under pressure



Anwendung: unter Druck kuppelbar
Austauschbar: mit Parker-Tema T-Serie
Application: connectable under pressure
Interchangeable: with Parker-Tema T-series

BG Series	**IG** IT	**Ø (mm)**	**Durchfluss (l/min)** Flow rate (l/min)	**PN (bar)**	**SW** AF	**Art.-Nr.** Item-No.
1	G 1/4"-19	12	29	400	19	**405 68 11 32**
2	G 3/8"-19	20	90	370	24	**405 68 21 33**
3	G 1/2"-14	24,8	160	350	30	**405 68 31 34**
4	G 3/4"-14	32,7	300	300	38	**405 68 41 36**
6	G 1"-11	40,9	500	300	45	**405 68 61 37**

Nordic Kupplungen - Stecker - unter Druck kuppelbar
Nordic couplings - male - connectable under pressure

Innengewinde: NPT
Anwendung: unter Druck kuppelbar
Austauschbar: mit Parker-Tema T-Serie
Inner thread: NPT
Application: connectable under pressure
Interchangeable: with Parker-Tema T-series



BG Series	**IG** IT	**Ø (mm)**	**Durchfluss (l/min)** Flow rate (l/min)	**PN (bar)**	**SW** AF	**Art.-Nr.** Item-No.
1	1/4"-18 NPT	12	29	400	19	**405 68 11 82**
2	3/8"-18 NPT	20	90	370	22	**405 68 21 83**
3	1/2"-14 NPT	24,8	160	350	27	**405 68 31 84**
4	3/4"-14 NPT	32,7	300	300	36	**405 68 41 85**
6	1"-11,5 NPT	40,9	500	300	46	**405 68 61 86**

Nordic Kupplungen ohne Ventil - Muffen
Nordic couplings without valve - female

Innengewinde: Whitworth Rohrgewinde (BSPP), zylindrisch
Austauschbar: mit Parker-Tema T-Serie
Inner thread: Whitworth pipe thread (BSPP), cylindrical
Interchangeable: with Parker-Tema T-series



BG Series	**IG** IT	**Ø (mm)**	**Durchfluss (l/min)** Flow rate (l/min)	**PN (bar)**	**SW** AF	**Art.-Nr.** Item-No.
1	G 1/4"-19	25	29	400	19	**405 69 19 32**
2	G 3/8"-19	35	90	370	24	**405 69 29 33**
3	G 1/2"-14	40	160	350	30	**405 69 39 34**
4	G 3/4"-14	52	300	300	38	**405 69 49 36**
6	G 1"-11	62,2	500	300	45	**405 69 69 37**

Innengewinde: NPT
Austauschbar: mit Parker-Tema T-Serie
Inner thread: NPT
Interchangeable: with Parker-Tema T-series



BG Series	**IG** IT	**Ø (mm)**	**Durchfluss (l/min)** Flow rate (l/min)	**PN (bar)**	**SW** AF	**Art.-Nr.** Item-No.
1	1/4"-18 NPT	25	29	400	19	**405 69 19 82**
2	3/8"-18 NPT	35	90	370	22	**405 69 29 83**
3	1/2"-14 NPT	40	160	350	27	**405 69 39 84**
4	3/4"-14 NPT	52	300	300	36	**405 69 49 85**
6	1"-11,5 NPT	62,2	500	300	46	**405 69 69 86**

Nordic Kupplungen ohne Ventil - Stecker
Nordic couplings without valve - male



Innengewinde: Whitworth Rohrgewinde (BSPP), zylindrisch
Austauschbar: mit Parker-Tema T-Serie
Inner thread: Whitworth pipe thread (BSPP), cylindrical
Interchangeable: with Parker-Tema T-series

BG Series	IG IT	Ø (mm)	Durchfluss (l/min) Flow rate (l/min)	PN (bar)	SW AF	Art.-Nr. Item-No.
1	G 1/4"-19	12	29	400	19	**405 70 19 32**
2	G 3/8"-19	20	90	370	24	**405 70 29 33**
3	G 1/2"-14	24,8	160	350	30	**405 70 39 34**
4	G 3/4"-14	32,7	300	300	38	**405 70 49 36**
6	G 1"-11	40,9	500	300	45	**405 70 69 37**



Innengewinde: NPT
Austauschbar: mit Parker-Tema T-Serie
Inner thread: NPT
Interchangeable: with Parker-Tema T-series

BG Series	IG IT	Ø (mm)	Durchfluss (l/min) Flow rate (l/min)	PN (bar)	SW AF	Art.-Nr. Item-No.
1	1/4"-18 NPT	12	29	400	19	**405 70 19 82**
2	3/8"-18 NPT	20	90	370	22	**405 70 29 83**
3	1/2"-14 NPT	24,8	160	350	27	**405 70 39 84**
4	3/4"-14 NPT	32,7	300	300	36	**405 70 49 85**
6	1"-11,5 NPT	40,9	500	300	46	**405 70 69 86**

Staubschutze für Nordic Kupplungen - Muffen
Dust protection for Nordic couplings - female



Werkstoff: PVC
Material: PVC

BG Series	Farbe Colour	Art.-Nr. Item-No.
2	Rot / Red / Rouge	**405 972 01**
3	Rot / Red / Rouge	**405 973 01**
4	Rot / Red / Rouge	**405 974 01**
6	Rot / Red / Rouge	**405 975 01**



Werkstoff: PVC
Material: PVC

BG Series	Farbe Colour	Art.-Nr. Item-No.
1	Blau / Blue / Bleu	**405 971 01**

Staubschutze für Nordic Kupplungen - Stecker
Dust protection for Nordic couplings - male

Werkstoff: PVC
Material: PVC

BG Series	**Farbe** Colour	**Art.-Nr.** Item-No.
2	Rot / Red / Rouge	**405 977 01**
3	Rot / Red / Rouge	**405 978 01**
4	Rot / Red / Rouge	**405 979 01**
6	Rot / Red / Rouge	**405 979 02**



Werkstoff: PVC
Material: PVC

BG Series	**Farbe** Colour	**Art.-Nr.** Item-No.
1	Blau / Blue / Bleu	**405 976 01**



Dichtsätze für Nordic Kupplungen - Muffen
Sealing kits for Nordic couplings - female

BG Series	**Art.-Nr.** Item-No.
2	**405 952 01**
3	**405 953 01**
4	**405 954 01**
6	**405 956 01**



Dichtsätze für Tema Kupplungen - Muffen
Sealing kits for Tema couplings - female



Anwendung: nur für Original TEMA
Application: only for original TEMA

BG Series	Art.-Nr. Item-No.
1	**405 951**
2	**405 952**
3	**405 953**
4	**405 954**
6	**405 956**

Gromelle 5000 SVK - Muffen
Gromelle 5000 QRC - female



Innengewinde: Whitworth Rohrgewinde (BSPP), zylindrisch
Inner thread: Whitworth pipe thread (BSPP), cylindrical

BG Series	IG IT	Ø (mm)	Durchfluss (l/min) Flow rate (l/min)	PN (bar)	Art.-Nr. Item-No.
0	G 1/8"-28	24	6,1	500	**407 05 00 31**
1	G 1/4"-19	28	11,6	350	**407 05 01 32**
2	G 3/8"-19	34	16,7	300	**407 05 02 33**
3	G 1/2"-14	38	25,5	250	**407 05 03 34**
4	G 3/4"-14	48	55	200	**407 05 04 36**
5	G 1"-11	52	87	150	**407 05 05 37**
6	G 1 1/4"-11	75	140	100	**407 05 06 38**
7	G 1 1/2"-11	85	208	75	**407 05 07 39**
8	G 2"-11	97	357	50	**407 05 08 40**

Gromelle 5000 SVK - Muffen - Edelstahl
Gromelle 5000 QRC - female - stainless steel



Innengewinde: Whitworth Rohrgewinde (BSPP), zylindrisch
Inner thread: Whitworth pipe thread (BSPP), cylindrical

BG Series	IG IT	Ø (mm)	Durchfluss (l/min) Flow rate (l/min)	PN (bar)	Art.-Nr. Item-No.
0	G 1/8"-28	24	6,1	150	**407 05 00 31v**
1	G 1/4"-19	28	11,6	115	**407 05 01 32v**
2	G 3/8"-19	34	16,7	87,5	**407 05 02 33v**
3	G 1/2"-14	38	25,5	75	**407 05 03 34v**
4	G 3/4"-14	48	55	62,5	**407 05 04 36v**
5	G 1"-11	52	87	50	**407 05 05 37v**
6	G 1 1/4"-11	75	140	50	**407 05 06 38v**
7	G 1 1/2"-11	85	208	37,5	**407 05 07 39v**
8	G 2"-11	97	357	20	**407 05 08 40v**

Gromelle 5000 SVK - Muffen
Gromelle 5000 QRC - female

Innengewinde: NPT
Inner thread: NPT

BG Series	IG IT	Ø (mm)	Durchfluss (l/min) Flow rate (l/min)	PN (bar)	Art.-Nr. Item-No.
0	1/8"-27 NPT	24	6,1	500	**407 05 00 81**
1	1/4"-18 NPT	28	11,6	350	**407 05 01 82**
2	3/8"-18 NPT	34	16,7	300	**407 05 02 83**
3	1/2"-14 NPT	38	25,5	250	**407 05 03 84**
4	3/4"-14 NPT	48	55	200	**407 05 04 85**
5	1"-11,5 NPT	52	87	150	**407 05 05 86**



Gromelle 5000 SVK - Muffen - Edelstahl
Gromelle 5000 QRC - female - stainless steel

Innengewinde: NPT
Inner thread: NPT

BG Series	IG IT	Ø (mm)	Durchfluss (l/min) Flow rate (l/min)	PN (bar)	Art.-Nr. Item-No.
0	1/8"-27 NPT	24	6,1	150	**407 05 00 81v**
1	1/4"-18 NPT	28	11,6	115	**407 05 01 82v**
2	3/8"-18 NPT	34	16,7	87,5	**407 05 02 83v**
3	1/2"-14 NPT	38	25,5	75	**407 05 03 84v**
4	3/4"-14 NPT	48	55	62,5	**407 05 04 85v**
5	1"-11,5 NPT	52	87	50	**407 05 05 86v**



Gromelle 5000 SVK - Stecker
Gromelle 5000 QRC - male

Innengewinde: Whitworth Rohrgewinde (BSPP), zylindrisch
Inner thread: Whitworth pipe thread (BSPP), cylindrical

BG Series	IG IT	Ø (mm)	Durchfluss (l/min) Flow rate (l/min)	PN (bar)	Art.-Nr. Item-No.
0	G 1/8"-28	11	6,1	500	**407 06 00 31**
1	G 1/4"-19	14,2	11,6	350	**407 06 01 32**
2	G 3/8"-19	19	16,7	300	**407 06 02 33**
3	G 1/2"-14	20,6	25,5	250	**407 06 03 34**
4	G 3/4"-14	27,9	55	200	**407 06 04 36**
5	G 1"-11	32,4	87	150	**407 06 05 37**
6	G 1 1/4"-11	46,9	140	100	**407 06 06 38**
7	G 1 1/2"-11	56	208	75	**407 06 07 39**
8	G 2"-11	65	357	50	**407 06 08 40**



Gromelle 5000 SVK - Stecker - Edelstahl
Gromelle 5000 QRC - male - stainless steel



Innengewinde: Whitworth Rohrgewinde (BSPP), zylindrisch
Inner thread: Whitworth pipe thread (BSPP), cylindrical

BG Series	IG IT	Ø (mm)	Durchfluss (l/min) Flow rate (l/min)	PN (bar)	Art.-Nr. Item-No.
0	G 1/8"-28	11	6,1	150	**407 06 00 31v**
1	G 1/4"-19	14,2	11,6	115	**407 06 01 32v**
2	G 3/8"-19	19	16,7	87,5	**407 06 02 33v**
3	G 1/2"-14	20,6	25,5	75	**407 06 03 34v**
4	G 3/4"-14	27,9	55	62,5	**407 06 04 36v**
5	G 1"-11	32,4	87	50	**407 06 05 37v**
6	G 1 1/4"-11	46,9	140	50	**407 06 06 38v**
7	G 1 1/2"-11	56	208	37,5	**407 06 07 39v**
8	G 2"-11	65	357	20	**407 06 08 40v**

Gromelle 5000 SVK - Stecker
Gromelle 5000 QRC - male



Innengewinde: NPT
Inner thread: NPT

BG Series	IG IT	Ø (mm)	Durchfluss (l/min) Flow rate (l/min)	PN (bar)	Art.-Nr. Item-No.
1	1/8"-27 NPT	11	11,6	350	**407 06 00 81**
1	1/4"-18 NPT	14,2	11,6	350	**407 06 01 82**
2	3/8"-18 NPT	19	16,7	300	**407 06 02 83**
3	1/2"-14 NPT	20,6	25,5	250	**407 06 03 84**
4	3/4"-14 NPT	27,9	55	200	**407 06 04 85**
5	1"-11,5 NPT	32,4	87	150	**407 06 05 86**

Gromelle 5000 SVK - Stecker - Edelstahl
Gromelle 5000 QRC - male - stainless steel



Innengewinde: NPT
Inner thread: NPT

BG Series	IG IT	Ø (mm)	Durchfluss (l/min) Flow rate (l/min)	PN (bar)	Art.-Nr. Item-No.
0	1/8"-27 NPT	11	6,1	150	**407 06 00 81v**
1	1/4"-18 NPT	14,2	11,6	115	**407 06 01 82v**
2	3/8"-18 NPT	19	16,7	87,5	**407 06 02 83v**
3	1/2"-14 NPT	20,6	25,5	75	**407 06 03 84v**
4	3/4"-14 NPT	27,9	55	62,5	**407 06 04 85v**
5	1"-11,5 NPT	32,4	87	50	**407 06 05 86v**

Staubschutze für Gromelle 5000 SVK - Muffen
Dust protection for Gromelle 5000 QRC - female

Werkstoff: Aluminium mit Kette
Material: aluminium with chain

BG Series	Art.-Nr. Item-No.
0	**407 05 00 00**
1	**407 05 00 01**
2	**407 05 00 02**
3	**407 05 00 03**
4	**407 05 00 04**
5	**407 05 00 05**
6	**407 05 00 06**
7	**407 05 00 07**
8	**407 05 00 08**



Staubschutze für Gromelle 5000 SVK - Stecker
Dust protection for Gromelle 5000 QRC - male

Werkstoff: Aluminium mit Kette
Material: aluminium with chain

BG Series	Art.-Nr. Item-No.
0	**407 06 00 00**
1	**407 06 00 01**
2	**407 06 00 02**
3	**407 06 00 03**
4	**407 06 00 04**
5	**407 06 00 05**
6	**407 06 00 06**
7	**407 06 00 07**
8	**407 06 00 08**



Dichtsätze für Gromelle 5000 SVK - Muffen
Sealing kits for Gromelle 5000 QRC - female

BG Series	Art.-Nr. Item-No.
0	**407 05 00 10**
1	**407 05 00 11**
2	**407 05 00 12**
3	**407 05 00 13**
4	**407 05 00 14**
5	**407 05 00 15**
6	**407 05 00 16**
7	**407 05 00 17**
8	**407 05 00 18**





Flatfacekupplungen
Flatface couplings

Seite
Page



Flachdichtende Steckkupplungen ISO 16028 96
Flat seal couplings ISO 16028



Flachdichtende Steckkupplungen ISO 16028 Druckeliminator 113
Flat seal couplings ISO 16028 pressure eliminator



Flachdichtende Steckkupplungen ISO 16028 Hammereinsatz 116
Flat seal couplings ISO 16028 hammer use



Zubehör Flachdichtende Steckkupplungen ISO 16028 116
Accessories flat seal couplings ISO 16028



Flachdichtende ST71 Steckkupplungen 121
Flat seal ST71 couplings

B

Baugrößenbestimmung
Series determination





WICHTIG
Zur Bestimmung der Baugröße messen Sie bitte bei Muffen den Außendurchmesser der Schiebehülse und bei Steckern den Außendurchmesser des vorderen Steckerteils.

IMPORTANT
To determine the series please measure the outer diameter of the sleeve insert in the case of female couplings and the outer diameter of the front plug section in the case of male couplings.



Leichte Baureihe

Anschlussgewinde: Außengewinde mit 24° Aussenkung passend für Rohrverschraubungen DIN 2353 und DKL/DKOL
Norm: ISO 16028

Light duty

Connection thread: outer thread 24° chamfer suitable for pipe fittings DIN 2353 and DKL/DKOL
Norm: ISO 16028

BG Series	RA PJ	Anschlussgewinde Connection thread	Ø (mm)	Durchfluss (l/min) Flow rate (l/min)	PN (bar)	Art.-Nr. Item-No.
1	L06	M 12X1,5	28	24	400	**408 101**
1	L08	M 14X1,5	28	24	400	**408 102**
1	L10	M 16X1,5	28	24	400	**408 103**
1	L12	M 18X1,5	28	24	400	**408 104**
2	L08	M 14X1,5	32	46	350	**408 105**
2	L10	M 16X1,5	32	46	350	**408 106**
2	L12	M 18X1,5	32	46	350	**408 107**
2	L15	M 22X1,5	32	46	350	**408 108**
2	L18	M 26X1,5	32	46	350	**408 109**
3	L12	M 18X1,5	38	90	350	**408 113**
3	L15	M 22X1,5	38	90	350	**408 114**
3	L18	M 26X1,5	38	90	350	**408 115**
3	L22	M 30X2	38	90	350	**408 116**
4A	L12	M 18X1,5	42	150	350	**408 117**
4A	L15	M 22X1,5	42	150	350	**408 118**
4A	L18	M 26X1,5	42	150	350	**408 119**
4A	L22	M 30X2	42	150	350	**408 120**
4	L18	M 26X1,5	48	200	350	**408 121**
4	L22	M 30X2	48	200	350	**408 122**
4	L28	M 36X2	48	200	350	**408 123**



Schwere Baureihe

Anschlussgewinde: Außengewinde mit 24° Aussenkung passend für Rohrverschraubungen DIN 2353 und DKS/DKOS
Norm: ISO 16028

Heavy duty

Connection thread: outer thread 24° chamfer suitable for pipe fittings DIN 2353 and DKS/DKOS
Norm: ISO 16028

BG Series	RA PJ	Anschlussgewinde Connection thread	Ø (mm)	Durchfluss (l/min) Flow rate (l/min)	PN (bar)	Art.-Nr. Item-No.
1	S08	M 16X1,5	28	24	400	**408 202**
1	S10	M 18X1,5	28	24	400	**408 203**
1	S12	M 20X1,5	28	24	400	**408 204**
2	S10	M 18X1,5	32	46	350	**408 205**
2	S12	M 20X1,5	32	46	350	**408 206**
2	S14	M 22X1,5	32	46	350	**408 207**
2	S16	M 24X1,5	32	46	350	**408 208**
3	S10	M 18X1,5	38	90	350	**408 212**
3	S12	M 20X1,5	38	90	350	**408 213**
3	S14	M 22X1,5	38	90	350	**408 214**
3	S16	M 24X1,5	38	90	350	**408 215**
3	S20	M 30X2	38	90	350	**408 216**
4A	S10	M 18X1,5	42	150	350	**408 217**
4A	S12	M 20X1,5	42	150	350	**408 218**
4A	S14	M 22X1,5	42	150	350	**408 219**
4A	S16	M 24X1,5	42	150	350	**408 220**
4A	S20	M 30X2	42	150	350	**408 221**
4	S20	M 30X2	48	200	350	**408 222**
4	S25	M 36X2	48	200	350	**408 223**

Leichte Baureihe

Anschlussgewinde: Außengewinde mit 24° Aussenkung passend für Rohrverschraubungen DIN 2353 und DKL/DKOL
Norm: ISO 16028



Light duty

Connection thread: outer thread 24° chamfer suitable for pipe fittings DIN 2353 and DKL/DKOL
Norm: ISO 16028

BG Series	RA PJ	Anschlussgewinde Connection thread	Ø (mm)	Durchfluss (l/min) Flow rate (l/min)	PN (bar)	Art.-Nr. Item-No.
1	L06	M 12X1,5	16,2	24	400	**408 131**
1	L08	M 14X1,5	16,2	24	400	**408 132**
1	L10	M 16X1,5	16,2	24	400	**408 133**
1	L12	M 18X1,5	16,2	24	400	**408 134**
2	L08	M 14X1,5	19,8	46	350	**408 135**
2	L10	M 16X1,5	19,8	46	350	**408 136**
2	L12	M 18X1,5	19,8	46	350	**408 137**
2	L15	M 22X1,5	19,8	46	350	**408 138**
2	L18	M 26X1,5	19,8	46	350	**408 139**
3	L12	M 18X1,5	24,6	90	350	**408 143**
2	L12 + Form E	M 18X1,5 WD	19,8	80	350	**408 143 01**
3	L15	M 22X1,5	24,6	90	350	**408 144**
3	L18	M 26X1,5	24,6	90	350	**408 145**
3	L22	M 30X2	24,6	90	350	**408 146**
4A	L12	M 18X1,5	27	150	350	**408 147**
4A	L15	M 22X1,5	27	150	350	**408 148**
4A	L18	M 26X1,5	27	150	350	**408 149**
4A	L22	M 30X2	27	150	350	**408 150**
4	L18	M 26X1,5	30	200	350	**408 151**
4	L22	M 30X2	30	200	350	**408 152**
4	L28	M 36X2	30	200	350	**408 153**

Schwere Baureihe

Anschlussgewinde: Außengewinde mit 24° Aussenkung passend für Rohrverschraubungen DIN 2353 und DKS/DKOS
Norm: ISO 16028



Heavy duty

Connection thread: outer thread 24° chamfer suitable for pipe fittings DIN 2353 and DKS/DKOS
Norm: ISO 16028

BG Series	RA PJ	Anschlussgewinde Connection thread	Ø (mm)	Durchfluss (l/min) Flow rate (l/min)	PN (bar)	Art.-Nr. Item-No.
1	S08	M 16X1,5	16,2	24	400	**408 232**
1	S10	M 18X1,5	16,2	24	400	**408 233**
1	S12	M 20X1,5	16,2	24	400	**408 234**
2	S10	M 18X1,5	19,8	46	350	**408 235**
2	S12	M 20X1,5	19,8	46	350	**408 236**
2	S14	M 22X1,5	19,8	46	350	**408 237**
2	S16	M 24X1,5	19,8	46	350	**408 238**
3	S10	M 18X1,5	24,6	90	350	**408 242**
3	S12	M 20X1,5	24,6	90	350	**408 243**
3	S14	M 22X1,5	24,6	90	350	**408 244**
3	S16	M 24X1,5	24,6	90	350	**408 245**
3	S20	M 30X2	24,6	90	350	**408 246**
4A	S10	M 18X1,5	27	150	350	**408 247**
4A	S12	M 20X1,5	27	150	350	**408 248**
4A	S14	M 22X1,5	27	150	350	**408 249**
4A	S16	M 24X1,5	27	150	350	**408 250**
4A	S20	M 30X2	27	150	350	**408 251**
4	S20	M 30X2	30	200	350	**408 252**
4	S25	M 36X2	30	200	350	**408 253**
4	S30	M 42X2	30	200	350	**408 254**



Leichte Baureihe mit Schottgewinde

Anschlussgewinde: Außengewinde mit 24° Aussenkung passend für Rohrverschraubungen DIN 2353 und DKL/DKOL
Norm: ISO 16028

Light duty with bulkhead thread

Connection thread: outer thread 24° chamfer suitable for pipe fittings DIN 2353 and DKL/DKOL
Norm: ISO 16028

BG Series	**RA** PJ	**Anschlussgewinde** Connection thread	**Ø (mm)**	**Durchfluss (l/min)** Flow rate (l/min)	**PN (bar)**	**Art.-Nr.** Item-No.
1	L06	M 12X1,5	28	24	400	**408 601**
1	L08	M 14X1,5	28	24	400	**408 602**
1	L10	M 16X1,5	28	24	400	**408 603**
1	L12	M 18X1,5	28	24	400	**408 604**
2	L08	M 14X1,5	32	46	350	**408 605**
2	L10	M 16X1,5	32	46	350	**408 606**
2	L12	M 18X1,5	32	46	350	**408 607**
2	L15	M 22X1,5	32	46	350	**408 608**
2	L18	M 26X1,5	32	46	350	**408 609**
3	L12	M 18X1,5	38	90	350	**408 613**
3	L15	M 22X1,5	38	90	350	**408 614**
3	L18	M 26X1,5	38	90	350	**408 615**
3	L22	M 30X2	38	90	350	**408 616**
4A	L12	M 18X1,5	42	150	350	**408 617**
4A	L15	M 22X1,5	42	150	350	**408 618**
4A	L18	M 26X1,5	42	150	350	**408 619**
4A	L22	M 30X2	42	150	350	**408 620**
4	L18	M 26X1,5	48	200	350	**408 621**
4	L22	M 30X2	48	200	350	**408 622**
4	L28	M 36X2	48	200	350	**408 623**



Schwere Baureihe mit Schottgewinde

Anschlussgewinde: Außengewinde mit 24° Aussenkung passend für Rohrverschraubungen DIN 2353 und DKS/DKOS
Norm: ISO 16028

Heavy duty with bulkhead thread

Connection thread: outer thread 24° chamfer suitable for pipe fittings DIN 2353 and DKS/DKOS
Norm: ISO 16028

BG Series	**RA** PJ	**Anschlussgewinde** Connection thread	**Ø (mm)**	**Durchfluss (l/min)** Flow rate (l/min)	**PN (bar)**	**Art.-Nr.** Item-No.
1	S08	M 16X1,5	28	24	400	**408 702**
1	S10	M 18X1,5	28	24	400	**408 703**
1	S12	M 20X1,5	28	24	400	**408 704**
2	S10	M 18X1,5	32	46	350	**408 705**
2	S12	M 20X1,5	32	46	350	**408 706**
2	S14	M 22X1,5	32	46	350	**408 707**
2	S16	M 24X1,5	32	46	350	**408 708**
3	S10	M 18X1,5	38	90	350	**408 712**
3	S12	M 20X1,5	38	90	350	**408 713**
3	S14	M 22X1,5	38	90	350	**408 714**
3	S16	M 24X1,5	38	90	350	**408 715**
3	S20	M 30X2	38	90	350	**408 716**
4A	S10	M 18X1,5	42	150	350	**408 717**
4A	S12	M 20X1,5	42	150	350	**408 718**
4A	S14	M 22X1,5	42	150	350	**408 719**
4A	S16	M 24X1,5	42	150	350	**408 720**
4A	S20	M 30X2	42	150	350	**408 721**
4	S20	M 30X2	48	200	350	**408 722**
4	S25	M 36X2	48	200	350	**408 723**

Leichte Baureihe mit Schottgewinde

Anschlussgewinde: Außengewinde mit 24° Aussenkung passend für Rohrverschraubungen DIN 2353 und DKL/DKOL
Norm: ISO 16028



Light duty with bulkhead thread

Connection thread: outer thread 24° chamfer suitable for pipe fittings DIN 2353 and DKL/DKOL
Norm: ISO 16028

BG Series	RA PJ	Anschlussgewinde Connection thread	Ø (mm)	Durchfluss (l/min) Flow rate (l/min)	PN (bar)	Art.-Nr. Item-No.
1	L06	M 12X1,5	16,2	24	400	**408 631**
1	L08	M 14X1,5	16,2	24	400	**408 632**
1	L10	M 16X1,5	16,2	24	400	**408 633**
1	L12	M 18X1,5	16,2	24	400	**408 634**
2	L08	M 14X1,5	19,8	46	350	**408 635**
2	L10	M 16X1,5	19,8	46	350	**408 636**
2	L12	M 18X1,5	19,8	46	350	**408 637**
2	L15	M 22X1,5	19,8	46	350	**408 638**
2	L18	M 26X1,5	19,8	46	350	**408 639**
3	L12	M 18X1,5	24,6	90	350	**408 643**
3	L15	M 22X1,5	24,6	90	350	**408 644**
3	L18	M 26X1,5	24,6	90	350	**408 645**
3	L22	M 30X2	24,6	90	350	**408 646**
4A	L12	M 18X1,5	27	150	350	**408 647**
4A	L15	M 22X1,5	27	150	350	**408 648**
4A	L18	M 26X1,5	27	150	350	**408 649**
4A	L22	M 30X2	27	150	350	**408 650**
4	L18	M 26X1,5	30	200	350	**408 651**
4	L22	M 30X2	30	200	350	**408 652**
4	L28	M 36X2	30	200	350	**408 653**

Schwere Baureihe mit Schottgewinde

Anschlussgewinde: Außengewinde mit 24° Aussenkung passend für Rohrverschraubungen DIN 2353 und DKS/DKOS
Norm: ISO 16028



Heavy duty with bulkhead thread

Connection thread: outer thread 24° chamfer suitable for pipe fittings DIN 2353 and DKS/DKOS
Norm: ISO 16028

BG Series	RA PJ	Anschlussgewinde Connection thread	Ø (mm)	Durchfluss (l/min) Flow rate (l/min)	PN (bar)	Art.-Nr. Item-No.
1	S08	M 16X1,5	16,2	24	400	**408 732**
1	S10	M 18X1,5	16,2	24	400	**408 733**
1	S12	M 20X1,5	16,2	24	400	**408 734**
2	S10	M 18X1,5	19,8	46	350	**408 735**
2	S12	M 20X1,5	19,8	46	350	**408 736**
2	S14	M 22X1,5	19,8	46	350	**408 737**
2	S16	M 24X1,5	19,8	46	350	**408 738**
3	S10	M 18X1,5	24,6	90	350	**408 742**
3	S12	M 20X1,5	24,6	90	350	**408 743**
3	S14	M 22X1,5	24,6	90	350	**408 744**
3	S16	M 24X1,5	24,6	90	350	**408 745**
3	S20	M 30X2	24,6	90	350	**408 746**
4A	S10	M 18X1,5	27	150	350	**408 747**
4A	S12	M 20X1,5	27	150	350	**408 748**
4A	S14	M 22X1,5	27	150	350	**408 749**
4A	S16	M 24X1,5	27	150	350	**408 750**
4A	S20	M 30X2	27	150	350	**408 751**
4	S20	M 30X2	30	200	350	**408 752**
4	S25	M 36X2	30	200	350	**408 753**

FF Kupplungen - Muffen
FF couplings - female



Außengewinde: metrisches Feingewinde, zylindrisch mit 60° Aussenkung und Einschraubzapfen DIN 3852 (Form A) für Dichtung
Norm: ISO 16028
Outer thread: metric fine thread, cylindrical with 60° chamfer and screw-in plug DIN 3852 (form A) for sealing
Norm: ISO 16028

BG Series	**AG** OT	**Ø (mm)**	**Durchfluss (l/min)** Flow rate (l/min)	**PN (bar)**	**Art.-Nr.** Item-No.
2	M 16X1,5	32	46	350	**408 783**
2	M 20X1,5	32	46	350	**408 784**
2	M 22X1,5	32	46	350	**408 785**



Außengewinde: Whitworth Rohrgewinde (BSPP), zylindrisch mit 60° Aussenkung und Einschraubzapfen DIN 3852 (Form A) für Dichtung
Norm: ISO 16028
Outer thread: Whitworth pipe thread (BSPP), cylindrical with 60° chamfer and screw-in plug DIN 3852 (form A) for sealing
Norm: ISO 16028

BG Series	**AG** OT	**Ø (mm)**	**Durchfluss (l/min)** Flow rate (l/min)	**PN (bar)**	**Art.-Nr.** Item-No.
1	G 1/4"-19	28	24	400	**408 761**
1	G 3/8"-19	28	24	400	**408 762**
2	G 3/8"-19	32	46	350	**408 763**
2	G 1/2"-14	32	46	350	**408 764**
3	G 3/4"-14	38	90	350	**408 765**
4A	G 3/4"-14	42	150	350	**408 766**
4	G 3/4"-14	48	200	350	**408 767**
4	G 1"-11	48	200	350	**408 768**

FF Kupplungen - Stecker
FF couplings - male



Außengewinde: metrisches Feingewinde, zylindrisch mit 60° Aussenkung und Einschraubzapfen DIN 3852 (Form A) für Dichtung
Norm: ISO 16028
Outer thread: metric fine thread, cylindrical with 60° chamfer and screw-in plug DIN 3852 (form A) for sealing
Norm: ISO 16028

BG Series	**AG** OT	**Ø (mm)**	**Durchfluss (l/min)** Flow rate (l/min)	**PN (bar)**	**Art.-Nr.** Item-No.
2	M 18X1,5	19,8	46	350	**408 792**
2	M 16X1,5	19,8	46	350	**408 793**
2	M 20X1,5	19,8	46	350	**408 794**
2	M 22X1,5	19,8	46	350	**408 795**

FF Kupplungen - Stecker
FF couplings - male

Außengewinde: Whitworth Rohrgewinde (BSPP), zylindrisch mit 60° Aussenkung und Einschraubzapfen DIN 3852 (Form A) für Dichtung
Norm: ISO 16028
Outer thread: Whitworth pipe thread (BSPP), cylindrical with 60° chamfer and screw-in plug DIN 3852 (form A) for sealing
Norm: ISO 16028



BG Series	**AG** OT	**Ø (mm)**	**Durchfluss (l/min)** Flow rate (l/min)	**PN (bar)**	**Art.-Nr.** Item-No.
1	G 1/4"-19	16,2	24	400	**408 771**
1	G 3/8"-19	16,2	24	400	**408 772**
2	G 3/8"-19	19,8	46	350	**408 773**
2	G 1/2"-14	19,8	46	350	**408 774**
3	G 3/4"-14	24,6	90	350	**408 775**
4A	G 3/4"-14	27	150	350	**408 776**
4	G 3/4"-14	30	200	350	**408 777**
4	G 1"-11	30	200	350	**408 778**

FF Kupplungen - Muffen
FF couplings - female

Anschlussgewinde: 74° Außenkonus, amerikanisches Normgewinde UNF-UN
Norm: ISO 16028
Connection thread: 74° external cone, American standard thread UNF-UN
Norm: ISO 16028



BG Series	**Anschlussgewinde** Connection thread	**Ø (mm)**	**Durchfluss (l/min)** Flow rate (l/min)	**PN (bar)**	**Art.-Nr.** Item-No.
1	9/16"-18 UNF	28	24	400	**408 801**
2	9/16"-18 UNF	32	46	350	**408 802**
2	3/4"-16 UNF	32	46	350	**408 803**
3	3/4"-16 UNF	38	90	350	**408 803 44**
3	7/8"-14 UNF	38	90	350	**408 803 45**
3	1 1/16"-12 UN	38	90	350	**408 804**
4A	3/4"-16 UNF	42	150	350	**408 804 44**
4A	7/8"-14 UNF	42	150	350	**408 804 45**
4A	1 1/16"-12 UN	42	150	350	**408 805**
4	1 5/16"-12 UN	48	200	350	**408 806 47**

Anschlussgewinde: Schottgewinde mit 74° Außenkonus, amerikanisches Normgewinde UNF-UN
Norm: ISO 16028
Connection thread: bulkhead thread with 74° external cone, American standard thread UNF-UN
Norm: ISO 16028



BG Series	**Anschlussgewinde** Connection thread	**Ø (mm)**	**Durchfluss (l/min)** Flow rate (l/min)	**PN (bar)**	**Art.-Nr.** Item-No.
1	9/16"-18 UNF	28	24	400	**408 661**
2	3/4"-16 UNF	32	46	350	**408 662**
2	7/8"-14 UNF	32	46	350	**408 663**
3	3/4"-16 UNF	38	90	350	**408 863 44**
3	7/8"-14 UNF	38	90	350	**408 664**
3	1 1/16"-12 UN	38	90	350	**408 666**
4A	7/8"-14 UNF	42	150	350	**408 667**
4A	1 1/16"-12 UN	42	150	350	**408 668**
4	1 5/16"-12 UN	48	200	350	**408 669 47**

FF Kupplungen - Stecker
FF couplings - male



Anschlussgewinde: 74° Außenkonus, amerikanisches Normgewinde UNF-UN
Norm: ISO 16028
Connection thread: 74° external cone, American standard thread UNF-UN
Norm: ISO 16028

BG Series	Anschlussgewinde Connection thread	Ø (mm)	Durchfluss (l/min) Flow rate (l/min)	PN (bar)	Art.-Nr. Item-No.
1	9/16"-18 UNF	16,2	24	400	**408 811**
2	9/16"-18 UNF	19,8	46	350	**408 812**
2	3/4"-16 UNF	19,8	46	350	**408 813**
3	3/4"-16 UNF	24,6	90	350	**408 813 44**
3	7/8"-14 UNF	24,6	90	350	**408 813 45**
3	1 1/16"-12 UN	24,6	90	350	**408 814**
4A	3/4"-16 UNF	27	150	350	**408 814 44**
4A	7/8"-14 UNF	27	150	350	**408 814 45**
4A	1 1/16"-12 UN	27	150	350	**408 815**
4	1 5/16"-12 UN	30	200	350	**408 816 47**



Anschlussgewinde: Schottgewinde mit 74° Außenkonus, amerikanisches Normgewinde UNF-UN
Norm: ISO 16028
Connection thread: bulkhead thread with 74° external cone, American standard thread UNF-UN
Norm: ISO 16028

BG Series	Anschlussgewinde Connection thread	Ø (mm)	Durchfluss (l/min) Flow rate (l/min)	PN (bar)	Art.-Nr. Item-No.
1	9/16"-18 UNF	16,2	24	400	**408 671**
2	3/4"-16 UNF	19,8	46	350	**408 672**
2	7/8"-14 UNF	19,8	46	350	**408 673**
3	3/4"-16 UNF	24,6	90	350	**408 673 44**
3	7/8"-14 UNF	24,6	90	350	**408 674**
3	1 1/16"-12 UN	24,6	90	350	**408 676**
4A	7/8"-14 UNF	27	150	350	**408 677**
4A	1 1/16"-12 UN	27	150	350	**408 678**
4	1 5/16"-12 UN	30	200	350	**408 678 47**

FF Kupplungen - Muffen
FF couplings - female



Anschlussgewinde: ORFS Schottgewinde mit Flachdichtung und O-Ring, amerikanisches Normgewinde UNF-UN
Norm: ISO 16028
Connection thread: ORFS bulkhead thread with flat seal and O-ring, American standard thread UNF-UN
Norm: ISO 16028

BG Series	Anschlussgewinde Connection thread	Ø (mm)	Durchfluss (l/min) Flow rate (l/min)	PN (bar)	Art.-Nr. Item-No.
3	1"-14 UNS	38	90	350	**408 68 03 94**
3	1 3/16"-12 UN	38	90	350	**408 68 03 95**
4A	1"-14 UNS	42	150	350	**408 68 04 94**
4A	1 3/16"-12 UN	42	150	350	**408 68 04 95**

FF Kupplungen - Muffen
FF couplings - female

Einschraubzapfen: NPT
Norm: ISO 16028
Screw-in plug: NPT
Norm: ISO 16028



BG Series	**AG** OT	**Ø (mm)**	**Durchfluss (l/min)** Flow rate (l/min)	**PN (bar)**	**Art.-Nr.** Item-No.
1	1/4"-18 NPT	28	24	400	**408 76 11 82**
1	3/8"-18 NPT	28	24	400	**408 76 21 83**
2	3/8"-18 NPT	32	46	350	**408 76 32 83**

B

FF Kupplungen - Stecker
FF couplings - male

Anschlussgewinde: ORFS Schottgewinde mit Flachdichtung und O-Ring, amerikanisches Normgewinde UNF-UN
Norm: ISO 16028
Connection thread: ORFS bulkhead thread with flat seal and O-ring, American standard thread UNF-UN
Norm: ISO 16028



BG Series	**Anschlussgewinde** Connection thread	**Ø (mm)**	**Durchfluss (l/min)** Flow rate (l/min)	**PN (bar)**	**Art.-Nr.** Item-No.
3	1"-14 UNS	24,6	90	350	**408 69 03 94**
3	1 3/16"-12 UN	24,6	90	350	**408 69 03 95**
4A	1"-14 UNS	27	150	350	**408 69 04 94**
4A	1 3/16"-12 UN	27	150	350	**408 69 04 95**

Einschraubzapfen: NPT
Norm: ISO 16028
Screw-in plug: NPT
Norm: ISO 16028



BG Series	**AG** OT	**Ø (mm)**	**Durchfluss (l/min)** Flow rate (l/min)	**PN (bar)**	**Art.-Nr.** Item-No.
1	1/4"-18 NPT	16,2	24	400	**408 77 11 82**
1	3/8"-18 NPT	16,2	24	400	**408 77 21 83**
2	3/8"-18 NPT	19,8	46	350	**408 77 32 83**



Innengewinde: Whitworth Rohrgewinde (BSPP), zylindrisch
Norm: ISO 16028
Inner thread: Whitworth pipe thread (BSPP), cylindrical
Norm: ISO 16028

BG Series	**IG** IT	**Ø (mm)**	**Durchfluss (l/min)** Flow rate (l/min)	**PN (bar)**	**Art.-Nr.** Item-No.
1	G 1/4"-19	28	24	300	**408 851**
2	G 3/8"-19	32	46	250	**408 852**
2	G 1/2"-14	32	46	250	**408 854**
3	G 1/2"-14	38	90	250	**408 855**
3	G 3/4"-14	38	90	250	**408 856**
4	G 3/4"-14	48	200	250	**408 859**
4	G 1"-11	48	200	250	**408 860**
5	G 1 1/4"-11	55	280	250	**408 861**
6	G 1 1/4"-11	75	520	200	**408 864**
7	G 1 1/2"-11	79	700	200	**408 862**
8	G 2"-11	103	1000	150	**408 863**



Innengewinde: Whitworth Rohrgewinde (BSPP), zylindrisch
Norm: ISO 16028
Inner thread: Whitworth pipe thread (BSPP), cylindrical
Norm: ISO 16028

BG Series	**IG** IT	**Ø (mm)**	**Durchfluss (l/min)** Flow rate (l/min)	**PN (bar)**	**Art.-Nr.** Item-No.
0	G 1/8"-28	22	9	500	**408 430**
1	G 1/4"-19	28	24	400	**408 431**
1	G 3/8"-19	28	24	400	**408 432**
2	G 1/4"-19	32	46	350	**408 432 07**
2	G 3/8"-19	32	46	350	**408 433**
2	G 1/2"-14	32	46	350	**408 434**
3	G 1/2"-14	38	90	350	**408 435**
3	G 3/4"-14	38	90	350	**408 436**
4A	G 1/2"-14	42	150	350	**408 437**
4A	G 3/4"-14	42	150	350	**408 438**
4	G 3/4"-14	48	200	350	**408 439**
4	G 1"-11	48	200	350	**408 440**
5	G 1"-11	55	280	350	**408 440 01**
5	G 1 1/4"-11	55	280	350	**408 441**

FF Kupplungen - Muffen - Edelstahl
FF couplings - female - stainless steel

Innengewinde: Whitworth Rohrgewinde (BSPP), zylindrisch
Norm: ISO 16028
Inner thread: Whitworth pipe thread (BSPP), cylindrical
Norm: ISO 16028



B

BG Series	IG IT	Ø (mm)	Durchfluss (l/min) Flow rate (l/min)	PN (bar)	Art.-Nr. Item-No.
1	G 1/4"-19	28	24	300	**408 851v**
2	G 3/8"-19	32	46	250	**408 852v**
2	G 1/2"-14	32	46	250	**408 854v**
3	G 1/2"-14	38	90	250	**408 855v**
3	G 3/4"-14	38	90	250	**408 856v**
4A	G 1/2"-14	42	150	250	**408 857v**
4A	G 3/4"-14	42	150	250	**408 858v**
4	G 3/4"-14	48	200	250	**408 859v**
4	G 1"-11	48	200	250	**408 860v**
5	G 1"-11	55	280	250	**408 861 37v**
5	G 1 1/4"-11	55	280	250	**408 861v**
7	G 1 1/2"-11	79	700	150	**408 862v**
8	G 2"-11	99	1000	100	**408 863v**

FF Kupplungen - Stecker
FF couplings - male

Innengewinde: Whitworth Rohrgewinde (BSPP), zylindrisch
Norm: ISO 16028
Inner thread: Whitworth pipe thread (BSPP), cylindrical
Norm: ISO 16028



BG Series	IG IT	Ø (mm)	Durchfluss (l/min) Flow rate (l/min)	PN (bar)	Art.-Nr. Item-No.
1	G 1/4"-19	16,2	24	300	**408 831**
2	G 3/8"-19	19,8	46	250	**408 833**
2	G 1/2"-14	19,8	46	250	**408 834**
3	G 1/2"-14	24,6	90	250	**408 835**
3	G 3/4"-14	24,6	90	250	**408 836**
4	G 3/4"-14	30	200	250	**408 839**
4	G 1"-11	30	200	250	**408 840**
5	G 1 1/4"-11	36	280	250	**408 841**
6	G 1 1/4"-11	44	520	200	**408 844**
7	G 1 1/2"-11	57	700	200	**408 842**
8	G 2"-11	72,9	1000	150	**408 843**

FF Kupplungen - Stecker
FF couplings - male



Innengewinde: Whitworth Rohrgewinde (BSPP), zylindrisch
Norm: ISO 16028
Inner thread: Whitworth pipe thread (BSPP), cylindrical
Norm: ISO 16028

BG Series	IG IT	Ø (mm)	Durchfluss (l/min) Flow rate (l/min)	PN (bar)	Art.-Nr. Item-No.
0	G 1/8"-28	13,6	9	500	**408 450**
1	G 1/4"-19	16,2	24	400	**408 451**
1	G 3/8"-19	16,2	24	400	**408 452**
2	G 1/4"-19	19,8	46	350	**408 452 07**
2	G 3/8"-19	19,8	46	350	**408 453**
2	G 1/2"-14	19,8	46	350	**408 454**
3	G 1/2"-14	24,6	90	350	**408 455**
3	G 3/4"-14	24,6	90	350	**408 456**
4A	G 1/2"-14	27	150	350	**408 457**
4A	G 3/4"-14	27	150	350	**408 458**
4	G 3/4"-14	30	200	350	**408 459**
4	G 1"-11	30	200	350	**408 460**
5	G 1"-11	36	280	350	**408 460 01**
5	G 1 1/4"-11	36	280	350	**408 461**

FF Kupplungen - Stecker - Edelstahl
FF couplings - male - stainless steel



Innengewinde: Whitworth Rohrgewinde (BSPP), zylindrisch
Norm: ISO 16028
Inner thread: Whitworth pipe thread (BSPP), cylindrical
Norm: ISO 16028

BG Series	IG IT	Ø (mm)	Durchfluss (l/min) Flow rate (l/min)	PN (bar)	Art.-Nr. Item-No.
1	G 1/4"-19	16,2	24	300	**408 831v**
2	G 3/8"-19	19,8	46	250	**408 833v**
2	G 1/2"-14	19,8	46	250	**408 834v**
3	G 1/2"-14	24,6	90	250	**408 835v**
3	G 3/4"-14	24,6	90	250	**408 836v**
4A	G 1/2"-14	27	150	250	**408 837v**
4A	G 3/4"-14	27	150	250	**408 838v**
4	G 3/4"-14	30	200	250	**408 839v**
4	G 1"-11	30	200	250	**408 840v**
5	G 1"-11	36	280	250	**408 841 37v**
5	G 1 1/4"-11	36	280	250	**408 841v**
7	G 1 1/2"-11	57	700	150	**408 842v**
8	G 2"-11	72,9	1000	100	**408 843v**

Innengewinde: NPT
Norm: ISO 16028
Inner thread: NPT
Norm: ISO 16028



BG Series	**IG** IT	**Ø (mm)**	**Durchfluss (l/min)** Flow rate (l/min)	**PN (bar)**	**Art.-Nr.** Item-No.
1	1/4"-18 NPT	28	24	300	**408 851 82**
2	3/8"-18 NPT	32	46	250	**408 852 83**
2	1/2"-14 NPT	32	46	250	**408 854 84**
3	1/2"-14 NPT	38	90	250	**408 855 84**
3	3/4"-14 NPT	38	90	250	**408 856 85**
4	3/4"-14 NPT	48	200	250	**408 859 85**
4	1"-11,5 NPT	48	200	250	**408 860 86**
5	1 1/4"-11,5 NPT	55	280	250	**408 861 87**
6	1 1/4"-11,5 NPT	75	520	200	**408 864 87**
7	1 1/2"-11,5 NPT	79	700	200	**408 862 88**
8	2"-11,5 NPT	103	1000	150	**408 863 89**

Innengewinde: NPT
Norm: ISO 16028
Inner thread: NPT
Norm: ISO 16028



BG Series	**IG** IT	**Ø (mm)**	**Durchfluss (l/min)** Flow rate (l/min)	**PN (bar)**	**Art.-Nr.** Item-No.
0	1/8"-27 NPT	22	9	500	**408 510**
1	1/4"-18 NPT	28	24	400	**408 511**
1	3/8"-18 NPT	28	24	400	**408 512**
2	3/8"-18 NPT	32	46	350	**408 513**
2	1/2"-14 NPT	32	46	350	**408 514**
3	1/2"-14 NPT	38	90	350	**408 515**
3	3/4"-14 NPT	38	90	350	**408 516**
4A	1/2"-14 NPT	42	150	350	**408 517**
4A	3/4"-14 NPT	42	150	350	**408 518**
4	3/4"-14 NPT	48	200	350	**408 519**
4	1"-11,5 NPT	48	200	350	**408 520**
5	1"-11,5 NPT	55	280	350	**408 520 50**
5	1 1/4"-11,5 NPT	55	280	350	**408 521**

FF Kupplungen - Muffen - Edelstahl
FF couplings - female - stainless steel



Innengewinde: NPT
Norm: ISO 16028
Inner thread: NPT
Norm: ISO 16028

BG Series	**IG** IT	**Ø (mm)**	**Durchfluss (l/min)** Flow rate (l/min)	**PN (bar)**	**Art.-Nr.** Item-No.
1	1/4"-18 NPT	28	24	300	**408 851 82v**
2	3/8"-18 NPT	32	46	250	**408 852 83v**
2	1/2"-14 NPT	32	46	250	**408 854 84v**
3	1/2"-14 NPT	38	90	250	**408 855 84v**
3	3/4"-14 NPT	38	90	250	**408 856 85v**
4A	1/2"-14 NPT	42	150	250	**408 857 84v**
4A	3/4"-14 NPT	42	150	250	**408 858 85v**
4	3/4"-14 NPT	48	200	250	**408 859 85v**
4	1"-11,5 NPT	48	200	250	**408 860 86v**
5	1"-11,5 NPT	55	280	250	**408 861 86v**
5	1 1/4"-11,5 NPT	55	280	250	**408 861 87v**
7	1 1/2"-11,5 NPT	79	700	150	**408 862 88v**
8	2"-11,5 NPT	99	1000	100	**408 863 89v**

FF Kupplungen - Stecker
FF couplings - male



Innengewinde: NPT
Norm: ISO 16028
Inner thread: NPT
Norm: ISO 16028

BG Series	**IG** IT	**Ø (mm)**	**Durchfluss (l/min)** Flow rate (l/min)	**PN (bar)**	**Art.-Nr.** Item-No.
1	1/4"-18 NPT	16,2	24	300	**408 831 82**
2	3/8"-18 NPT	19,8	46	250	**408 833 83**
2	1/2"-14 NPT	19,8	46	250	**408 834 84**
3	1/2"-14 NPT	24,6	90	250	**408 835 84**
3	3/4"-14 NPT	24,6	90	250	**408 836 85**
4	3/4"-14 NPT	30	200	250	**408 839 85**
4	1"-11,5 NPT	30	200	250	**408 840 86**
5	1 1/4"-11,5 NPT	36	280	250	**408 841 87**
6	1 1/4"-11,5 NPT	44	520	200	**408 844 87**
7	1 1/2"-11,5 NPT	57	700	200	**408 842 88**
8	2"-11,5 NPT	72,9	1000	150	**408 843 89**

FF Kupplungen - Stecker
FF couplings - male

Innengewinde: NPT
Norm: ISO 16028
Inner thread: NPT
Norm: ISO 16028



B

BG Series	**IG** IT	**Ø (mm)**	**Durchfluss (l/min)** Flow rate (l/min)	**PN (bar)**	**Art.-Nr.** Item-No.
0	1/8"-27 NPT	13,6	9	500	**408 530**
1	1/4"-18 NPT	16,2	24	400	**408 531**
1	3/8"-18 NPT	16,2	24	400	**408 532**
2	3/8"-18 NPT	19,8	46	350	**408 533**
2	1/2"-14 NPT	19,8	46	350	**408 534**
3	1/2"-14 NPT	24,6	90	350	**408 535**
3	3/4"-14 NPT	24,6	90	350	**408 536**
4A	1/2"-14 NPT	27	150	350	**408 537**
4A	3/4"-14 NPT	27	150	350	**408 538**
4	3/4"-14 NPT	30	200	350	**408 539**
4	1"-11,5 NPT	30	200	350	**408 540**
5	1"-11,5 NPT	36	280	350	**408 540 50**
5	1 1/4"-11,5 NPT	36	280	350	**408 541**

FF Kupplungen - Stecker - Edelstahl
FF couplings - male - stainless steel

Innengewinde: NPT
Norm: ISO 16028
Inner thread: NPT
Norm: ISO 16028



BG Series	**IG** IT	**Ø (mm)**	**Durchfluss (l/min)** Flow rate (l/min)	**PN (bar)**	**Art.-Nr.** Item-No.
1	1/4"-18 NPT	16,2	24	300	**408 831 82v**
2	3/8"-18 NPT	19,8	46	250	**408 833 83v**
2	1/2"-14 NPT	19,8	46	250	**408 834 84v**
3	1/2"-14 NPT	24,6	90	250	**408 835 84v**
3	3/4"-14 NPT	24,6	90	250	**408 836 85v**
4A	1/2"-14 NPT	27	150	250	**408 837 84v**
4A	3/4"-14 NPT	27	150	250	**408 838 85v**
4	3/4"-14 NPT	30	200	250	**408 839 85v**
4	1"-11,5 NPT	30	200	250	**408 840 86v**
5	1"-11,5 NPT	36	280	250	**408 841 86v**
5	1 1/4"-11,5 NPT	36	280	250	**408 841 87v**
7	1 1/2"-11,5 NPT	57	700	150	**408 842 88v**
8	2"-11,5 NPT	72,9	1000	100	**408 843 89v**



Innengewinde: metrisches Feingewinde, zylindrisch
Norm: ISO 16028
Inner thread: metric fine thread, cylindrical
Norm: ISO 16028

BG Series	**IG** IT	**Ø (mm)**	**Durchfluss (l/min)** Flow rate (l/min)	**PN (bar)**	**Art.-Nr.** Item-No.
1	M 16X1,5	28	24	400	**408 411**
1	M 18X1,5	28	24	400	**408 412**
2	M 14X1,5	32	46	350	**408 412 10**
2	M 16X1,5	32	46	350	**408 413**
2	M 18X1,5	32	46	350	**408 414**
2	M 22X1,5	32	46	350	**408 415**
3	M 18X1,5	38	90	350	**408 415 10**
3	M 22X1,5	38	90	350	**408 416**
3	M 26X1,5	38	90	350	**408 417**
3	M 30X1,5	38	90	350	**408 417 05**
4A	M 18X1,5	42	150	350	**408 417 10**
4A	M 22X1,5	42	150	350	**408 418**
4A	M 26X1,5	42	150	350	**408 419**
4A	M 30X1,5	42	150	350	**408 419 05**
4	M 30X1,5	48	200	350	**408 419 10**



Innengewinde: Amerikanisches Normgewinde UNF-UN
Norm: ISO 16028
Inner thread: American standard thread UNF-UN
Norm: ISO 16028

BG Series	**IG** IT	**Ø (mm)**	**Durchfluss (l/min)** Flow rate (l/min)	**PN (bar)**	**Art.-Nr.** Item-No.
0	7/16"-20 UNF	22	9	500	**408 550**
1	9/16"-18 UNF	28	24	400	**408 551**
2	9/16"-18 UNF	32	46	350	**408 552**
2	3/4"-16 UNF	32	46	350	**408 553**
2	7/8"-14 UNF	32	46	350	**408 553 10**
3	3/4"-16 UNF	38	90	350	**408 554**
3	7/8"-14 UNF	38	90	350	**408 555**
3	1 1/16"-12 UN	38	90	350	**408 556**
4A	3/4"-16 UNF	42	150	350	**408 557**
4A	7/8"-14 UNF	42	150	350	**408 558**
4A	1 1/16"-12 UN	42	150	350	**408 559**
4	1 1/16"-12 UN	48	200	350	**408 559 50**
4	1 5/16"-12 UN	48	200	350	**408 560**
5	1 5/16"-12 UN	55	280	350	**408 560 50**
5	1 5/8"-12 UN	55	280	350	**408 561**

Innengewinde: metrisches Feingewinde, zylindrisch
Norm: ISO 16028
Inner thread: metric fine thread, cylindrical
Norm: ISO 16028



BG Series	**IG** IT	**Ø (mm)**	**Durchfluss (l/min)** Flow rate (l/min)	**PN (bar)**	**Art.-Nr.** Item-No.
1	M 16X1,5	16,2	24	400	**408 421**
1	M 18X1,5	16,2	24	400	**408 422**
2	M 14X1,5	19,8	46	350	**408 422 10**
2	M 16X1,5	19,8	46	350	**408 423**
2	M 18X1,5	19,8	46	350	**408 424**
2	M 22X1,5	19,8	46	350	**408 425**
3	M 18X1,5	24,6	90	350	**408 425 10**
3	M 22X1,5	24,6	90	350	**408 426**
3	M 26X1,5	24,6	90	350	**408 427**
3	M 30X1,5	24,6	90	350	**408 427 05**
4A	M 18X1,5	27	150	350	**408 427 10**
4A	M 22X1,5	27	150	350	**408 428**
4A	M 26X1,5	27	150	350	**408 429**
4A	M 30X1,5	27	150	350	**408 429 05**
4	M 30X1,5	36	200	350	**408 429 10**

Innengewinde: Amerikanisches Normgewinde UNF-UN
Norm: ISO 16028
Inner thread: American standard thread UNF-UN
Norm: ISO 16028



BG Series	**IG** IT	**Ø (mm)**	**Durchfluss (l/min)** Flow rate (l/min)	**PN (bar)**	**Art.-Nr.** Item-No.
0	7/16"-20 UNF	13,6	9	500	**408 570**
1	9/16"-18 UNF	16,2	24	400	**408 571**
2	9/16"-18 UNF	19,8	46	350	**408 572**
2	3/4"-16 UNF	19,8	46	350	**408 573**
2	7/8"-14 UNF	19,8	46	350	**408 573 10**
3	3/4"-16 UNF	24,6	90	350	**408 574**
3	7/8"-14 UNF	24,6	90	350	**408 575**
3	1 1/16"-12 UN	24,6	90	350	**408 576**
4A	3/4"-16 UNF	27	150	350	**408 577**
4A	7/8"-14 UNF	27	150	350	**408 578**
4A	1 1/16"-12 UN	27	150	350	**408 579**
4	1 1/16"-12 UN	30	200	350	**408 579 50**
4	1 5/16"-12 UN	30	200	350	**408 580**
5	1 5/16"-12 UN	36	280	350	**408 580 50**
5	1 5/8"-12 UN	36	280	350	**408 581**

FF Kupplungen - Muffen
FF couplings - female



Mit Schlauchanschluss
Norm: ISO 16028

With hose connection
Norm: ISO 16028

BG Series	Ø (mm)	Für Schlauch DN For hose DN	Durchfluss (l/min) Flow rate (l/min)	PN (bar)	Art.-Nr. Item-No.
2	32	10	46	350	**408 060**
2	32	12	46	350	**408 061**
3	38	12	90	350	**408 066**
3	38	20	90	350	**408 067**

FF Kupplungen - Stecker
FF couplings - male



Mit Schlauchanschluss
Norm: ISO 16028

With hose connection
Norm: ISO 16028

BG Series	Ø (mm)	Für Schlauch DN For hose DN	Durchfluss (l/min) Flow rate (l/min)	PN (bar)	Art.-Nr. Item-No.
2	19,8	10	46	350	**408 070**
2	19,8	12	46	350	**408 071**
3	24,6	12	90	350	**408 076**
3	24,6	20	90	350	**408 077**

Innengewinde: Whitworth Rohrgewinde (BSPP), zylindrisch
Anwendung: Kuppeln unter Restdruck bis 250 bar
Norm: ISO 16028
Inner thread: Whitworth pipe thread (BSPP), cylindrical
Application: coupling under residual pressure up to 250 bar
Norm: ISO 16028



BG Series	**IG** IT	**Ø (mm)**	**Durchfluss (l/min)** Flow rate (l/min)	**PN (bar)**	**Art.-Nr.** Item-No.
1	G 1/4"-19	16,2	24	400	**408 50 11 32**
2	G 1/4"-19	19,8	46	350	**408 50 21 32**
2	G 3/8"-19	19,8	46	350	**408 50 21 33**
2	G 1/2"-14	19,8	46	350	**408 50 21 34**
3	G 1/2"-14	24,6	90	350	**408 50 31 34**
3	G 3/4"-14	24,6	90	350	**408 50 31 36**
4A	G 1/2"-14	27	150	350	**408 50 41 34**
4A	G 3/4"-14	27	150	350	**408 50 41 36**
4	G 3/4"-14	30	200	300	**408 50 51 36**
4	G 1"-11	30	200	300	**408 50 51 37**
5	G 1"-11	36	280	300	**408 50 61 37**
5	G 1 1/4"-11	36	280	300	**408 50 61 38**
7	G 1 1/2"-11	57	700	250	**408 50 71 39**
8	G 2"-11	72,9	1000	250	**408 50 81 40**

Innengewinde: NPT
Anwendung: Kuppeln unter Restdruck bis 250 bar
Norm: ISO 16028
Inner thread: NPT
Application: coupling under residual pressure up to 250 bar
Norm: ISO 16028



BG Series	**IG** IT	**Ø (mm)**	**Durchfluss (l/min)** Flow rate (l/min)	**PN (bar)**	**Art.-Nr.** Item-No.
1	1/4"-18 NPT	16,2	24	400	**408 50 11 82**
2	3/8"-18 NPT	19,8	46	350	**408 50 21 83**
2	1/2"-14 NPT	19,8	46	350	**408 50 21 84**
3	1/2"-14 NPT	24,6	90	350	**408 50 31 84**
3	3/4"-14 NPT	24,6	90	350	**408 50 31 85**
4A	1/2"-14 NPT	27	150	350	**408 50 41 84**
4A	3/4"-14 NPT	27	150	350	**408 50 41 85**
4	3/4"-14 NPT	30	200	300	**408 50 51 85**
4	1"-11,5 NPT	30	200	300	**408 50 51 86**
5	1"-11,5 NPT	36	280	300	**408 50 61 86**
5	1 1/4"-11,5 NPT	36	280	300	**408 50 61 87**
7	1 1/2"-11,5 NPT	57	700	250	**408 50 71 88**
8	2"-11,5 NPT	72,9	1000	250	**408 50 81 89**



Innengewinde: metrisches Feingewinde, zylindrisch
Anwendung: Kuppeln unter Restdruck bis 250 bar
Norm: ISO 16028
Inner thread: metric fine thread, cylindrical
Application: coupling under residual pressure up to 250 bar
Norm: ISO 16028

BG Series	IG IT	Ø (mm)	Durchfluss (l/min) Flow rate (l/min)	PN (bar)	Art.-Nr. Item-No.
2	M 16X1,5	19,8	46	350	**408 50 21 04**
2	M 18X1,5	19,8	46	350	**408 50 21 05**
2	M 22X1,5	19,8	46	350	**408 50 21 07**
3	M 18X1,5	24,6	90	350	**408 50 31 05**
3	M 22X1,5	24,6	90	350	**408 50 31 07**
3	M 26X1,5	24,6	90	350	**408 50 31 09**
3	M 30X1,5	24,6	90	350	**408 50 31 11**
4A	M 18X1,5	27	150	350	**408 50 41 05**
4A	M 22X1,5	27	150	350	**408 50 41 07**
4A	M 26X1,5	27	150	350	**408 50 41 09**
4A	M 30X1,5	27	150	350	**408 50 41 11**
4	M 30X1,5	30	200	300	**408 50 51 11**



Innengewinde: Amerikanisches Normgewinde UNF-UN
Anwendung: Kuppeln unter Restdruck bis 250 bar
Norm: ISO 16028
Inner thread: American standard thread UNF-UN
Application: coupling under residual pressure up to 250 bar
Norm: ISO 16028

BG Series	IG IT	Ø (mm)	Durchfluss (l/min) Flow rate (l/min)	PN (bar)	Art.-Nr. Item-No.
1	9/16"-18 UNF	16,2	24	400	**408 50 11 43**
2	9/16"-18 UNF	19,8	46	350	**408 50 21 43**
2	3/4"-16 UNF	19,8	46	350	**408 50 21 44**
3	3/4"-16 UNF	24,6	90	350	**408 50 31 44**
3	7/8"-14 UNF	24,6	90	350	**408 50 31 45**
3	1 1/16"-12 UN	24,6	90	350	**408 50 31 46**
4A	3/4"-16 UNF	27	150	350	**408 50 41 44**
4A	7/8"-14 UNF	27	150	350	**408 50 41 45**
4A	1 1/16"-12 UN	27	150	350	**408 50 41 46**
4	1 1/16"-12 UN	30	200	300	**408 50 51 46**
4	1 5/16"-12 UN	30	200	300	**408 50 51 47**
5	1 5/16"-12 UN	36	280	300	**408 50 61 47**
5	1 5/8"-12 UN	36	280	300	**408 50 61 48**
8	2 1/2"-12 UN	72,9	1000	250	**408 50 81 50**



Außengewinde: Whitworth Rohrgewinde (BSPP), zylindrisch mit 60° Aussenkung und Einschraubzapfen DIN 3852 (Form A) für Dichtung
Anwendung: Kuppeln unter Restdruck bis 250 bar
Norm: ISO 16028
Outer thread: Whitworth pipe thread (BSPP), cylindrical with 60° chamfer and screw-in plug DIN 3852 (form A) for sealing
Application: coupling under residual pressure up to 250 bar
Norm: ISO 16028

BG Series	Anschlussgewinde Connection thread	Ø (mm)	Durchfluss (l/min) Flow rate (l/min)	PN (bar)	Art.-Nr. Item-No.
2	G 1/2"-14	19,8	46	350	**408 50 21 37**
3	G 3/4"-14	24,6	90	350	**408 50 32 36**
4A	G 3/4"-14	27	150	350	**408 50 42 36**
4	G 3/4"-14	30	200	350	**408 50 52 36**
4	G 1"-11	30	200	300	**408 50 52 37**

Anschlussgewinde: 74° Außenkonus, amerikanisches Normgewinde UNF-UN
Anwendung: Kuppeln unter Restdruck bis 250 bar
Norm: ISO 16028
Connection thread: 74° external cone, American standard thread UNF-UN
Application: coupling under residual pressure up to 250 bar
Norm: ISO 16028



BG Series	**Anschlussgewinde** Connection thread	**Ø (mm)**	**Durchfluss (l/min)** Flow rate (l/min)	**PN (bar)**	**Art.-Nr.** Item-No.
3	3/4"-16 UNF	24,6	90	350	**408 50 32 44**
3	7/8"-14 UNF	24,6	90	350	**408 50 32 45**
3	1 1/16"-12 UN	24,6	90	350	**408 50 32 46**
4A	3/4"-16 UNF	27	150	350	**408 50 42 44**
4A	7/8"-14 UNF	27	150	350	**408 50 42 45**
4A	1 1/16"-12 UN	27	150	350	**408 50 42 46**
4	1 5/16"-12 UN	30	200	350	**408 50 52 47**

Anschlussgewinde: Schottgewinde mit 74° Außenkonus, amerikanisches Normgewinde UNF-UN
Anwendung: Kuppeln unter Restdruck bis 250 bar
Norm: ISO 16028
Connection thread: bulkhead thread with 74° external cone, American standard thread UNF-UN
Application: coupling under residual pressure up to 250 bar
Norm: ISO 16028



BG Series	**Anschlussgewinde** Connection thread	**Ø (mm)**	**Durchfluss (l/min)** Flow rate (l/min)	**PN (bar)**	**Art.-Nr.** Item-No.
3	3/4"-16 UNF	24,6	90	350	**408 50 34 44**
3	7/8"-14 UNF	24,6	90	350	**408 50 34 45**
3	1 1/16"-12 UN	24,6	90	350	**408 50 34 46**
4A	3/4"-16 UNF	27	150	350	**408 50 44 44**
4A	7/8"-14 UNF	27	150	350	**408 50 44 45**
4A	1 1/16"-12 UN	27	150	350	**408 50 44 46**
4	1 5/16"-12 UN	30	200	350	**408 50 54 47**

Anschlussgewinde: Schottgewinde mit Flachdichtung und O-Ring, amerikanisches Normgewinde UNF-UN
Anwendung: Kuppeln unter Restdruck bis 250 bar
Norm: ISO 16028
Connection thread: bulkhead thread with flat seal and O-ring, American standard thread UNF-UN
Application: coupling under residual pressure up to 250 bar
Norm: ISO 16028



BG Series	**Anschlussgewinde** Connection thread	**Ø (mm)**	**Durchfluss (l/min)** Flow rate (l/min)	**PN (bar)**	**Art.-Nr.** Item-No.
3	1"-14 UNS	24,6	90	350	**408 50 35 94**
3	1 3/16"-12 UN	24,6	90	350	**408 50 35 95**
4A	1"-14 UNS	27	150	350	**408 50 45 94**
4A	1 3/16"-12 UN	27	150	350	**408 50 45 95**

FF Kupplungen für Hammereinsatz - Stecker
FF couplings for hammer use - male



Innengewinde: Whitworth Rohrgewinde (BSPP), zylindrisch
Norm: ISO 16028
Inner thread: Whitworth pipe thread (BSPP), cylindrical
Norm: ISO 16028

BG Series	IG IT	Ø (mm)	Durchfluss (l/min) Flow rate (l/min)	PN (bar)	Art.-Nr. Item-No.
4	G 3/4"-14	30	200	350	**408 00 14 36**
4	G 1"-11	30	200	350	**408 00 14 37**
5	G 1"-11	36	280	350	**408 00 15 37**
5	G 1 1/4"-11	36	280	350	**408 00 15 38**



Innengewinde: NPT
Norm: ISO 16028
Inner thread: NPT
Norm: ISO 16028

BG Series	IG IT	Ø (mm)	Durchfluss (l/min) Flow rate (l/min)	PN (bar)	Art.-Nr. Item-No.
4	3/4"-14 NPT	30	200	350	**408 00 14 85**
4	1"-11,5 NPT	30	200	350	**408 00 14 86**
5	1"-11,5 NPT	36	280	350	**408 00 15 86**
5	1 1/4"-11,5 NPT	36	280	350	**408 00 15 87**



Innengewinde: Amerikanisches Normgewinde UNF-UN
Norm: ISO 16028
Inner thread: American standard thread UNF-UN
Norm: ISO 16028

BG Series	IG IT	Ø (mm)	Durchfluss (l/min) Flow rate (l/min)	PN (bar)	Art.-Nr. Item-No.
4	1 1/16"-12 UN	30	200	350	**408 00 14 46**
4	1 5/16"-12 UN	30	200	350	**408 00 14 47**
5	1 5/16"-12 UN	36	280	350	**408 00 15 47**
5	1 5/8"-12 UN	36	280	350	**408 00 15 48**

Staubschutze für FF Kupplungen - Muffen
Dust protection for FF couplings - female



Werkstoff: PVC
Norm: ISO 16028
Material: PVC
Norm: ISO 16028

BG Series	Ø (mm)	Farbe Colour	Art.-Nr. Item-No.
1	28	Rot / Red / Rouge	**408 911**
2	32	Rot / Red / Rouge	**408 912**
3/4A	38 / 42	Rot / Red / Rouge	**408 913**
4	48	Rot / Red / Rouge	**408 914**
5	55	Rot / Red / Rouge	**408 915**

Staubschutze für FF Kupplungen - Muffen
Dust protection for FF couplings - female

Werkstoff: Aluminium mit Kette
Norm: ISO 16028
Material: aluminium with chain
Norm: ISO 16028



BG Series	**Ø (mm)**	**Art.-Nr.** Item-No.
1	35	**408 90 10 00**
2	40	**408 90 20 00**
3	45	**408 90 30 00**
4A	50	**408 90 40 00**
4	55	**408 90 41 00**
5	65	**408 90 50 00**
7	90	**408 90 70 00**
8	114	**408 90 80 00**

Staubschutze für FF Kupplungen - Stecker
Dust protection for FF couplings - male

Werkstoff: PVC
Norm: ISO 16028
Material: PVC
Norm: ISO 16028



BG Series	**Ø (mm)**	**Farbe** Colour	**Art.-Nr.** Item-No.
1	16,2	Rot / Red / Rouge	**408 921**
2	19,8	Rot / Red / Rouge	**408 922**
3/4A	24,6 / 27	Rot / Red / Rouge	**408 923**
4	30,3	Rot / Red / Rouge	**408 924**
5	36	Rot / Red / Rouge	**408 925**

Werkstoff: Aluminium mit Kette
Norm: ISO 16028
Material: aluminium with chain
Norm: ISO 16028



BG Series	**Ø (mm)**	**Art.-Nr.** Item-No.
1	25	**408 91 10 00**
2	30	**408 91 20 00**
3	32	**408 91 30 00**
4A	35	**408 91 40 00**
4	40	**408 91 41 00**
5	45	**408 91 50 00**
7	68	**408 91 70 00**
8	83	**408 91 80 00**

Staubschutzclips für FF Kupplungen - Muffen
Dust protection clips for FF couplings - female



Werkstoff: Kunststoff
Norm: ISO 16028
Material: plastic
Norm: ISO 16028

BG Series	**Ø (mm)**	**Farbe** Colour	**Art.-Nr.** Item-No.
2	38	Rot / Red / Rouge	**408 931**
2	38	Gelb / Yellow / Jaune	**408 932**
2	38	Grün / Green / Vert	**408 933**
2	38	Blau / Blue / Bleu	**408 934**
2	38	Schwarz / Black / Noir	**408 935**
3	46	Rot / Red / Rouge	**408 941**
3	46	Gelb / Yellow / Jaune	**408 942**
3	46	Grün / Green / Vert	**408 943**
3	46	Blau / Blue / Bleu	**408 944**
3	46	Schwarz / Black / Noir	**408 945**

Markierungsringe für FF Kupplungen - Muffen
Marking rings for FF couplings - female

Werkstoff: TPEE, Norm: ISO 16028
Material: TPEE, Norm: ISO 16028



B

BG Series	**Farbe** Colour	**Innen-Ø (mm)** Inside-Ø (mm)	**Art.-Nr.** Item-No.
1	Rot / Red / Rouge	28	**408 971 10**
1	Gelb / Yellow / Jaune	28	**408 971 11**
1	Grün / Green / Vert	28	**408 971 12**
1	Blau / Blue / Bleu	28	**408 971 13**
1	Schwarz / Black / Noir	28	**408 971 14**
1	Weiß / White / Blanc	28	**408 971 15**
1	Grau / Grey / Gris	28	**408 971 16**
1	Orange / Orange / Orange	28	**408 971 17**
1	Violett / Violet / Violet	28	**408 971 18**
1	Braun / Brown / Marron	28	**408 971 19**
2	Rot / Red / Rouge	32	**408 971 20**
2	Gelb / Yellow / Jaune	32	**408 971 21**
2	Grün / Green / Vert	32	**408 971 22**
2	Blau / Blue / Bleu	32	**408 971 23**
2	Schwarz / Black / Noir	32	**408 971 24**
2	Weiß / White / Blanc	32	**408 971 25**
2	Grau / Grey / Gris	32	**408 971 26**
2	Orange / Orange / Orange	32	**408 971 27**
2	Violett / Violet / Violet	32	**408 971 28**
2	Braun / Brown / Marron	32	**408 971 29**
3	Rot / Red / Rouge	38	**408 971 30**
3	Gelb / Yellow / Jaune	38	**408 971 31**
3	Grün / Green / Vert	38	**408 971 32**
3	Blau / Blue / Bleu	38	**408 971 33**
3	Schwarz / Black / Noir	38	**408 971 34**
3	Weiß / White / Blanc	38	**408 971 35**
3	Grau / Grey / Gris	38	**408 971 36**
3	Orange / Orange / Orange	38	**408 971 37**
3	Violett / Violet / Violet	38	**408 971 38**
3	Braun / Brown / Marron	38	**408 971 39**
4A	Rot / Red / Rouge	42	**408 971 40**
4A	Gelb / Yellow / Jaune	42	**408 971 41**
4A	Grün / Green / Vert	42	**408 971 42**
4A	Blau / Blue / Bleu	42	**408 971 43**
4A	Schwarz / Black / Noir	42	**408 971 44**
4A	Weiß / White / Blanc	42	**408 971 45**
4A	Grau / Grey / Gris	42	**408 971 46**
4A	Orange / Orange / Orange	42	**408 971 47**
4A	Violett / Violet / Violet	42	**408 971 48**
4A	Braun / Brown / Marron	42	**408 971 49**
4	Rot / Red / Rouge	48	**408 971 50**
4	Gelb / Yellow / Jaune	48	**408 971 51**
4	Grün / Green / Vert	48	**408 971 52**
4	Blau / Blue / Bleu	48	**408 971 53**
4	Schwarz / Black / Noir	48	**408 971 54**
4	Weiß / White / Blanc	48	**408 971 55**
4	Grau / Grey / Gris	48	**408 971 56**
4	Orange / Orange / Orange	48	**408 971 57**
4	Violett / Violet / Violet	48	**408 971 58**
4	Braun / Brown / Marron	48	**408 971 59**
5	Rot / Red / Rouge	55	**408 971 60**
5	Gelb / Yellow / Jaune	55	**408 971 61**
5	Grün / Green / Vert	55	**408 971 62**
5	Blau / Blue / Bleu	55	**408 971 63**
5	Schwarz / Black / Noir	55	**408 971 64**
5	Weiß / White / Blanc	55	**408 971 65**
5	Grau / Grey / Gris	55	**408 971 66**
5	Orange / Orange / Orange	55	**408 971 67**
5	Violett / Violet / Violet	55	**408 971 68**
5	Braun / Brown / Marron	55	**408 971 69**

Markierungsringe für FF Kupplungen - Stecker
Marking rings for FF couplings - male



Werkstoff: Polypropylen (PP), Norm: ISO 16028
Material: Polypropylene (PP), Norm: ISO 16028

BG Series	**Farbe** Colour	**Innen-Ø (mm)** Inside-Ø (mm)	**Art.-Nr.** Item-No.
1	Rot / Red / Rouge	21,5	**408 970 10**
1	Gelb / Yellow / Jaune	21,5	**408 970 11**
1	Grün / Green / Vert	21,5	**408 970 12**
1	Blau / Blue / Bleu	21,5	**408 970 13**
1	Schwarz / Black / Noir	21,5	**408 970 14**
1	Weiß / White / Blanc	21,5	**408 970 15**
1	Grau / Grey / Gris	21,5	**408 970 16**
1	Orange / Orange / Orange	21,5	**408 970 17**
1	Violett / Violet / Violet	21,5	**408 970 18**
1	Braun / Brown / Marron	21,5	**408 970 19**
2	Rot / Red / Rouge	23,4	**408 970 20**
2	Gelb / Yellow / Jaune	23,4	**408 970 21**
2	Grün / Green / Vert	23,4	**408 970 22**
2	Blau / Blue / Bleu	23,4	**408 970 23**
2	Schwarz / Black / Noir	23,4	**408 970 24**
2	Weiß / White / Blanc	23,4	**408 970 25**
2	Grau / Grey / Gris	23,4	**408 970 26**
2	Orange / Orange / Orange	23,4	**408 970 27**
2	Violett / Violet / Violet	23,4	**408 970 28**
2	Braun / Brown / Marron	23,4	**408 970 29**
3	Rot / Red / Rouge	30,5	**408 970 30**
3	Gelb / Yellow / Jaune	30,5	**408 970 31**
3	Grün / Green / Vert	30,5	**408 970 32**
3	Blau / Blue / Bleu	30,5	**408 970 33**
3	Schwarz / Black / Noir	30,5	**408 970 34**
3	Weiß / White / Blanc	30,5	**408 970 35**
3	Grau / Grey / Gris	30,5	**408 970 36**
3	Orange / Orange / Orange	30,5	**408 970 37**
3	Violett / Violet / Violet	30,5	**408 970 38**
3	Braun / Brown / Marron	30,5	**408 970 39**
4A	Rot / Red / Rouge	32,7	**408 970 40**
4A	Gelb / Yellow / Jaune	32,7	**408 970 41**
4A	Grün / Green / Vert	32,7	**408 970 42**
4A	Blau / Blue / Bleu	32,7	**408 970 43**
4A	Schwarz / Black / Noir	32,7	**408 970 44**
4A	Weiß / White / Blanc	32,7	**408 970 45**
4A	Grau / Grey / Gris	32,7	**408 970 46**
4A	Orange / Orange / Orange	32,7	**408 970 47**
4A	Violett / Violet / Violet	32,7	**408 970 48**
4A	Braun / Brown / Marron	32,7	**408 970 49**
4	Rot / Red / Rouge	37,8	**408 970 50**
4	Gelb / Yellow / Jaune	37,8	**408 970 51**
4	Grün / Green / Vert	37,8	**408 970 52**
4	Blau / Blue / Bleu	37,8	**408 970 53**
4	Schwarz / Black / Noir	37,8	**408 970 54**
4	Weiß / White / Blanc	37,8	**408 970 55**
4	Grau / Grey / Gris	37,8	**408 970 56**
4	Orange / Orange / Orange	37,8	**408 970 57**
4	Violett / Violet / Violet	37,8	**408 970 58**
4	Braun / Brown / Marron	37,8	**408 970 59**
5	Rot / Red / Rouge	49,7	**408 970 70**
5	Gelb / Yellow / Jaune	49,7	**408 970 71**
5	Grün / Green / Vert	49,7	**408 970 72**
5	Blau / Blue / Bleu	49,7	**408 970 73**
5	Schwarz / Black / Noir	49,7	**408 970 74**
5	Weiß / White / Blanc	49,7	**408 970 75**
5	Grau / Grey / Gris	49,7	**408 970 76**
5	Orange / Orange / Orange	49,7	**408 970 77**
5	Violett / Violet / Violet	49,7	**408 970 78**
5	Braun / Brown / Marron	49,7	**408 970 79**

Dichtsätze für FF Kupplungen - Stecker
Sealing kits for FF couplings - male

Norm: ISO 16028
Norm: ISO 16028

BG Series	**Art.-Nr.** Item-No.
0	**408 960**
1	**408 961**
2	**408 962**
3	**408 963**
4A	**408 964**
4	**408 964 04**
5	**408 965**



B

FF ST71 Kupplungen - Muffen
FF ST71 couplings - female

Innengewinde: Whitworth Rohrgewinde (BSPP), zylindrisch
Austauschbar: mit Snap-Tite 71
Inner thread: Whitworth pipe thread (BSPP), cylindrical
Interchangeable: with Snap-Tite 71

BG Series	**IG** IT	**Ø (mm)**	**Durchfluss (l/min)** Flow rate (l/min)	**PN (bar)**	**Art.-Nr.** Item-No.
1	G 1/4"-19	30	20	350	**406 82 11 32**
2	G 3/8"-19	40	45	350	**406 82 21 33**
2	G 1/2"-14	40	45	350	**406 82 21 34**
3	G 1/2"-14	48	60	350	**406 82 31 34**
4	G 3/4"-14	58	150	350	**406 82 41 36**
5	G 1"-11	68	240	350	**406 82 51 37**
5	G 1 1/4"-11	68	240	350	**406 82 51 38**
8	G 1 1/2"-11	112	1000	200	**406 82 81 39**
8	G 2"-11	112	1000	200	**406 82 81 40**



FF ST71 Kupplungen - Muffen - Edelstahl
FF ST71 couplings - female - stainless steel

Innengewinde: Whitworth Rohrgewinde (BSPP), zylindrisch
Austauschbar: mit Snap-Tite 71
Inner thread: Whitworth pipe thread (BSPP), cylindrical
Interchangeable: with Snap-Tite 71

BG Series	**IG** IT	**Ø (mm)**	**Durchfluss (l/min)** Flow rate (l/min)	**PN (bar)**	**Art.-Nr.** Item-No.
1	G 1/4"-19	30	20	350	**406 82 11 32v**
2	G 3/8"-19	40	45	350	**406 82 21 33v**
2	G 1/2"-14	40	45	350	**406 82 21 34v**
3	G 1/2"-14	48	60	350	**406 82 31 34v**
4	G 3/4"-14	58	150	350	**406 82 41 36v**
5	G 1"-11	68	240	350	**406 82 51 37v**
5	G 1 1/4"-11	68	240	350	**406 82 51 38v**
8	G 1 1/2"-11	112	1000	200	**406 82 81 39v**
8	G 2"-11	112	1000	200	**406 82 81 40v**



FF ST71 Kupplungen - Muffen
FF ST71 couplings - female



Innengewinde: NPT
Austauschbar: mit Snap-Tite 71
Inner thread: NPT
Interchangeable: with Snap-Tite 71

BG Series	**IG** IT	**Ø (mm)**	**Durchfluss (l/min)** Flow rate (l/min)	**PN (bar)**	**Art.-Nr.** Item-No.
1	1/4"-18 NPT	30	20	350	**406 82 11 82**
2	3/8"-18 NPT	40	45	350	**406 82 21 83**
2	1/2"-14 NPT	40	45	350	**406 82 21 84**
3	1/2"-14 NPT	48	60	350	**406 82 31 84**
4	3/4"-14 NPT	58	150	350	**406 82 41 85**
5	1"-11,5 NPT	68	240	350	**406 82 51 86**
5	1 1/4"-11,5 NPT	68	240	350	**406 82 51 87**
8	1 1/2"-11,5 NPT	112	1000	200	**406 82 81 88**
8	2"-11,5 NPT	112	1000	200	**406 82 81 89**

FF ST71 Kupplungen - Muffen - Edelstahl
FF ST71 couplings - female - stainless steel



Innengewinde: NPT
Austauschbar: mit Snap-Tite 71
Inner thread: NPT
Interchangeable: with Snap-Tite 71

BG Series	**IG** IT	**Ø (mm)**	**Durchfluss (l/min)** Flow rate (l/min)	**PN (bar)**	**Art.-Nr.** Item-No.
1	1/4"-18 NPT	30	20	350	**406 82 11 82v**
2	3/8"-18 NPT	40	45	350	**406 82 21 83v**
2	1/2"-14 NPT	40	45	350	**406 82 21 84v**
3	1/2"-14 NPT	48	60	350	**406 82 31 84v**
4	3/4"-14 NPT	58	150	350	**406 82 41 85v**
5	1"-11,5 NPT	68	240	350	**406 82 51 86v**
5	1 1/4"-11,5 NPT	68	240	350	**406 82 51 87v**
8	1 1/2"-11,5 NPT	112	1000	200	**406 82 81 88v**
8	2"-11,5 NPT	112	1000	200	**406 82 81 89v**

FF ST71 Kupplungen - Muffen
FF ST71 couplings - female

Innengewinde: Amerikanisches Normgewinde UNF-UN
Austauschbar: mit Snap-Tite 71
Inner thread: American standard thread UNF-UN
Interchangeable: with Snap-Tite 71



BG Series	IG IT	Ø (mm)	Durchfluss (l/min) Flow rate (l/min)	PN (bar)	Art.-Nr. Item-No.
3	3/4"-16 UNF	48	60	350	**406 82 31 44**
4	1 1/16"-12 UN	58	150	350	**406 82 41 46**
5	1 5/16"-12 UN	68	240	350	**406 82 51 47**
5	1 5/8"-12 UN	68	240	350	**406 82 51 48**

B

FF ST71 Kupplungen - Stecker
FF ST71 couplings - male

Innengewinde: Whitworth Rohrgewinde (BSPP), zylindrisch
Austauschbar: mit Snap-Tite 71
Inner thread: Whitworth pipe thread (BSPP), cylindrical
Interchangeable: with Snap-Tite 71



BG Series	IG IT	Ø (mm)	Durchfluss (l/min) Flow rate (l/min)	PN (bar)	Art.-Nr. Item-No.
1	G 1/4"-19	18	20	350	**406 83 11 32**
2	G 3/8"-19	23,7	45	350	**406 83 21 33**
2	G 1/2"-14	23,7	45	350	**406 83 21 34**
3	G 1/2"-14	30	60	350	**406 83 31 34**
4	G 3/4"-14	38,6	150	350	**406 83 41 36**
5	G 1"-11	45	240	350	**406 83 51 37**
5	G 1 1/4"-11	45	240	350	**406 83 51 38**
8	G 1 1/2"-11	69,8	1000	200	**406 83 81 39**
8	G 2"-11	69,8	1000	200	**406 83 81 40**

FF ST71 Kupplungen - Stecker - Edelstahl
FF ST71 couplings - male - stainless steel

Innengewinde: Whitworth Rohrgewinde (BSPP), zylindrisch
Austauschbar: mit Snap-Tite 71
Inner thread: Whitworth pipe thread (BSPP), cylindrical
Interchangeable: with Snap-Tite 71



BG Series	IG IT	Ø (mm)	Durchfluss (l/min) Flow rate (l/min)	PN (bar)	Art.-Nr. Item-No.
1	G 1/4"-19	18	20	350	**406 83 11 32v**
2	G 3/8"-19	23,7	45	350	**406 83 21 33v**
2	G 1/2"-14	23,7	45	350	**406 83 21 34v**
3	G 1/2"-14	30	60	350	**406 83 31 34v**
4	G 3/4"-14	38,6	150	350	**406 83 41 36v**
5	G 1"-11	45	240	350	**406 83 51 37v**
5	G 1 1/4"-11	45	240	350	**406 83 51 38v**
8	G 1 1/2"-11	69,8	1000	200	**406 83 81 39v**
8	G 2"-11	69,8	1000	200	**406 83 81 40v**

FF ST71 Kupplungen - Stecker
FF ST71 couplings - male



Innengewinde: NPT
Austauschbar: mit Snap-Tite 71
Inner thread: NPT
Interchangeable: with Snap-Tite 71

BG Series	**IG** IT	**Ø (mm)**	**Durchfluss (l/min)** Flow rate (l/min)	**PN (bar)**	**Art.-Nr.** Item-No.
1	1/4"-18 NPT	18	20	350	**406 83 11 82**
2	3/8"-18 NPT	23,7	45	350	**406 83 21 83**
2	1/2"-14 NPT	23,7	45	350	**406 83 21 84**
3	1/2"-14 NPT	30	60	350	**406 83 31 84**
4	3/4"-14 NPT	38,6	150	350	**406 83 41 85**
5	1"-11,5 NPT	45	240	350	**406 83 51 86**
5	1 1/4"-11,5 NPT	45	240	350	**406 83 51 87**
8	1 1/2"-11,5 NPT	69,8	1000	200	**406 83 81 88**
8	2"-11,5 NPT	69,8	1000	200	**406 83 81 89**

FF ST71 Kupplungen - Stecker - Edelstahl
FF ST71 couplings - male - stainless steel



Innengewinde: NPT
Austauschbar: mit Snap-Tite 71
Inner thread: NPT
Interchangeable: with Snap-Tite 71

BG Series	**IG** IT	**Ø (mm)**	**Durchfluss (l/min)** Flow rate (l/min)	**PN (bar)**	**Art.-Nr.** Item-No.
1	1/4"-18 NPT	18	20	350	**406 83 11 82v**
2	3/8"-18 NPT	23,7	45	350	**406 83 21 83v**
2	1/2"-14 NPT	23,7	45	350	**406 83 21 84v**
3	1/2"-14 NPT	30	60	350	**406 83 31 84v**
4	3/4"-14 NPT	38,6	150	350	**406 83 41 85v**
5	1"-11,5 NPT	45	240	350	**406 83 51 86v**
5	1 1/4"-11,5 NPT	45	240	350	**406 83 51 87v**
8	1 1/2"-11,5 NPT	69,8	1000	200	**406 83 81 88v**
8	2"-11,5 NPT	69,8	1000	200	**406 83 81 89v**

FF ST71 Kupplungen - Stecker
FF ST71 couplings - male

Innengewinde: Amerikanisches Normgewinde UNF-UN
Austauschbar: mit Snap-Tite 71
Inner thread: American standard thread UNF-UN
Interchangeable: with Snap-Tite 71



BG Series	**IG** IT	**Ø (mm)**	**Durchfluss (l/min)** Flow rate (l/min)	**PN (bar)**	**Art.-Nr.** Item-No.
3	3/4"-16 UNF	30	60	350	**406 83 31 44**
4	1 1/16"-12 UN	38,6	150	350	**406 83 41 46**
5	1 5/16"-12 UN	45	240	350	**406 83 51 47**
5	1 5/8"-12 UN	45	240	350	**406 83 51 48**

B

Staubschutze für FF ST71 Kupplungen - Muffen
Dust protection for FF ST71 couplings - female

Austauschbar: mit Snap-Tite 71
Werkstoff: PVC mit Seil
Interchangeable: with Snap-Tite 71
Material: PVC with wire



BG Series	**Ø (mm)**	**Farbe** Colour	**Art.-Nr.** Item-No.
1	38	Schwarz / Black / Noir	**406 82 10 97**
2	50	Schwarz / Black / Noir	**406 82 20 97**
3	59	Schwarz / Black / Noir	**406 82 30 97**
4	70	Schwarz / Black / Noir	**406 82 40 97**
5	79	Schwarz / Black / Noir	**406 82 50 97**
8	120	Schwarz / Black / Noir	**406 82 80 97**

Austauschbar: mit Snap-Tite 71
Werkstoff: Aluminium mit Seil
Interchangeable: with Snap-Tite 71
Material: aluminium with wire



BG Series	**Ø (mm)**	**Art.-Nr.** Item-No.
1	35	**406 82 10 95**
2	55	**406 82 20 95**
3	55	**406 82 30 95**
4	70	**406 82 40 95**
5	75	**406 82 50 95**

Staubschutze für FF ST71 Kupplungen - Stecker
Dust protection for FF ST71 couplings - male



Austauschbar: mit Snap-Tite 71
Werkstoff: PVC mit Seil
Interchangeable: with Snap-Tite 71
Material: PVC with wire

BG Series	Ø (mm)	Farbe Colour	Art.-Nr. Item-No.
1	28	Schwarz / Black / Noir	**406 83 10 97**
2	32	Schwarz / Black / Noir	**406 83 20 97**
3	42	Schwarz / Black / Noir	**406 83 30 97**
4	50	Schwarz / Black / Noir	**406 83 40 97**
5	56	Schwarz / Black / Noir	**406 83 50 97**
8	85	Schwarz / Black / Noir	**406 83 80 97**



Austauschbar: mit Snap-Tite 71
Werkstoff: Aluminium mit Seil
Interchangeable: with Snap-Tite 71
Material: aluminium with wire

BG Series	Ø (mm)	Art.-Nr. Item-No.
1	25	**406 83 10 95**
2	30	**406 83 20 95**
3	40	**406 83 30 95**
4	50	**406 83 40 95**
5	55	**406 83 50 95**

Dichtsätze für FF ST71 Kupplungen - Muffen
Sealing kits for FF ST71 couplings - female



BG Series	Material	Art.-Nr. Item-No.
1	NBR	**406 82 10 90**
1	FKM	**406 82 10 90f**
2	NBR	**406 82 20 90**
2	FKM	**406 82 20 90f**
3	NBR	**406 82 30 90**
3	FKM	**406 82 30 90f**
4	NBR	**406 82 40 90**
4	FKM	**406 82 40 90f**
5	NBR	**406 82 50 90**
5	FKM	**406 82 50 90f**
8	NBR	**406 82 80 90**
8	FKM	**406 82 80 90f**

Schraubkupplungen
Screw couplings

Seite
Page



Schraubkupplungen ISO 14541 129
Screw couplings ISO 14541



Zubehör Schraubkupplungen ISO 14541 146
Accessories screw couplings ISO 14541



ARGUS Schraubkupplungen ISO 14541 148
ARGUS screw couplings ISO 14541



SATBRO Fahrzeugkupplungen 151
SATBRO vehicle couplings



CAT Schraubkupplungen 153
CAT screw couplings



Roflex Schraubkupplungen 155
Roflex screw couplings



TLX Schraubkupplungen 158
TLX screw couplings



Flachdichtende Schraubkupplungen 161
Flat seal screw couplings



Flachdichtende STVEP Schraubkupplungen 181
Flat seal STVEP screw couplings

C

Schraubkupplungen
Screw couplings

Seite
Page



FVV Schraubkupplungen 190
FVV screw couplings



FVVS Schraubkupplungen 192
FVVS screw couplings



Gromelle 6000 Schraubkupplungen 196
Gromelle 6000 screw couplings



ST75 Schraubkupplungen 199
ST75 screw couplings



ST78 Schraubkupplungen 202
ST78 screw couplings

Baugrößenbestimmung
Series determination





WICHTIG
Zur Bestimmung der Baugröße messen Sie bitte bei Muffen den Außendurchmesser des Kupplungsgewindes und bei Steckern das Kupplungsgewinde der Schraubhülse.

IMPORTANT
To determine the series please measure in the case of female couplings the outer diameter of the connection thread and in the case of male couplings the connection thread of the screw bushing.

Schraubkupplungen - Festhälften ISO 14541
Screw couplings - female ISO 14541

Leichte Baureihe
Anschlussgewinde: Außengewinde mit 24° Aussenkung passend für Rohrverschraubungen DIN 2353 und DKL/DKOL

Light duty
Connection thread: outer thread 24° chamfer suitable for pipe fittings DIN 2353 and DKL/DKOL



BG Series	RA PJ	Anschlussgewinde Connection thread	Kupplungsgewinde Coupling thread	Durchfluss (l/min) Flow rate (l/min)	PN (bar)	Art.-Nr. Item-No.
1	L08	M 14X1,5	Rd 24X2	17	450	**407 106**
2	L06	M 12X1,5	Rd 28X2	46	400	**407 107**
2	L08	M 14X1,5	Rd 28X2	46	400	**407 108**
2	L10	M 16X1,5	Rd 28X2	46	400	**407 109**
2	L12	M 18X1,5	Rd 28X2	46	400	**407 110**
3	L08	M 14X1,5	Rd 36X2	90	400	**407 111**
3	L10	M 16X1,5	Rd 36X2	90	400	**407 112**
3	L12	M 18X1,5	Rd 36X2	90	400	**407 113**
3	L15	M 22X1,5	Rd 36X2	90	400	**407 114**
3	L18	M 26X1,5	Rd 36X2	90	400	**407 115**
4	L12	M 18X1,5	Rd 42X2	190	300	**407 116**
4	L15	M 22X1,5	Rd 42X2	190	300	**407 117**
4	L18	M 26X1,5	Rd 42X2	190	300	**407 118**
4	L22	M 30X2	Rd 42X2	190	300	**407 119**
6	L18	M 26X1,5	Rd 48X3	280	300	**407 126**
6	L22	M 30X2	Rd 48X3	280	300	**407 127**
6	L28	M 36X2	Rd 48X3	280	300	**407 128**
6	L35	M 45X2	Rd 48X3	280	300	**407 129**
8	L35	M 45X2	Rd 70X3	480	300	**407 130**
8	L42	M 52X2	Rd 70X3	480	300	**407 131**

Schraubkupplungen - Festhälften ISO 14541 - Edelstahl
Screw couplings - female ISO 14541 - stainless steel

Leichte Baureihe
Anschlussgewinde: Außengewinde mit 24° Aussenkung passend für Rohrverschraubungen DIN 2353 und DKL/DKOL

Light duty
Connection thread: outer thread 24° chamfer suitable for pipe fittings DIN 2353 and DKL/DKOL



BG Series	RA PJ	Anschlussgewinde Connection thread	Kupplungsgewinde Coupling thread	Durchfluss (l/min) Flow rate (l/min)	PN (bar)	Art.-Nr. Item-No.
1	L06	M 12X1,5	Rd 28X2	17	450	**407 105v**
2	L08	M 14X1,5	Rd 28X2	46	400	**407 108v**
2	L10	M 16X1,5	Rd 28X2	46	400	**407 109v**
3	L12	M 18X1,5	Rd 36X2	90	400	**407 113v**
3	L15	M 22X1,5	Rd 36X2	90	400	**407 114v**
4	L18	M 26X1,5	Rd 42X2	190	250	**407 118v**
6	L22	M 30X2	Rd 48X3	250	250	**407 127v**
6	L28	M 36X2	Rd 48X3	250	250	**407 128v**
8	L35	M 45X2	Rd 70X3	480	200	**407 130v**
8	L42	M 52X2	Rd 70X3	480	200	**407 131v**

Schraubkupplungen - Festhälften ISO 14541
Screw couplings - female ISO 14541



Schwere Baureihe
Anschlussgewinde: Außengewinde mit 24° Aussenkung passend für Rohrverschraubungen DIN 2353 und DKS/DKOS

Heavy duty
Connection thread: outer thread 24° chamfer suitable for pipe fittings DIN 2353 and DKS/DKOS

BG Series	RA PJ	Anschlussgewinde Connection thread	Kupplungsgewinde Coupling thread	Durchfluss (l/min) Flow rate (l/min)	PN (bar)	Art.-Nr. Item-No.
2	S08	M 16X1,5	Rd 28X2	46	400	**407 209**
2	S10	M 18X1,5	Rd 28X2	46	400	**407 210**
2	S12	M 20X1,5	Rd 28X2	46	400	**407 211**
3	S10	M 18X1,5	Rd 36X2	90	400	**407 212**
3	S12	M 20X1,5	Rd 36X2	90	400	**407 213**
3	S14	M 22X1,5	Rd 36X2	90	400	**407 214**
3	S16	M 24X1,5	Rd 36X2	90	400	**407 215**
3	S20	M 30X2	Rd 36X2	90	400	**407 216**
4	S10	M 18X1,5	Rd 42X2	190	300	**407 217**
4	S12	M 20X1,5	Rd 42X2	190	300	**407 218**
4	S14	M 22X1,5	Rd 42X2	190	300	**407 219**
4	S16	M 24X1,5	Rd 42X2	190	300	**407 220**
4	S20	M 30X2	Rd 42X2	190	300	**407 221**
6	S20	M 30X2	Rd 48X3	280	300	**407 226**
6	S25	M 36X2	Rd 48X3	280	300	**407 227**
6	S30	M 42X2	Rd 48X3	280	300	**407 228**
6	S38	M 52X2	Rd 48X3	280	300	**407 228 52**
8	S30	M 42X2	Rd 70X3	480	300	**407 229**
8	S38	M 52X2	Rd 70X3	480	300	**407 230**

Schraubkupplungen - Festhälften ISO 14541 - Edelstahl
Screw couplings - female ISO 14541 - stainless steel



Schwere Baureihe
Anschlussgewinde: Außengewinde mit 24° Aussenkung passend für Rohrverschraubungen DIN 2353 und DKS/DKOS

Heavy duty
Connection thread: outer thread 24° chamfer suitable for pipe fittings DIN 2353 and DKS/DKOS

BG Series	RA PJ	Anschlussgewinde Connection thread	Kupplungsgewinde Coupling thread	Durchfluss (l/min) Flow rate (l/min)	PN (bar)	Art.-Nr. Item-No.
1	S08	M 16X1,5	Rd 24X2	17	450	**407 205v**
2	S10	M 18X1,5	Rd 28X2	46	400	**407 210v**
2	S12	M 20X1,5	Rd 28X2	46	400	**407 211v**
3	S14	M 22X1,5	Rd 36X2	90	400	**407 214v**
3	S16	M 24X1,5	Rd 36X2	90	400	**407 215v**
4	S20	M 30X2	Rd 42X2	190	250	**407 221v**
6	S25	M 36X2	Rd 48X3	280	250	**407 227v**
8	S30	M 42X2	Rd 70X3	480	200	**407 229v**
8	S38	M 52X2	Rd 70X3	480	200	**407 230v**

Schraubkupplungen - Loshälften ISO 14541
Screw couplings - male ISO 14541

Leichte Baureihe
Anschlussgewinde: Außengewinde mit 24° Aussenkung passend für Rohrverschraubungen DIN 2353 und DKL/DKOL

Light duty
Connection thread: outer thread 24° chamfer suitable for pipe fittings DIN 2353 and DKL/DKOL



BG Series	RA PJ	Anschlussgewinde Connection thread	Kupplungsgewinde Coupling thread	Durchfluss (l/min) Flow rate (l/min)	PN (bar)	Art.-Nr. Item-No.
1	L08	M 14X1,5	Rd 24X2	17	450	**407 136**
2	L06	M 12X1,5	Rd 28X2	46	400	**407 137**
2	L08	M 14X1,5	Rd 28X2	46	400	**407 138**
2	L10	M 16X1,5	Rd 28X2	46	400	**407 139**
2	L12	M 18X1,5	Rd 28X2	46	400	**407 140**
3	L08	M 14X1,5	Rd 36X2	90	400	**407 141**
3	L10	M 16X1,5	Rd 36X2	90	400	**407 142**
3	L12	M 18X1,5	Rd 36X2	90	400	**407 143**
3	L15	M 22X1,5	Rd 36X2	90	400	**407 144**
3	L18	M 26X1,5	Rd 36X2	90	400	**407 145**
4	L12	M 18X1,5	Rd 42X2	190	300	**407 146**
4	L15	M 22X1,5	Rd 42X2	190	300	**407 147**
4	L18	M 26X1,5	Rd 42X2	190	300	**407 148**
4	L22	M 30X2	Rd 42X2	190	300	**407 149**
6	L18	M 26X1,5	Rd 48X3	280	300	**407 156**
6	L22	M 30X2	Rd 48X3	280	300	**407 157**
6	L28	M 36X2	Rd 48X3	280	300	**407 158**
6	L35	M 45X2	Rd 48X3	280	300	**407 159**
8	L35	M 45X2	Rd 70X3	480	300	**407 160**
8	L42	M 52X2	Rd 70X3	480	300	**407 161**

Schraubkupplungen - Loshälften ISO 14541 - Edelstahl
Screw couplings - male ISO 14541 - stainless steel

Leichte Baureihe
Anschlussgewinde: Außengewinde mit 24° Aussenkung passend für Rohrverschraubungen DIN 2353 und DKL/DKOL

Light duty
Connection thread: outer thread 24° chamfer suitable for pipe fittings DIN 2353 and DKL/DKOL



BG Series	RA PJ	Anschlussgewinde Connection thread	Kupplungsgewinde Coupling thread	Durchfluss (l/min) Flow rate (l/min)	PN (bar)	Art.-Nr. Item-No.
1	L06	M 12X1,5	Rd 24X2	17	450	**407 135v**
2	L08	M 14X1,5	Rd 28X2	46	400	**407 138v**
2	L10	M 16X1,5	Rd 28X2	46	400	**407 139v**
3	L12	M 18X1,5	Rd 36X2	90	400	**407 143v**
3	L15	M 22X1,5	Rd 36X2	90	400	**407 144v**
4	L18	M 26X1,5	Rd 42X2	190	250	**407 148v**
6	L22	M 30X2	Rd 48X3	280	250	**407 157v**
6	L28	M 36X2	Rd 48X3	280	250	**407 158v**
8	L35	M 45X2	Rd 70X3	480	200	**407 160v**
8	L42	M 52X2	Rd 70X3	480	200	**407 161v**

Schraubkupplungen - Loshälften ISO 14541
Screw couplings - male ISO 14541



Schwere Baureihe
Anschlussgewinde: Außengewinde mit 24° Aussenkung passend für Rohrverschraubungen DIN 2353 und DKS/DKOS

Heavy duty
Connection thread: outer thread 24° chamfer suitable for pipe fittings DIN 2353 and DKS/DKOS

BG Series	RA PJ	Anschlussgewinde Connection thread	Kupplungsgewinde Coupling thread	Durchfluss (l/min) Flow rate (l/min)	PN (bar)	Art.-Nr. Item-No.
2	S08	M 16X1,5	Rd 28X2	46	400	**407 239**
2	S10	M 18X1,5	Rd 28X2	46	400	**407 240**
2	S12	M 20X1,5	Rd 28X2	46	400	**407 241**
3	S10	M 18X1,5	Rd 36X2	90	400	**407 242**
3	S12	M 20X1,5	Rd 36X2	90	400	**407 243**
3	S14	M 22X1,5	Rd 36X2	90	400	**407 244**
3	S16	M 24X1,5	Rd 36X2	90	400	**407 245**
3	S20	M 30X2	Rd 36X2	90	400	**407 246**
4	S10	M 18X1,5	Rd 42X2	190	300	**407 247**
4	S12	M 20X1,5	Rd 42X2	190	300	**407 248**
4	S14	M 22X1,5	Rd 42X2	190	300	**407 249**
4	S16	M 24X1,5	Rd 42X2	190	300	**407 250**
4	S20	M 30X2	Rd 42X2	190	300	**407 251**
6	S20	M 30X2	Rd 48X3	280	300	**407 256**
6	S25	M 36X2	Rd 48X3	280	300	**407 257**
6	S30	M 42X2	Rd 48X3	280	300	**407 258**
6	S38	M 52X2	Rd 48X3	280	300	**407 258 52**
8	S30	M 42X2	Rd 70X3	480	300	**407 259**
8	S38	M 52X2	Rd 70X3	480	300	**407 260**

Schraubkupplungen - Loshälften ISO 14541 - Edelstahl
Screw couplings - male ISO 14541 - stainless steel



Schwere Baureihe
Anschlussgewinde: Außengewinde mit 24° Aussenkung passend für Rohrverschraubungen DIN 2353 und DKS/DKOS

Heavy duty
Connection thread: outer thread 24° chamfer suitable for pipe fittings DIN 2353 and DKS/DKOS

BG Series	RA PJ	Anschlussgewinde Connection thread	Kupplungsgewinde Coupling thread	Durchfluss (l/min) Flow rate (l/min)	PN (bar)	Art.-Nr. Item-No.
1	S08	M 16X1,5	Rd 24X2	17	450	**407 235v**
2	S10	M 18X1,5	Rd 28X2	46	400	**407 240v**
2	S12	M 20X1,5	Rd 28X2	46	400	**407 241v**
3	S14	M 22X1,5	Rd 36X2	90	400	**407 244v**
3	S16	M 24X1,5	Rd 36X2	90	400	**407 245v**
4	S20	M 30X2	Rd 42X2	190	250	**407 251v**
6	S25	M 36X2	Rd 48X3	280	250	**407 257v**
8	S30	M 42X2	Rd 70X3	480	200	**407 259v**
8	S38	M 52X2	Rd 70X3	480	200	**407 260v**

Leichte Baureihe mit Schottgewinde

Anschlussgewinde: Außengewinde mit 24° Aussenkung passend für Rohrverschraubungen DIN 2353 und DKL/DKOL



Light duty with bulkhead thread

Connection thread: outer thread 24° chamfer suitable for pipe fittings DIN 2353 and DKL/DKOL

BG Series	**RA** PJ	**Anschlussgewinde** Connection thread	**Kupplungsgewinde** Coupling thread	**Durchfluss (l/min)** Flow rate (l/min)	**PN (bar)**	**Art.-Nr.** Item-No.
1	L08	M 14X1,5	Rd 24X2	17	450	**407 606**
2	L06	M 12X1,5	Rd 28X2	46	400	**407 607**
2	L08	M 14X1,5	Rd 28X2	46	400	**407 608**
2	L10	M 16X1,5	Rd 28X2	46	400	**407 609**
2	L12	M 18X1,5	Rd 28X2	46	400	**407 610**
3	L08	M 14X1,5	Rd 36X2	90	400	**407 611**
3	L10	M 16X1,5	Rd 36X2	90	400	**407 612**
3	L12	M 18X1,5	Rd 36X2	90	400	**407 613**
3	L15	M 22X1,5	Rd 36X2	90	400	**407 614**
3	L18	M 26X1,5	Rd 36X2	90	400	**407 615**
4	L12	M 18X1,5	Rd 42X2	190	300	**407 616**
4	L15	M 22X1,5	Rd 42X2	190	300	**407 617**
4	L18	M 26X1,5	Rd 42X2	190	300	**407 618**
4	L22	M 30X2	Rd 42X2	190	300	**407 619**
6	L18	M 26X1,5	Rd 48X3	280	300	**407 626**
6	L22	M 30X2	Rd 48X3	280	300	**407 627**
6	L28	M 36X2	Rd 48X3	280	300	**407 628**
6	L35	M 45X2	Rd 48X3	280	300	**407 629**
8	L35	M 45X2	Rd 70X3	480	300	**407 631**
8	L42	M 52X2	Rd 70X3	480	300	**407 632**

Schwere Baureihe mit Schottgewinde

Anschlussgewinde: Außengewinde mit 24° Aussenkung passend für Rohrverschraubungen DIN 2353 und DKS/DKOS



Heavy duty with bulkhead thread

Connection thread: outer thread 24° chamfer suitable for pipe fittings DIN 2353 and DKS/DKOS

BG Series	**RA** PJ	**Anschlussgewinde** Connection thread	**Kupplungsgewinde** Coupling thread	**Durchfluss (l/min)** Flow rate (l/min)	**PN (bar)**	**Art.-Nr.** Item-No.
2	S08	M 16X1,5	Rd 28X2	46	400	**407 709**
2	S10	M 18X1,5	Rd 28X2	46	400	**407 710**
2	S12	M 20X1,5	Rd 28X2	46	400	**407 711**
3	S10	M 18X1,5	Rd 36X2	90	400	**407 712**
3	S12	M 20X1,5	Rd 36X2	90	400	**407 713**
3	S14	M 22X1,5	Rd 36X2	90	400	**407 714**
3	S16	M 24X1,5	Rd 36X2	90	400	**407 715**
3	S20	M 30X2	Rd 36X2	90	400	**407 716**
4	S10	M 18X1,5	Rd 42X2	190	300	**407 717**
4	S12	M 20X1,5	Rd 42X2	190	300	**407 718**
4	S14	M 22X1,5	Rd 42X2	190	300	**407 719**
4	S16	M 24X1,5	Rd 42X2	190	300	**407 720**
4	S20	M 30X2	Rd 42X2	190	300	**407 721**
4	S25	M 36X2	Rd 42X2	190	300	**407 722**
6	S20	M 30X2	Rd 48X3	280	300	**407 726**
6	S25	M 36X2	Rd 48X3	280	300	**407 727**
6	S30	M 42X2	Rd 48X3	280	300	**407 728**
6	S38	M 52X2	Rd 48X3	280	300	**407 728 52**
8	S30	M 42X2	Rd 70X3	480	300	**407 729**
8	S38	M 52X2	Rd 70X3	480	300	**407 730**



Leichte Baureihe mit Schottgewinde

Anschlussgewinde: Außengewinde mit 24° Aussenkung passend für Rohrverschraubungen DIN 2353 und DKL/DKOL

Light duty with bulkhead thread

Connection thread: outer thread 24° chamfer suitable for pipe fittings DIN 2353 and DKL/DKOL

BG Series	**RA** PJ	**Anschlussgewinde** Connection thread	**Kupplungsgewinde** Coupling thread	**Durchfluss (l/min)** Flow rate (l/min)	**PN (bar)**	**Art.-Nr.** Item-No.
1	L08	M 14X1,5	Rd 24X2	17	400	**407 636**
2	L06	M 12X1,5	Rd 28X2	46	400	**407 637**
2	L08	M 14X1,5	Rd 28X2	46	400	**407 638**
2	L10	M 16X1,5	Rd 28X2	46	400	**407 639**
2	L12	M 18X1,5	Rd 28X2	46	400	**407 640**
3	L08	M 14X1,5	Rd 36X2	90	400	**407 641**
3	L10	M 16X1,5	Rd 36X2	90	400	**407 642**
3	L12	M 18X1,5	Rd 36X2	90	400	**407 643**
3	L15	M 22X1,5	Rd 36X2	90	400	**407 644**
3	L18	M 26X1,5	Rd 36X2	90	400	**407 645**
4	L12	M 18X1,5	Rd 42X2	190	300	**407 646**
4	L15	M 22X1,5	Rd 42X2	190	300	**407 647**
4	L18	M 26X1,5	Rd 42X2	190	300	**407 648**
4	L22	M 30X2	Rd 42X2	190	300	**407 649**
6	L18	M 26X1,5	Rd 48X3	280	300	**407 656**
6	L22	M 30X2	Rd 48X3	280	300	**407 657**
6	L28	M 36X2	Rd 48X3	280	300	**407 658**
6	L35	M 45X2	Rd 48X3	280	300	**407 659**
8	L35	M 45X2	Rd 70X3	480	300	**407 661**
8	L42	M 52X2	Rd 70X3	480	300	**407 662**



Schwere Baureihe mit Schottgewinde

Anschlussgewinde: Außengewinde mit 24° Aussenkung passend für Rohrverschraubungen DIN 2353 und DKS/DKOS

Heavy duty with bulkhead thread

Connection thread: outer thread 24° chamfer suitable for pipe fittings DIN 2353 and DKS/DKOS

BG Series	**RA** PJ	**Anschlussgewinde** Connection thread	**Kupplungsgewinde** Coupling thread	**Durchfluss (l/min)** Flow rate (l/min)	**PN (bar)**	**Art.-Nr.** Item-No.
2	S08	M 16X1,5	Rd 28X2	46	400	**407 739**
2	S10	M 18X1,5	Rd 28X2	46	400	**407 740**
2	S12	M 20X1,5	Rd 28X2	46	400	**407 741**
3	S10	M 18X1,5	Rd 36X2	90	400	**407 742**
3	S12	M 20X1,5	Rd 36X2	90	400	**407 743**
3	S14	M 22X1,5	Rd 36X2	90	400	**407 744**
3	S16	M 24X1,5	Rd 36X2	90	400	**407 745**
3	S20	M 30X2	Rd 36X2	90	400	**407 746**
4	S10	M 18X1,5	Rd 42X2	190	300	**407 747**
4	S12	M 20X1,5	Rd 42X2	190	300	**407 748**
4	S14	M 22X1,5	Rd 42X2	190	300	**407 749**
4	S16	M 24X1,5	Rd 42X2	190	300	**407 750**
4	S20	M 30X2	Rd 42X2	190	300	**407 751**
4	S25	M 36X2	Rd 42X2	190	300	**407 752**
6	S20	M 30X2	Rd 48X3	280	300	**407 756**
6	S25	M 36X2	Rd 48X3	280	300	**407 757**
6	S30	M 42X2	Rd 48X3	280	300	**407 758**
6	S38	M 52X2	Rd 48X3	280	300	**407 758 52**
8	S30	M 42X2	Rd 70X3	480	300	**407 759**
8	S38	M 52X2	Rd 70X3	480	300	**407 760**

Außengewinde: Whitworth Rohrgewinde (BSPP), zylindrisch mit 60° Aussenkung und Einschraubzapfen DIN 3852 (Form A) für Dichtung
Outer thread: Whitworth pipe thread (BSPP), cylindrical with 60° chamfer and screw-in plug DIN 3852 (form A) for sealing



BG Series	Anschlussgewinde Connection thread	Kupplungsgewinde Coupling thread	Durchfluss (l/min) Flow rate (l/min)	PN (bar)	Art.-Nr. Item-No.
2	G 1/4"-19	Rd 28X2	46	400	**407 342**
2	G 3/8"-19	Rd 28X2	46	400	**407 343**
3	G 3/8"-19	Rd 36X2	90	400	**407 344**
3	G 1/2"-14	Rd 36X2	90	400	**407 345**
4	G 3/4"-14	Rd 42X2	190	300	**407 346**
6	G 3/4"-14	Rd 48X3	280	300	**407 347**
6	G 1"-11	Rd 48X3	280	300	**407 348**

Anschlussgewinde: 74° Außenkonus, amerikanisches Normgewinde UNF-UN
Connection thread: 74° external cone, American standard thread UNF-UN



BG Series	Anschlussgewinde Connection thread	Kupplungsgewinde Coupling thread	Durchfluss (l/min) Flow rate (l/min)	PN (bar)	Art.-Nr. Item-No.
2	9/16"-18 UNF	Rd 28X2	46	400	**407 302**
3	9/16"-18 UNF	Rd 36X2	90	400	**407 302 10**
3	3/4"-16 UNF	Rd 36X2	90	400	**407 303**
4	3/4"-16 UNF	Rd 42X2	190	300	**407 304 44**
4	7/8"-14 UNF	Rd 42X2	190	300	**407 304 45**
4	1 1/16"-12 UN	Rd 42X2	190	300	**407 305**
6	1 5/16"-12 UN	Rd 48X3	280	300	**407 307 47**

Anschlussgewinde: Schottgewinde mit 74° Außenkonus, amerikanisches Normgewinde UNF-UN
Connection thread: bulkhead thread with 74° external cone, American standard thread UNF-UN



BG Series	Anschlussgewinde Connection thread	Kupplungsgewinde Coupling thread	Durchfluss (l/min) Flow rate (l/min)	PN (bar)	Art.-Nr. Item-No.
2	9/16"-18 UNF	Rd 28X2	46	400	**407 322**
3	3/4"-16 UNF	Rd 36X2	90	400	**407 323**
3	7/8"-14 UNF	Rd 36X2	90	400	**407 324**
4	7/8"-14 UNF	Rd 42X2	190	300	**407 325**
4	3/4"-16 UNF	Rd 42X2	190	300	**407 325 44**
4	1 1/16"-12 UN	Rd 42X2	190	300	**407 326**
6	1 5/16"-12 UN	Rd 48X3	280	300	**407 327 47**



Außengewinde: Whitworth Rohrgewinde (BSPP), zylindrisch mit 60° Aussenkung und Einschraubzapfen DIN 3852 (Form A) für Dichtung
Outer thread: Whitworth pipe thread (BSPP), cylindrical with 60° chamfer and screw-in plug DIN 3852 (form A) for sealing

BG Series	Anschlussgewinde Connection thread	Kupplungsgewinde Coupling thread	Durchfluss (l/min) Flow rate (l/min)	PN (bar)	Art.-Nr. Item-No.
2	G 1/4"-19	Rd 28X2	46	400	**407 352**
2	G 3/8"-19	Rd 28X2	46	400	**407 353**
3	G 3/8"-19	Rd 36X2	90	400	**407 354**
3	G 1/2"-14	Rd 36X2	90	400	**407 355**
4	G 3/4"-14	Rd 42X2	190	300	**407 356**
6	G 3/4"-14	Rd 48X3	280	300	**407 357**
6	G 1"-11	Rd 48X3	280	300	**407 358**



Anschlussgewinde: 74° Außenkonus, amerikanisches Normgewinde UNF-UN
Connection thread: 74° external cone, American standard thread UNF-UN

BG Series	Anschlussgewinde Connection thread	Kupplungsgewinde Coupling thread	Durchfluss (l/min) Flow rate (l/min)	PN (bar)	Art.-Nr. Item-No.
2	9/16"-18 UNF	Rd 28X2	46	400	**407 312**
3	9/16"-18 UNF	Rd 36X2	90	400	**407 312 10**
3	3/4"-16 UNF	Rd 36X2	90	400	**407 313**
4	3/4"-16 UNF	Rd 42X2	190	300	**407 314 44**
4	7/8"-14 UNF	Rd 42X2	190	300	**407 314 45**
4	1 1/16"-12 UN	Rd 42X2	190	300	**407 315**
6	1 5/16"-12 UN	Rd 48X3	280	300	**407 317 47**



Anschlussgewinde: Schottgewinde mit 74° Außenkonus, amerikanisches Normgewinde UNF-UN
Connection thread: bulkhead thread with 74° external cone, American standard thread UNF-UN

BG Series	Anschlussgewinde Connection thread	Kupplungsgewinde Coupling thread	Durchfluss (l/min) Flow rate (l/min)	PN (bar)	Art.-Nr. Item-No.
2	9/16"-18 UNF	Rd 28X2	46	400	**407 332**
3	3/4"-16 UNF	Rd 36X2	90	400	**407 333**
3	7/8"-14 UNF	Rd 36X2	90	400	**407 334**
4	7/8"-14 UNF	Rd 42X2	190	300	**407 335**
4	3/4"-16 UNF	Rd 42X2	190	300	**407 335 44**
4	1 1/16"-12 UN	Rd 42X2	190	300	**407 336**
6	1 5/16"-12 UN	Rd 48X3	280	300	**407 337 47**

Schraubkupplungen - Festhälften ISO 14541
Screw couplings - female ISO 14541

Anschlussgewinde: Schottgewinde mit Flachdichtung und O-Ring, amerikanisches Normgewinde UNF-UN
Connection thread: bulkhead thread with flat seal and O-ring, American standard thread UNF-UN

BG Series	Anschlussgewinde Connection thread	Kupplungsgewinde Coupling thread	Durchfluss (l/min) Flow rate (l/min)	PN (bar)	Art.-Nr. Item-No.
4	1"-14 UNS	Rd 42X2	190	300	**407 770**
4	1 3/16"-12 UN	Rd 42X2	190	300	**407 771**



Schraubkupplungen - Loshälften ISO 14541
Screw couplings - male ISO 14541

Anschlussgewinde: Schottgewinde mit Flachdichtung und O-Ring, amerikanisches Normgewinde UNF-UN
Connection thread: bulkhead thread with flat seal and O-ring, American standard thread UNF-UN

BG Series	Anschlussgewinde Connection thread	Kupplungsgewinde Coupling thread	Durchfluss (l/min) Flow rate (l/min)	PN (bar)	Art.-Nr. Item-No.
4	1"-14 UNS	Rd 42X2	190	300	**407 780**
4	1 3/16"-12 UN	Rd 42X2	190	300	**407 781**



Schraubkupplungen - Festhälften ISO 14541
Screw couplings - female ISO 14541

Innengewinde: Whitworth Rohrgewinde (BSPP), zylindrisch
Inner thread: Whitworth pipe thread (BSPP), cylindrical

BG Series	IG IT	Kupplungsgewinde Coupling thread	Durchfluss (l/min) Flow rate (l/min)	PN (bar)	Art.-Nr. Item-No.
1	G 1/4"-19	Rd 24X2	17	450	**407 430**
2	G 1/4"-19	Rd 28X2	46	400	**407 431**
2	G 3/8"-19	Rd 28X2	46	400	**407 432**
3	G 3/8"-19	Rd 36X2	90	400	**407 433**
3	G 1/2"-14	Rd 36X2	90	400	**407 434**
3	G 3/4"-14	Rd 36X2	90	400	**407 435**
4	G 1/2"-14	Rd 42X2	190	300	**407 436**
4	G 3/4"-14	Rd 42X2	190	300	**407 437**
6	G 3/4"-14	Rd 48X3	280	300	**407 438**
6	G 1"-11	Rd 48X3	280	300	**407 439**
8	G 1 1/4"-11	Rd 70X3	480	300	**407 491**
8	G 1 1/2"-11	Rd 70X3	480	300	**407 492**



Schraubkupplungen - Festhälften ISO 14541 - Edelstahl
Screw couplings - female ISO 14541 - stainless steel



Innengewinde: Whitworth Rohrgewinde (BSPP), zylindrisch
Inner thread: Whitworth pipe thread (BSPP), cylindrical

BG Series	IG IT	Kupplungsgewinde Coupling thread	Durchfluss (l/min) Flow rate (l/min)	PN (bar)	Art.-Nr. Item-No.
1	G 1/4"-19	Rd 24X2	17	300	**407 430v**
2	G 3/8"-19	Rd 28X2	46	250	**407 432v**
3	G 3/8"-19	Rd 36X2	90	150	**407 433v**
3	G 1/2"-14	Rd 36X2	90	400	**407 434v**
4	G 3/4"-14	Rd 42X2	190	150	**407 437v**
6	G 3/4"-14	Rd 48X3	280	150	**407 438v**
6	G 1"-11	Rd 48X3	280	250	**407 439v**
8	G 1 1/4"-11	Rd 70X3	350	250	**407 491v**
8	G 1 1/2"-11	Rd 70X3	350	100	**407 492v**

Schraubkupplungen - Festhälften ISO 14541
Screw couplings - female ISO 14541



Innengewinde: NPT
Inner thread: NPT

BG Series	IG IT	Kupplungsgewinde Coupling thread	Durchfluss (l/min) Flow rate (l/min)	PN (bar)	Art.-Nr. Item-No.
1	1/4"-18 NPT	Rd 24X2	17	450	**407 450 90**
2	1/4"-18 NPT	Rd 28X2	46	400	**407 451**
2	3/8"-18 NPT	Rd 28X2	46	400	**407 452**
3	3/8"-18 NPT	Rd 36X2	90	400	**407 453**
3	1/2"-14 NPT	Rd 36X2	90	400	**407 454**
3	3/4"-14 NPT	Rd 36X2	90	400	**407 455**
4	1/2"-14 NPT	Rd 42X2	190	300	**407 456**
4	3/4"-14 NPT	Rd 42X2	190	300	**407 457**
6	3/4"-14 NPT	Rd 48X3	280	300	**407 458**
6	1"-11,5 NPT	Rd 48X3	280	300	**407 459**
8	1 1/4"-11,5 NPT	Rd 70X3	480	300	**407 491 87**
8	1 1/2"-11,5 NPT	Rd 70X3	480	300	**407 492 88**

Schraubkupplungen - Festhälften ISO 14541 - Edelstahl
Screw couplings - female ISO 14541 - stainless steel



Innengewinde: NPT
Inner thread: NPT

BG Series	IG IT	Kupplungsgewinde Coupling thread	Durchfluss (l/min) Flow rate (l/min)	PN (bar)	Art.-Nr. Item-No.
1	1/4"-18 NPT	Rd 24X2	17	300	**407 450 90v**
2	3/8"-18 NPT	Rd 28X2	46	250	**407 452v**
3	3/8"-18 NPT	Rd 36X2	90	250	**407 453v**
3	1/2"-14 NPT	Rd 36X2	90	250	**407 454v**
6	3/4"-14 NPT	Rd 48X3	280	150	**407 458v**
6	1"-11,5 NPT	Rd 48X3	280	150	**407 459v**

Schraubkupplungen - Loshälften ISO 14541
Screw couplings - male ISO 14541

Innengewinde: Whitworth Rohrgewinde (BSPP), zylindrisch
Inner thread: Whitworth pipe thread (BSPP), cylindrical



BG Series	**IG** IT	**Kupplungsgewinde** Coupling thread	**Durchfluss (l/min)** Flow rate (l/min)	**PN (bar)**	**Art.-Nr.** Item-No.
1	G 1/4"-19	Rd 24X2	17	450	**407 440**
2	G 1/4"-19	Rd 28X2	46	400	**407 441**
2	G 3/8"-19	Rd 28X2	46	400	**407 442**
3	G 3/8"-19	Rd 36X2	90	400	**407 443**
3	G 1/2"-14	Rd 36X2	90	400	**407 444**
3	G 3/4"-14	Rd 36X2	90	400	**407 445**
4	G 1/2"-14	Rd 42X2	190	300	**407 446**
4	G 3/4"-14	Rd 42X2	190	300	**407 447**
6	G 3/4"-14	Rd 48X3	280	300	**407 448**
6	G 1"-11	Rd 48X3	280	300	**407 449**
8	G 1 1/4"-11	Rd 70X3	480	300	**407 496**
8	G 1 1/2"-11	Rd 70X3	480	300	**407 497**

C

Schraubkupplungen - Loshälften ISO 14541 - Edelstahl
Screw couplings - male ISO 14541 - stainless steel

Innengewinde: Whitworth Rohrgewinde (BSPP), zylindrisch
Inner thread: Whitworth pipe thread (BSPP), cylindrical



BG Series	**IG** IT	**Kupplungsgewinde** Coupling thread	**Durchfluss (l/min)** Flow rate (l/min)	**PN (bar)**	**Art.-Nr.** Item-No.
1	G 1/4"-19	Rd 24X2	17	450	**407 440v**
2	G 3/8"-19	Rd 28X2	46	400	**407 442v**
3	G 3/8"-19	Rd 36X2	90	250	**407 443v**
3	G 1/2"-14	Rd 36X2	90	400	**407 444v**
4	G 3/4"-14	Rd 42X2	190	250	**407 447v**
6	G 3/4"-14	Rd 48X3	280	150	**407 448v**
6	G 1"-11	Rd 48X3	280	250	**407 449v**
8	G 1 1/4"-11	Rd 70X3	480	100	**407 496v**
8	G 1 1/2"-11	Rd 70X3	480	100	**407 497v**

Schraubkupplungen - Loshälften ISO 14541
Screw couplings - male ISO 14541



Innengewinde: NPT
Inner thread: NPT

BG Series	IG IT	Kupplungsgewinde Coupling thread	Durchfluss (l/min) Flow rate (l/min)	PN (bar)	Art.-Nr. Item-No.
1	1/4"-18 NPT	Rd 24X2	17	450	**407 460**
2	1/4"-18 NPT	Rd 28X2	46	400	**407 461**
2	3/8"-18 NPT	Rd 28X2	46	400	**407 462**
3	3/8"-18 NPT	Rd 36X2	90	400	**407 463**
3	1/2"-14 NPT	Rd 36X2	90	400	**407 464**
3	3/4"-14 NPT	Rd 36X2	90	400	**407 465**
4	1/2"-14 NPT	Rd 42X2	190	300	**407 466**
4	3/4"-14 NPT	Rd 42X2	190	300	**407 467**
6	3/4"-14 NPT	Rd 48X3	280	300	**407 468**
6	1"-11,5 NPT	Rd 48X3	280	300	**407 469**
8	1 1/4"-11,5 NPT	Rd 70X3	480	300	**407 496 87**
8	1 1/2"-11,5 NPT	Rd 70X3	480	300	**407 497 88**

Schraubkupplungen - Loshälften ISO 14541 - Edelstahl
Screw couplings - male ISO 14541 - stainless steel



Innengewinde: NPT
Inner thread: NPT

BG Series	IG IT	Kupplungsgewinde Coupling thread	Durchfluss (l/min) Flow rate (l/min)	PN (bar)	Art.-Nr. Item-No.
1	1/4"-18 NPT	Rd 24X2	17	300	**407 460v**
2	3/8"-18 NPT	Rd 28X2	46	250	**407 462v**
3	3/8"-18 NPT	Rd 36X2	90	250	**407 463v**
3	1/2"-14 NPT	Rd 36X2	90	250	**407 464v**
4	3/4"-14 NPT	Rd 42X2	190	150	**407 467v**
6	3/4"-14 NPT	Rd 48X3	280	150	**407 468v**
6	1"-11,5 NPT	Rd 48X3	280	150	**407 469v**

Schraubkupplungen - Festhälften ISO 14541
Screw couplings - female ISO 14541



Innengewinde: Amerikanisches Normgewinde UNF-UN
Inner thread: American standard thread UNF-UN

BG Series	IG IT	Kupplungsgewinde Coupling thread	Durchfluss (l/min) Flow rate (l/min)	PN (bar)	Art.-Nr. Item-No.
2	9/16"-18 UNF	Rd 28X2	46	400	**407 272**
3	9/16"-18 UNF	Rd 36X2	90	400	**407 273**
3	3/4"-16 UNF	Rd 36X2	90	400	**407 274**
3	7/8"-14 UNF	Rd 36X2	90	400	**407 275**
4	3/4"-16 UNF	Rd 42X2	190	300	**407 276**
4	7/8"-14 UNF	Rd 42X2	190	300	**407 277**
4	1 1/16"-12 UN	Rd 42X2	190	300	**407 278**
6	1 1/16"-12 UN	Rd 48X3	280	300	**407 279**
6	1 5/16"-12 UN	Rd 48X3	280	300	**407 280**

Schraubkupplungen - Festhälften ISO 14541
Screw couplings - female ISO 14541

Innengewinde: metrisches Feingewinde, zylindrisch
Inner thread: metric fine thread, cylindrical



BG Series	IG IT	Kupplungsgewinde Coupling thread	Durchfluss (l/min) Flow rate (l/min)	PN (bar)	Art.-Nr. Item-No.
2	M 16X1,5	Rd 28X2	46	450	**407 410**
2	M 18X1,5	Rd 28X2	46	400	**407 411**
3	M 14X1,5	Rd 36X2	90	400	**407 412**
3	M 16X1,5	Rd 36X2	90	400	**407 413**
3	M 18X1,5	Rd 36X2	90	400	**407 414**
3	M 20X1,5	Rd 36X2	90	400	**407 414 10**
3	M 22X1,5	Rd 36X2	90	400	**407 415**
4	M 18X1,5	Rd 42X2	190	300	**407 416**
4	M 22X1,5	Rd 42X2	190	300	**407 417**
4	M 26X1,5	Rd 42X2	190	300	**407 418**
4	M 30X1,5	Rd 42X2	190	300	**407 418 10**
6	M 30X1,5	Rd 48X3	280	300	**407 419**

C

Schraubkupplungen - Loshälften ISO 14541
Screw couplings - male ISO 14541

Innengewinde: Amerikanisches Normgewinde UNF-UN
Inner thread: American standard thread UNF-UN



BG Series	IG IT	Kupplungsgewinde Coupling thread	Durchfluss (l/min) Flow rate (l/min)	PN (bar)	Art.-Nr. Item-No.
2	9/16"-18 UNF	Rd 28X2	46	400	**407 282**
3	9/16"-18 UNF	Rd 36X2	90	400	**407 283**
3	3/4"-16 UNF	Rd 36X2	90	400	**407 284**
3	7/8"-14 UNF	Rd 36X2	90	400	**407 285**
4	3/4"-16 UNF	Rd 42X2	190	300	**407 286**
4	7/8"-14 UNF	Rd 42X2	190	300	**407 287**
4	1 1/16"-12 UN	Rd 42X2	190	300	**407 288**
6	1 1/16"-12 UN	Rd 48X3	280	300	**407 289**
6	1 5/16"-12 UN	Rd 48X3	280	300	**407 290**

Innengewinde: metrisches Feingewinde, zylindrisch
Inner thread: metric fine thread, cylindrical



BG Series	IG IT	Kupplungsgewinde Coupling thread	Durchfluss (l/min) Flow rate (l/min)	PN (bar)	Art.-Nr. Item-No.
2	M 16X1,5	Rd 28X2	46	400	**407 420**
2	M 18X1,5	Rd 28X2	46	400	**407 421**
3	M 14X1,5	Rd 36X2	90	400	**407 422**
3	M 16X1,5	Rd 36X2	90	400	**407 423**
3	M 18X1,5	Rd 36X2	90	400	**407 424**
3	M 20X1,5	Rd 36X2	90	400	**407 424 10**
3	M 22X1,5	Rd 36X2	90	400	**407 425**
4	M 18X1,5	Rd 42X2	190	300	**407 426**
4	M 22X1,5	Rd 42X2	190	300	**407 427**
4	M 26X1,5	Rd 42X2	190	300	**407 428**
4	M 30X1,5	Rd 42X2	190	300	**407 428 10**
6	M 30X1,5	Rd 48X3	280	300	**407 429**

Schraubkupplungen - Festhälften ISO 14541
Screw couplings - female ISO 14541



Mit SAE-Flansch 6000 PSI, schwere Baureihe
With SAE flange 6000 PSI, heavy duty

BG Series	Flansch Flange	Flansch-Ø Flange-Ø	Kupplungsgewinde Coupling thread	Durchfluss (l/min) Flow rate (l/min)	PN (bar)	Art.-Nr. Item-No.
6	3/4"	41,3	Rd 48X3	280	300	**407 385**
6	1"	47,6	Rd 48X3	280	300	**407 386**



Mit SAE-Gegenflansch 6000 PSI, schwere Baureihe
With SAE counter flange 6000 PSI, heavy duty

BG Series	Flansch Flange	Kupplungsgewinde Coupling thread	Durchfluss (l/min) Flow rate (l/min)	PN (bar)	Art.-Nr. Item-No.
6	3/4"	Rd 48X3	280	300	**407 400**

Schraubkupplungen - Loshälften ISO 14541
Screw couplings - male ISO 14541



Mit SAE-Flansch 6000 PSI, schwere Baureihe
With SAE flange 6000 PSI, heavy duty

BG Series	Flansch Flange	Flansch-Ø Flange-Ø	Kupplungsgewinde Coupling thread	Durchfluss (l/min) Flow rate (l/min)	PN (bar)	Art.-Nr. Item-No.
6	3/4"	41,3	Rd 48X3	280	300	**407 395**
6	1"	47,6	Rd 48X3	280	300	**407 396**



Mit SAE-Gegenflansch 6000 PSI, schwere Baureihe
With SAE counter flange 6000 PSI, heavy duty

BG Series	Flansch Flange	Kupplungsgewinde Coupling thread	Durchfluss (l/min) Flow rate (l/min)	PN (bar)	Art.-Nr. Item-No.
6	3/4"	Rd 48X3	280	300	**407 405**

Leichte Baureihe

Anschlussgewinde: Außengewinde mit 24° Aussenkung passend für Rohrverschraubungen DIN 2353 und DKL/DKOL

Light duty

Connection thread: outer thread 24° chamfer suitable for pipe fittings DIN 2353 and DKL/DKOL



BG Series	RA PJ	Anschlussgewinde Connection thread	Kupplungsgewinde Coupling thread	Durchfluss (l/min) Flow rate (l/min)	PN (bar)	Art.-Nr. Item-No.
3	L08	M 14X1,5	Rd 36X2	90	400	**407 01 32 14**
3	L10	M 16X1,5	Rd 36X2	90	400	**407 01 32 16**
3	L12	M 18X1,5	Rd 36X2	90	400	**407 01 32 18**
3	L15	M 22X1,5	Rd 36X2	90	400	**407 01 32 22**
3	L18	M 26X1,5	Rd 36X2	90	400	**407 01 32 26**
6	L18	M 26X1,5	Rd 48X3	280	300	**407 01 62 26**
6	L22	M 30X2	Rd 48X3	280	300	**407 01 62 30**
6	L28	M 36X2	Rd 48X3	280	300	**407 01 62 36**
6	L35	M 45X2	Rd 48X3	280	300	**407 01 62 45**
8	L35	M 45X2	Rd 70X3	480	300	**407 01 82 45**
8	L42	M 52X2	Rd 70X3	480	300	**407 01 82 52**

Schwere Baureihe

Anschlussgewinde: Außengewinde mit 24° Aussenkung passend für Rohrverschraubungen DIN 2353 und DKS/DKOS

Heavy duty

Connection thread: outer thread 24° chamfer suitable for pipe fittings DIN 2353 and DKS/DKOS



BG Series	RA PJ	Anschlussgewinde Connection thread	Kupplungsgewinde Coupling thread	Durchfluss (l/min) Flow rate (l/min)	PN (bar)	Art.-Nr. Item-No.
3	S10	M 18X1,5	Rd 36X2	90	400	**407 01 33 18**
3	S12	M 20X1,5	Rd 36X2	90	400	**407 01 33 20**
3	S14	M 22X1,5	Rd 36X2	90	400	**407 01 33 22**
3	S16	M 24X1,5	Rd 36X2	90	400	**407 01 33 24**
3	S20	M 30X2	Rd 36X2	90	400	**407 01 33 30**
6	S20	M 30X2	Rd 48X3	280	300	**407 01 63 30**
6	S25	M 36X2	Rd 48X3	280	300	**407 01 63 36**
6	S30	M 42X2	Rd 48X3	280	300	**407 01 63 42**
6	S38	M 52X2	Rd 48X3	280	300	**407 01 63 52**
8	S30	M 42X2	Rd 70X3	480	300	**407 01 83 42**
8	S38	M 52X2	Rd 70X3	480	300	**407 01 83 52**

Leichte Baureihe mit Schottgewinde

Anschlussgewinde: Außengewinde mit 24° Aussenkung passend für Rohrverschraubungen DIN 2353 und DKL/DKOL

Light duty with bulkhead thread

Connection thread: outer thread 24° chamfer suitable for pipe fittings DIN 2353 and DKL/DKOL



BG Series	RA PJ	Anschlussgewinde Connection thread	Kupplungsgewinde Coupling thread	Durchfluss (l/min) Flow rate (l/min)	PN (bar)	Art.-Nr. Item-No.
3	L08	M 14X1,5	Rd 36X2	90	400	**407 01 34 14**
3	L10	M 16X1,5	Rd 36X2	90	400	**407 01 34 16**
3	L12	M 18X1,5	Rd 36X2	90	400	**407 01 34 18**
3	L15	M 22X1,5	Rd 36X2	90	400	**407 01 34 22**
3	L18	M 26X1,5	Rd 36X2	90	400	**407 01 34 26**
6	L18	M 26X1,5	Rd 48X3	280	300	**407 01 64 26**
6	L22	M 30X2	Rd 48X3	280	300	**407 01 64 30**
6	L28	M 36X2	Rd 48X3	280	300	**407 01 64 36**
6	L35	M 45X2	Rd 48X3	280	300	**407 01 64 45**
8	L35	M 45X2	Rd 70X3	480	300	**407 01 84 45**
8	L42	M 52X2	Rd 70X3	480	300	**407 01 84 52**



Schwere Baureihe mit Schottgewinde

Anschlussgewinde: Außengewinde mit 24° Aussenkung passend für Rohrverschraubungen DIN 2353 und DKS/DKOS

Heavy duty with bulkhead thread

Connection thread: outer thread 24° chamfer suitable for pipe fittings DIN 2353 and DKS/DKOS

BG Series	RA PJ	Anschlussgewinde Connection thread	Kupplungsgewinde Coupling thread	Durchfluss (l/min) Flow rate (l/min)	PN (bar)	Art.-Nr. Item-No.
3	S10	M 18X1,5	Rd 36X2	90	400	**407 01 35 18**
3	S12	M 20X1,5	Rd 36X2	90	400	**407 01 35 20**
3	S14	M 22X1,5	Rd 36X2	90	400	**407 01 35 22**
3	S16	M 24X1,5	Rd 36X2	90	400	**407 01 35 24**
3	S20	M 30X2	Rd 36X2	90	400	**407 01 35 30**
6	S20	M 30X2	Rd 48X3	280	300	**407 01 65 30**
6	S25	M 36X2	Rd 48X3	280	300	**407 01 65 36**
6	S30	M 42X2	Rd 48X3	280	300	**407 01 65 42**
6	S38	M 52X2	Rd 48X3	280	300	**407 01 65 52**
8	S30	M 42X2	Rd 70X3	480	300	**407 01 85 42**
8	S38	M 52X2	Rd 70X3	480	300	**407 01 85 52**



Außengewinde: metrisches Feingewinde, zylindrisch mit 60° Aussenkung und Einschraubzapfen DIN 3852 (Form A) für Dichtung

Outer thread: metric fine thread, cylindrical with 60° chamfer and screw-in plug DIN 3852 (form A) for sealing

BG Series	Anschlussgewinde Connection thread	Kupplungsgewinde Coupling thread	Durchfluss (l/min) Flow rate (l/min)	PN (bar)	Art.-Nr. Item-No.
3	M 16X1,5	Rd 36X2	90	400	**407 01 36 04**
3	M 20X1,5	Rd 36X2	90	400	**407 01 36 06**
3	M 22X1,5	Rd 36X2	90	400	**407 01 36 07**



Außengewinde: Whitworth Rohrgewinde (BSPP), zylindrisch mit 60° Aussenkung und Einschraubzapfen DIN 3852 (Form A) für Dichtung

Outer thread: Whitworth pipe thread (BSPP), cylindrical with 60° chamfer and screw-in plug DIN 3852 (form A) for sealing

BG Series	Anschlussgewinde Connection thread	Kupplungsgewinde Coupling thread	Durchfluss (l/min) Flow rate (l/min)	PN (bar)	Art.-Nr. Item-No.
3	G 3/8"-19	Rd 36X2	90	400	**407 01 39 33**
3	G 1/2"-14	Rd 36X2	90	400	**407 01 39 34**
6	G 3/4"-14	Rd 48X3	280	300	**407 01 69 36**
6	G 1"-11	Rd 48X3	280	300	**407 01 69 37**



Anschlussgewinde: 74° Außenkonus, amerikanisches Normgewinde UNF-UN

Connection thread: 74° external cone, American standard thread UNF-UN

BG Series	Anschlussgewinde Connection thread	Kupplungsgewinde Coupling thread	Durchfluss (l/min) Flow rate (l/min)	PN (bar)	Art.-Nr. Item-No.
3	9/16"-18 UNF	Rd 36X2	90	400	**407 01 32 43**
3	3/4"-16 UNF	Rd 36X2	90	400	**407 01 32 44**
6	1 5/16"-12 UN	Rd 48X3	280	300	**407 01 62 47**

Schraubkupplungen mit Sicherungssplint - Loshälften ISO 14541
Screw couplings with safety split pin - male ISO 14541

Anschlussgewinde: Schottgewinde mit 74° Außenkonus, amerikanisches Normgewinde UNF-UN
Connection thread: bulkhead thread with 74° external cone, American standard thread UNF-UN



BG Series	Anschlussgewinde Connection thread	Kupplungsgewinde Coupling thread	Durchfluss (l/min) Flow rate (l/min)	PN (bar)	Art.-Nr. Item-No.
3	9/16"-18 UNF	Rd 36X2	90	400	**407 01 34 43**
3	3/4"-16 UNF	Rd 36X2	90	400	**407 01 34 44**
6	1 5/16"-12 UN	Rd 48X3	280	300	**407 01 64 47**

Innengewinde: Whitworth Rohrgewinde (BSPP), zylindrisch
Inner thread: Whitworth pipe thread (BSPP), cylindrical



BG Series	IG IT	Kupplungsgewinde Coupling thread	Durchfluss (l/min) Flow rate (l/min)	PN (bar)	Art.-Nr. Item-No.
3	G 3/8"-19	Rd 36X2	90	400	**407 01 31 33**
3	G 1/2"-14	Rd 36X2	90	400	**407 01 31 34**
3	G 3/4"-14	Rd 36X2	90	400	**407 01 31 36**
6	G 3/4"-14	Rd 48X3	280	300	**407 01 61 36**
6	G 1"-11	Rd 48X3	280	300	**407 01 61 37**
8	G 1 1/4"-11	Rd 70X3	480	300	**407 01 81 38**
8	G 1 1/2"-11	Rd 70X3	480	300	**407 01 81 39**

Innengewinde: NPT
Inner thread: NPT



BG Series	IG IT	Kupplungsgewinde Coupling thread	Durchfluss (l/min) Flow rate (l/min)	PN (bar)	Art.-Nr. Item-No.
3	3/8"-18 NPT	Rd 36X2	90	400	**407 01 31 83**
3	1/2"-14 NPT	Rd 36X2	90	400	**407 01 31 84**
3	3/4"-14 NPT	Rd 36X2	90	400	**407 01 31 85**
6	3/4"-14 NPT	Rd 48X3	280	300	**407 01 61 85**
6	1"-11,5 NPT	Rd 48X3	280	300	**407 01 61 86**
8	1 1/4"-11,5 NPT	Rd 70X3	480	300	**407 01 81 87**
8	1 1/2"-11,5 NPT	Rd 70X3	480	300	**407 01 81 88**

Innengewinde: Amerikanisches Normgewinde UNF-UN
Inner thread: American standard thread UNF-UN



BG Series	IG IT	Kupplungsgewinde Coupling thread	Durchfluss (l/min) Flow rate (l/min)	PN (bar)	Art.-Nr. Item-No.
3	9/16"-18 UNF	Rd 36X2	90	400	**407 01 31 43**
3	3/4"-16 UNF	Rd 36X2	90	400	**407 01 31 44**
3	7/8"-14 UNF	Rd 36X2	90	400	**407 01 31 45**
6	1 1/16"-12 UN	Rd 48X3	280	300	**407 01 61 46**
6	1 5/16"-12 UN	Rd 48X3	280	300	**407 01 61 47**

Innengewinde: metrisches Feingewinde, zylindrisch
Inner thread: metric fine thread, cylindrical



BG Series	IG IT	Kupplungsgewinde Coupling thread	Durchfluss (l/min) Flow rate (l/min)	PN (bar)	Art.-Nr. Item-No.
3	M 14X1,5	Rd 36X2	90	400	**407 01 31 03**
3	M 16X1,5	Rd 36X2	90	400	**407 01 31 04**
3	M 18X1,5	Rd 36X2	90	400	**407 01 31 05**
3	M 20X1,5	Rd 36X2	90	400	**407 01 31 06**
3	M 22X1,5	Rd 36X2	90	400	**407 01 31 07**
6	M 30X1,5	Rd 48X3	280	300	**407 01 61 11**

Schraubkupplungen mit durchgehendem Sechskant - Loshälften ISO 14541
Screw couplings with continuous hexagon - male ISO 14541



Innengewinde: Whitworth Rohrgewinde (BSPP), zylindrisch
Inner thread: Whitworth pipe thread (BSPP), cylindrical

BG Series	**IG** IT	**Kupplungsgewinde** Coupling thread	**Durchfluss (l/min)** Flow rate (l/min)	**PN (bar)**	**SW** AF	**Art.-Nr.** Item-No.
3	G 3/8"-19	Rd 36X2	90	400	41	**407 443 50**
3	G 1/2"-14	Rd 36X2	90	400	41	**407 444 50**
3	G 3/4"-14	Rd 36X2	90	400	41	**407 445 50**
4	G 1/2"-14	Rd 42X2	190	300	50	**407 446 50**
4	G 3/4"-14	Rd 42X2	190	300	50	**407 447 50**
6	G 3/4"-14	Rd 48X3	280	300	55	**407 448 50**
6	G 1"-11	Rd 48X3	280	300	55	**407 449 50**

Staubschutze für Schraubkupplungen - Festhälften ISO 14541
Dust protection for screw couplings - female ISO 14541



Werkstoff: Polypropylen (PP)
Material: Polypropylene (PP)

BG Series	**Farbe** Colour	**Kupplungsgewinde** Coupling thread	**Art.-Nr.** Item-No.
1	Rot / Red / Rouge	Rd 24X2	**407 921**
2	Rot / Red / Rouge	Rd 28X2	**407 922**
3	Rot / Red / Rouge	Rd 36X2	**407 923**
3	Blau / Blue / Bleu	Rd 36X2	**407 923 01**
3	Schwarz / Black / Noir	Rd 36X2	**407 923 04**
4	Rot / Red / Rouge	Rd 42X2	**407 924**
6	Rot / Red / Rouge	Rd 48X3	**407 926**
6	Rot / Red / Rouge	Rd 48X3	**407 927**
8	Rot / Red / Rouge	Rd 70X3	**407 928**



Werkstoff: Aluminium mit Kette
Material: aluminium with chain

BG Series	**Kupplungsgewinde** Coupling thread	**Art.-Nr.** Item-No.
2	Rd 28X2	**407 922 05**
3	Rd 36X2	**407 923 05**
4	Rd 42X2	**407 924 05**
6	Rd 48X3	**407 926 05**
8	Rd 70X3	**407 928 05**

Staubschutze für Schraubkupplungen - Loshälften ISO 14541
Dust protection for screw couplings - male ISO 14541

Werkstoff: Polypropylen (PP)
Material: Polypropylene (PP)

BG Series	**Farbe** Colour	**Kupplungsgewinde** Coupling thread	**Art.-Nr.** Item-No.
1	Rot / Red / Rouge	Rd 24X2	**407 911**
2	Rot / Red / Rouge	Rd 28X2	**407 912**
3	Rot / Red / Rouge	Rd 36X2	**407 913**
3	Schwarz / Black / Noir	Rd 36X2	**407 913 04**
4	Rot / Red / Rouge	Rd 42X2	**407 914**
6	Rot / Red / Rouge	Rd 48X3	**407 916**
6	Blau / Blue / Bleu	Rd 48X3	**407 917**
8	Rot / Red / Rouge	Rd 70X3	**407 918**



Werkstoff: Aluminium mit Kette
Material: aluminium with chain

BG Series	**Kupplungsgewinde** Coupling thread	**Art.-Nr.** Item-No.
2	Rd 28X2	**407 912 05**
3	Rd 36X2	**407 913 05**
4	Rd 42X2	**407 914 05**
6	Rd 48X3	**407 916 05**
8	Rd 70X3	**407 918 05**



Dichtsätze für Schraubkupplungen - Festhälften ISO 14541
Sealing kits for screw couplings - female ISO 14541

BG Series	**Art.-Nr.** Item-No.
1	**407 961**
2	**407 962**
3	**407 963**
4	**407 964**
6	**407 966**
8	**407 968**



ARGUS Schraubkupplungen - Festhälften ISO 14541
ARGUS screw couplings - female ISO 14541



Leichte Baureihe
Anschlussgewinde: Außengewinde mit 24° Aussenkung passend für Rohrverschraubungen DIN 2353 und DKL/DKOL

Light duty
Connection thread: outer thread 24° chamfer suitable for pipe fittings DIN 2353 and DKL/DKOL

BG Series	RA PJ	Anschlussgewinde Connection thread	Kupplungsgewinde Coupling thread	PN (bar)	Vgl.-Nr. Ref.-No.	Art.-Nr. Item-No.
2	L08	M 14X1,5	Rd 28X2	450	34 04 06	**412 010**
2	L10	M 16X1,5	Rd 28X2	450	34 04 07	**412 011**
3	L12	M 18X1,5	Rd 36X2	400	34 04 08	**412 012**
3	L15	M 22X1,5	Rd 36X2	400	34 04 09	**412 013**
6	L18	M 26X1,5	Rd 48X3	315	34 04 10	**412 014**
6	L22	M 30X2	Rd 48X3	315	34 04 11	**412 015**



Schwere Baureihe
Anschlussgewinde: Außengewinde mit 24° Aussenkung passend für Rohrverschraubungen DIN 2353 und DKS/DKOS

Heavy duty
Connection thread: outer thread 24° chamfer suitable for pipe fittings DIN 2353 and DKS/DKOS

BG Series	RA PJ	Anschlussgewinde Connection thread	Kupplungsgewinde Coupling thread	PN (bar)	Vgl.-Nr. Ref.-No.	Art.-Nr. Item-No.
2	S10	M 18X1,5	Rd 28X2	450	34 04 13	**412 020**
2	S12	M 20X1,5	Rd 28X2	450	34 04 14	**412 021**
3	S14	M 22X1,5	Rd 36X2	400	34 04 15	**412 022**
3	S16	M 24X1,5	Rd 36X2	400	34 04 16	**412 023**
6	S20	M 30X2	Rd 48X3	315	34 04 17	**412 024**
6	S25	M 36X2	Rd 48X3	315	34 04 18	**412 025**
8	S30	M 42X2	Rd 70X3	315	34 04 19	**412 026**
8	S38	M 52X2	Rd 70X3	315	34 04 20	**412 027**

ARGUS Schraubkupplungen - Loshälften ISO 14541
ARGUS screw couplings - male ISO 14541



Leichte Baureihe mit Schottgewinde
Anschlussgewinde: Außengewinde mit 24° Aussenkung passend für Rohrverschraubungen DIN 2353 und DKL/DKOL

Light duty with bulkhead thread
Connection thread: outer thread 24° chamfer suitable for pipe fittings DIN 2353 and DKL/DKOL

BG Series	RA PJ	Anschlussgewinde Connection thread	Kupplungsgewinde Coupling thread	Durchfluss (l/min) Flow rate (l/min)	PN (bar)	Vgl.-Nr. Ref.-No.	Art.-Nr. Item-No.
2	L08	M 14X1,5	Rd 28X2	40	450	34 04 31	**412 110**
2	L10	M 16X1,5	Rd 28X2	40	450	34 04 32	**412 111**
3	L12	M 18X1,5	Rd 36X2	90	400	34 04 33	**412 112**
3	L15	M 22X1,5	Rd 36X2	90	400	34 04 34	**412 113**
6	L18	M 26X1,5	Rd 48X3	280	315	34 04 35	**412 114**
6	L22	M 30X2	Rd 48X3	280	315	34 04 36	**412 115**

ARGUS Schraubkupplungen - Loshälften ISO 14541
ARGUS screw couplings - male ISO 14541

Schwere Baureihe mit Schottgewinde
Anschlussgewinde: Außengewinde mit 24° Aussenkung passend für Rohrverschraubungen DIN 2353 und DKS/DKOS



Heavy duty with bulkhead thread
Connection thread: outer thread 24° chamfer suitable for pipe fittings DIN 2353 and DKS/DKOS

BG Series	**RA** PJ	**Anschlussgewinde** Connection thread	**Kupplungsgewinde** Coupling thread	**Durchfluss (l/min)** Flow rate (l/min)	**PN (bar)**	**Vgl.-Nr.** Ref.-No.	**Art.-Nr.** Item-No.
2	S10	M 18X1,5	Rd 28X2	40	450	34 04 37	**412 120**
2	S12	M 20X1,5	Rd 28X2	40	450	34 04 38	**412 121**
3	S14	M 22X1,5	Rd 36X2	90	400	34 04 39	**412 122**
3	S16	M 24X1,5	Rd 36X2	90	400	34 04 40	**412 123**
6	S20	M 30X2	Rd 48X3	280	315	34 04 41	**412 124**
6	S25	M 36X2	Rd 48X3	280	315	34 04 42	**412 125**
8	S30	M 42X2	Rd 70X3	480	315	34 04 43	**412 126**
8	S38	M 52X2	Rd 70X3	480	315	34 04 44	**412 127**

C

ARGUS Schraubkupplungen - Festhälften ISO 14541
ARGUS screw couplings - female ISO 14541

Leichte Baureihe mit Schottgewinde
Anschlussgewinde: Außengewinde mit 24° Aussenkung passend für Rohrverschraubungen DIN 2353 und DKL/DKOL



Light duty with bulkhead thread
Connection thread: outer thread 24° chamfer suitable for pipe fittings DIN 2353 and DKL/DKOL

BG Series	**RA** PJ	**Anschlussgewinde** Connection thread	**Kupplungsgewinde** Coupling thread	**PN (bar)**	**Vgl.-Nr.** Ref.-No.	**Art.-Nr.** Item-No.
2	L08	M 14X1,5	Rd 28X2	450	34 04 56	**412 050**
2	L10	M 16X1,5	Rd 28X2	450	34 04 57	**412 051**
3	L12	M 18X1,5	Rd 36X2	400	34 04 58	**412 052**
3	L15	M 22X1,5	Rd 36X2	400	34 04 59	**412 053**
6	L18	M 26X1,5	Rd 48X3	315	34 04 60	**412 054**
6	L22	M 30X2	Rd 48X3	315	34 04 61	**412 055**

Schwere Baureihe mit Schottgewinde
Anschlussgewinde: Außengewinde mit 24° Aussenkung passend für Rohrverschraubungen DIN 2353 und DKS/DKOS



Heavy duty with bulkhead thread
Connection thread: outer thread 24° chamfer suitable for pipe fittings DIN 2353 and DKS/DKOS

BG Series	**RA** PJ	**Anschlussgewinde** Connection thread	**Kupplungsgewinde** Coupling thread	**PN (bar)**	**Vgl.-Nr.** Ref.-No.	**Art.-Nr.** Item-No.
2	S12	M 20X1,5	Rd 28X2	450	34 04 63	**412 071**
3	S16	M 24X1,5	Rd 36X2	400	34 04 65	**412 073**
6	S20	M 30X2	Rd 48X3	315	34 04 66	**412 074**
6	S25	M 36X2	Rd 48X3	315	34 04 67	**412 075**
8	S30	M 42X2	Rd 70X3	315	34 04 68	**412 076**
8	S38	M 52X2	Rd 70X3	315	34 04 69	**412 077**

ARGUS Schraubkupplungen - Festhälften ISO 14541
ARGUS screw couplings - female ISO 14541



Innengewinde: Whitworth Rohrgewinde (BSPP), zylindrisch
Inner thread: Whitworth pipe thread (BSPP), cylindrical

BG Series	IG IT	Kupplungsgewinde Coupling thread	PN (bar)	Vgl.-Nr. Ref.-No.	Art.-Nr. Item-No.
2	G 3/8"-19	Rd 28X2	450	34 04 49	**412 041**
3	G 1/2"-14	Rd 36X2	400	34 04 50	**412 043**
6	G 3/4"-14	Rd 48X3	315	34 04 51	**412 044**
6	G 1"-11	Rd 48X3	315	34 04 52	**412 045**

ARGUS Schraubkupplungen - Loshälften ISO 14541
ARGUS screw couplings - male ISO 14541



Innengewinde: Whitworth Rohrgewinde (BSPP), zylindrisch
Inner thread: Whitworth pipe thread (BSPP), cylindrical

BG Series	IG IT	Kupplungsgewinde Coupling thread	PN (bar)	Vgl.-Nr. Ref.-No.	Art.-Nr. Item-No.
2	G 3/8"-19	Rd 28X2	450	34 04 70	**412 141**
3	G 1/2"-14	Rd 36X2	400	34 04 71	**412 143**
6	G 3/4"-14	Rd 48X3	315	34 04 72	**412 144**
6	G 1"-11	Rd 48X3	315	34 04 73	**412 145**

O-Ringe für ARGUS Schraubkupplungen - Festhälften
O-rings for ARGUS screw couplings - female



BG Series	Innen-Ø (mm) Inside-Ø (mm)	Schnur-Ø (mm) Cord-Ø (mm)	Art.-Nr. Item-No.
2	17	2	**416 120 017**
3	22	3	**416 130 022**
6	35	2,5	**416 125 035**
8	54	3	**416 130 054**

Stützringe für ARGUS Schraubkupplungen - Festhälften
Support rings for ARGUS screw couplings - female

BG Series	**Art.-Nr.** Item-No.
2	**415 113**
3	**415 114**
6	**415 115**
8	**415 116**



Bremsringe für ARGUS Schraubkupplungen - Festhälften
Retaining rings for ARGUS screw couplings - female

C

BG Series	**Innen-Ø (mm)** Inside-Ø (mm)	**Schnur-Ø (mm)** Cord-Ø (mm)	**Art.-Nr.** Item-No.
2	23	2	**416 120 023**
3	30	3	**416 130 030**
6	43	3,5	**416 135 043**
8	62	4	**416 140 062**



SATBRO Schraubkupplungen - Festhälften
SATBRO screw couplings - female

Schott- und Innengewinde: Whitworth Rohrgewinde (BSPP), zylindrisch
Austauschbar: mit Edbro
Bulkhead and inner thread: Whitworth pipe thread (BSPP), cylindrical
Interchangeable: with Edbro

BG Series	**IG** IT	**Kupplungsgewinde** Coupling thread	**Durchfluss (l/min)** Flow rate (l/min)	**PN (bar)**	**Ø Schottgewinde (mm)** Ø bulkhead thread (mm)	**Art.-Nr.** Item-No.
4	G 3/4"-14	G 1 1/4"-11 (44 mm)	120	350	G 1 1/4"-11	**406 944**
6	G 1"-11	G 1 3/4"-11 (53,6 mm)	160	300	G 1 1/4"-11	**406 945**



Anschlussgewinde: Whitworth-Rohrgewinde (BSPP), zylindrisch mit 60° Aussenkung und Einschraubzapfen DIN 3852 (Form A) für Dichtung
Austauschbar: mit Edbro
Connection thread: Whitworth pipe thread (BSPP), cylindrical with 60° chamfer and screw-in plug DIN 3852 (form A) for sealing
Interchangeable: with Edbro

BG Series	**Anschlussgewinde** Connection thread	**Kupplungsgewinde** Coupling thread	**Durchfluss (l/min)** Flow rate (l/min)	**PN (bar)**	**Art.-Nr.** Item-No.
4	G 1"-11	G 1 1/4"-11 (44 mm)	120	350	**406 943**



SATBRO Schraubkupplungen - Loshälften
SATBRO screw couplings - male



Innengewinde: Whitworth Rohrgewinde (BSPP), zylindrisch
Austauschbar: mit Edbro
Inner thread: Whitworth pipe thread (BSPP), cylindrical
Interchangeable: with Edbro

BG Series	IG IT	Ø (mm)	Kupplungsgewinde Coupling thread	Durchfluss (l/min) Flow rate (l/min)	PN (bar)	Art.-Nr. Item-No.
4	G 3/4"-14	41,5	G 1 1/4"-11 (41,5 mm)	120	350	**406 954**
6	G 1"-11	51	G 1 3/4"-11 (51 mm)	160	300	**406 955**



Anschlussgewinde: Whitworth-Rohrgewinde (BSPP), zylindrisch mit 60° Aussenkung und Einschraubzapfen DIN 3852 (Form A) für Dichtung
Austauschbar: mit Edbro
Connection thread: Whitworth pipe thread (BSPP), cylindrical with 60° chamfer and screw-in plug DIN 3852 (form A) for sealing
Interchangeable: with Edbro

BG Series	Anschlussgewinde Connection thread	Kupplungsgewinde Coupling thread	Durchfluss (l/min) Flow rate (l/min)	PN (bar)	Art.-Nr. Item-No.
4	G 1"-11	G 1 1/4"-11 (41,5 mm)	120	350	**406 953**

Staubschutze für SATBRO Schraubkupplungen - Loshälften
Dust protection for SATBRO screw couplings - male



Werkstoff: Stahl
Material: steel

BG Series	Kupplungsgewinde Coupling thread	Art.-Nr. Item-No.
4	G 1 1/4"-11	**406 974**
6	G 1 3/4"-11	**406 976**

Staubschutze für SATBRO Schraubkupplungen - Festhälften
Dust protection for SATBRO screw couplings - female

Werkstoff: Stahl
Material: steel

BG Series	**Kupplungsgewinde** Coupling thread	**Art.-Nr.** Item-No.
4	G 1 1/4"-11	**406 964**
6	G 1 3/4"-11	**406 966**



Kontermutter für SATBRO Schraubkupplungen - Festhälften
Lock nut for SATBRO screw couplings - female

Werkstoff: Stahl
Material: steel

BG Series	**Gewinde** Thread	**Art.-Nr.** Item-No.
4+6	G 1 1/4"-11	**406 949**



CAT Schraubkupplungen - Festhälften
CAT screw couplings - female

Innengewinde: Whitworth Rohrgewinde (BSPP), zylindrisch
Anwendung: in Baumaschinen (Caterpillar)
Inner thread: Whitworth pipe thread (BSPP), cylindrical
Application: in construction machinery (Caterpillar)

BG Series	**IG** IT	**Kupplungsgewinde** Coupling thread	**Durchfluss (l/min)** Flow rate (l/min)	**PN (bar)**	**SW** AF	**Art.-Nr.** Item-No.
3	G 1/2"-14	Rd 35X2	90	400	30	**407 474**
6	G 1"-11	Rd 54X3	200	375	46	**407 477**



Innengewinde: metrisches Feingewinde, zylindrisch
Anwendung: in Baumaschinen (Caterpillar)
Inner thread: metric fine thread, cylindrical
Application: in construction machinery (Caterpillar)

BG Series	**IG** IT	**Kupplungsgewinde** Coupling thread	**Durchfluss (l/min)** Flow rate (l/min)	**PN (bar)**	**SW** AF	**Art.-Nr.** Item-No.
3	M 22X1,5	Rd 35X2	90	400	30	**407 475**
6	M 30X1,5	Rd 54X3	200	375	46	**407 479**



CAT Schraubkupplungen - Loshälften
CAT screw couplings - male



Innengewinde: Whitworth Rohrgewinde (BSPP), zylindrisch
Anwendung: in Baumaschinen (Caterpillar)
Inner thread: Whitworth pipe thread (BSPP), cylindrical
Application: in construction machinery (Caterpillar)

BG Series	**IG** IT	**Kupplungsgewinde** Coupling thread	**Durchfluss (l/min)** Flow rate (l/min)	**PN (bar)**	**SW** AF	**Art.-Nr.** Item-No.
3	G 1/2"-14	Rd 35X2	90	400	41	**407 484**
6	G 1"-11	Rd 54X3	200	375	65	**407 487**



Innengewinde: metrisches Feingewinde, zylindrisch
Anwendung: in Baumaschinen (Caterpillar)
Inner thread: metric fine thread, cylindrical
Application: in construction machinery (Caterpillar)

BG Series	**IG** IT	**Kupplungsgewinde** Coupling thread	**Durchfluss (l/min)** Flow rate (l/min)	**PN (bar)**	**SW** AF	**Art.-Nr.** Item-No.
3	M 22X1,5	Rd 35X2	90	400	41	**407 485**
6	M 30X1,5	Rd 54X3	200	375	65	**407 489**

Staubschutze für CAT Schraubkupplungen - Festhälften
Dust protection for CAT screw couplings - female



Anwendung: in Baumaschinen (Caterpillar)
Application: in construction machinery (Caterpillar)

BG Series	**Kupplungsgewinde** Coupling thread	**Werkstoff** Material	**Art.-Nr.** Item-No.
3	Rd 35X2	Aluminium mit Kunststofflasche / - with plastic loop / - avec rabat en plastique	**407 943**
6	Rd 54X3	Aluminium mit Kette / - with chain / - avec chaîne	**407 946**

Staubschutze für CAT Schraubkupplungen - Loshälten
Dust protection for CAT screw couplings - male

Anwendung: in Baumaschinen (Caterpillar)
Application: in construction machinery (Caterpillar)

BG Series	**Kupplungsgewinde** Coupling thread	**Werkstoff** Material	**Art.-Nr.** Item-No.
3	Rd 35X2	Aluminium mit Kunststofflasche / - with plastic loop / - avec rabat en plastique	**407 933**
6	Rd 54X3	Aluminium mit Kette / - with chain / - avec chaîne	**407 936**
6	Rd 54X3	Stahl mit Kette / Steel with chain / Acier avec chaîne	**407 936 01**



C

Dichtsätze für CAT Schraubkupplungen - Festhälften
Sealing kits for CAT screw couplings - female

Anwendung: in Baumaschinen (Caterpillar)
Application: in construction machinery (Caterpillar)

BG Series	**Art.-Nr.** Item-No.
3	**407 973**
6	**407 976**



Roflex Schraubkupplungen - Festhälften
Roflex screw couplings - female

Innengewinde: Whitworth Rohrgewinde (BSPP), zylindrisch
Lieferzustand: mit Kunststoffstaubschutz
Inner thread: Whitworth pipe thread (BSPP), cylindrical
Delivery condition: with plastic dust protection

BG Series	**IG** IT	**Kupplungsgewinde** Coupling thread	**Durchfluss (l/min)** Flow rate (l/min)	**PN (bar)**	**Art.-Nr.** Item-No.
1	G 3/8"-19	Rd 35,6X3	26	500	**407 533**
2	G 1/2"-14	Rd 39,6X3	52	450	**407 534**
3	G 3/4"-14	Rd 44,7X3	85	400	**407 536**
4	G 1"-11	Rd 57,6X4	150	350	**407 537**
5	G 1 1/4"-11	Rd 65,5X5	230	320	**407 538**
6	G 1 1/2"-11	Rd 74,5X5	340	300	**407 539**
7	G 2"-11	Rd 108X5	360	250	**407 540**



Roflex Schraubkupplungen - Loshälften
Roflex screw couplings - male



Innengewinde: Whitworth Rohrgewinde (BSPP), zylindrisch
Lieferzustand: mit Kunststoffstaubschutz
Inner thread: Whitworth pipe thread (BSPP), cylindrical
Delivery condition: with plastic dust protection

BG Series	**IG** IT	**Kupplungsgewinde** Coupling thread	**Durchfluss (l/min)** Flow rate (l/min)	**PN (bar)**	**Art.-Nr.** Item-No.
1	G 3/8"-19	Rd 35,6X3	26	500	**407 543**
2	G 1/2"-14	Rd 39,6X3	52	450	**407 544**
3	G 3/4"-14	Rd 44,7X3	85	400	**407 546**
4	G 1"-11	Rd 57,6X4	150	350	**407 547**
5	G 1 1/4"-11	Rd 65,5X5	230	320	**407 548**
6	G 1 1/2"-11	Rd 74,5X5	340	300	**407 549**
7	G 2"-11	Rd 108X5	360	250	**407 550**

Staubschutze für Roflex Schraubkupplungen - Festhälften
Dust protection for Roflex screw couplings - female



Werkstoff: Kunststoff mit Kette
Material: plastic with chain

BG Series	**Farbe** Colour	**Kupplungsgewinde** Coupling thread	**Art.-Nr.** Item-No.
1	Schwarz / Black / Noir	Rd 35,6X3	**407 980**
2	Schwarz / Black / Noir	Rd 39,6X3	**407 981**
3	Schwarz / Black / Noir	Rd 44,7X3	**407 982**
4	Schwarz / Black / Noir	Rd 57,6X4	**407 983**
5	Schwarz / Black / Noir	Rd 65,5X5	**407 984**
6	Schwarz / Black / Noir	Rd 74,5X5	**407 985**
7	Schwarz / Black / Noir	Rd 108X5	**407 986**

Staubschutze für Roflex Schraubkupplungen - Loshälften
Dust protection for Roflex screw couplings - male



Werkstoff: Kunststoff mit Kette
Material: plastic with chain

BG Series	**Farbe** Colour	**Kupplungsgewinde** Coupling thread	**Art.-Nr.** Item-No.
1	Schwarz / Black / Noir	Rd 35,6X3	**407 990**
2	Schwarz / Black / Noir	Rd 39,6X3	**407 991**
3	Schwarz / Black / Noir	Rd 44,7X3	**407 992**
4	Schwarz / Black / Noir	Rd 57,6X4	**407 993**
5	Schwarz / Black / Noir	Rd 65,5X5	**407 994**
6	Schwarz / Black / Noir	Rd 74,5X5	**407 995**
7	Schwarz / Black / Noir	Rd 108X5	**407 996**

Anschweißhalter für Roflex Schraubkupplungen - Festhälften und Loshälften
Weld-on holder for Roflex screw couplings - female and male

BG Series	Art.-Nr. Item-No.
1	**407 533 12**
2	**407 534 12**
3	**407 536 12**
4	**407 537 12**
5	**407 538 12**
6	**407 539 12**
7	**407 540 12**



C

Reparatursätze für Roflex Schraubkupplungen - Festhälften
Repair kits for Roflex screw couplings - female

BG Series	Art.-Nr. Item-No.
1	**407 533 10**
2	**407 534 10**
3	**407 536 10**
4	**407 537 10**
5	**407 538 10**
6	**407 539 10**
7	**407 540 10**



Reparatursätze für Roflex Schraubkupplungen - Loshälften
Repair kits for Roflex screw couplings - male

BG Series	Art.-Nr. Item-No.
1	**407 543 10**
2	**407 544 10**
3	**407 546 10**
4	**407 547 10**
5	**407 548 10**
6	**407 549 10**
7	**407 550 10**



Werkzeuge für Roflex Schraubkupplungen - Festhälften und Loshälften
Tools for Roflex screw couplings - female and male



BG Series	Art.-Nr. Item-No.
1	**407 533 09**
2	**407 534 09**
3	**407 536 09**
4	**407 537 09**
5	**407 538 09**
6	**407 539 09**
7	**407 540 09**

Gabelschlüssel für Roflex Schraubkupplungen - Festhälften und Loshälften
Open-end wrench for Roflex screw couplings - female and male



BG Series	Art.-Nr. Item-No.
1	**407 533 11**
2	**407 534 11**
3	**407 536 11**
4	**407 537 11**
5	**407 538 11**
6	**407 539 11**
7	**407 540 11**

TLX Schraubkupplungen - Festhälften
TLX screw couplings - female



Innengewinde: Whitworth Rohrgewinde (BSPP), zylindrisch
Inner thread: Whitworth pipe thread (BSPP), cylindrical

IG IT	DN	Kupplungsgewinde Coupling thread	Durchfluss (l/min) Flow rate (l/min)	PN (bar)	Art.-Nr. Item-No.
G 3/4"-14	19	Rd 52X4	169	400	**407 806**
G 1"-11	19	Rd 52X4	169	400	**407 807**
G 1"-11	25	Rd 62X4	291	400	**407 817**
G 1 1/4"-11	25	Rd 62X4	291	400	**407 818**
G 1 1/4"-11	31	Rd 75X1/6	400	400	**407 828**
G 1 1/2"-11	31	Rd 75X1/6	400	400	**407 829**



Innengewinde: NPT
Inner thread: NPT

IG IT	DN	Kupplungsgewinde Coupling thread	Durchfluss (l/min) Flow rate (l/min)	PN (bar)	Art.-Nr. Item-No.
3/4"-14 NPT	19	Rd 52X4	169	400	**407 806 85**
1"-11,5 NPT	25	Rd 62X4	291	400	**407 817 86**
1 1/4"-11,5 NPT	31	Rd 75X1/6	400	400	**407 828 87**

TLX Schraubkupplungen - Festhälften
TLX screw couplings - female

Innengewinde: Amerikanisches Normgewinde UNF-UN
Inner thread: American standard thread UNF-UN

IG IT	DN	Kupplungsgewinde Coupling thread	Durchfluss (l/min) Flow rate (l/min)	PN (bar)	Art.-Nr. Item-No.
1 1/16"-12 UN	19	Rd 52X4	169	400	**407 808**
1 5/16"-12 UN	25	Rd 62X4	291	400	**407 819**
1 5/8"-12 UN	31	Rd 75X1/6	400	400	**407 830**



C

TLX Schraubkupplungen mit Sicherungssplint - Loshälften
TLX screw couplings with safety split pin - male

Innengewinde: Whitworth Rohrgewinde (BSPP), zylindrisch
Inner thread: Whitworth pipe thread (BSPP), cylindrical

IG IT	DN	Kupplungsgewinde Coupling thread	Durchfluss (l/min) Flow rate (l/min)	PN (bar)	Art.-Nr. Item-No.
G 3/4"-14	19	Rd 52X4	169	400	**407 846**
G 1"-11	19	Rd 52X4	169	400	**407 847**
G 1"-11	25	Rd 62X4	291	400	**407 857**
G 1 1/4"-11	25	Rd 62X4	291	400	**407 858**
G 1 1/4"-11	31	Rd 75X1/6	400	400	**407 868**
G 1 1/2"-11	31	Rd 75X1/6	400	400	**407 869**



Innengewinde: NPT
Inner thread: NPT

IG IT	DN	Kupplungsgewinde Coupling thread	Durchfluss (l/min) Flow rate (l/min)	PN (bar)	Art.-Nr. Item-No.
3/4"-14 NPT	19	Rd 52X4	169	400	**407 846 85**
1"-11,5 NPT	25	Rd 62X4	291	400	**407 857 86**
1 1/4"-11,5 NPT	31	Rd 75X1/6	400	400	**407 868 87**



Innengewinde: Amerikanisches Normgewinde UNF-UN
Inner thread: American standard thread UNF-UN

IG IT	DN	Kupplungsgewinde Coupling thread	Durchfluss (l/min) Flow rate (l/min)	PN (bar)	Art.-Nr. Item-No.
1 1/16"-12 UN	19	Rd 52X4	169	400	**407 848**
1 5/16"-12 UN	25	Rd 62X4	291	400	**407 859**
1 5/8"-12 UN	31	Rd 75X1/6	400	400	**407 870**



Staubschutze für TLX Schraubkupplungen - Festhälften
Dust protection for TLX screw couplings - female



Werkstoff: Thermoplastische Elastomere (TPE) mit Stahlseil
Material: thermoplastic elastomer (TPE) with steel wire

DN	Farbe Colour	Kupplungsgewinde Coupling thread	Art.-Nr. Item-No.
19	Schwarz / Black / Noir	Rd 52X4	**407 886**
25	Schwarz / Black / Noir	Rd 62X4	**407 887**
31	Schwarz / Black / Noir	Rd 75X1/6	**407 888**

Staubschutze für TLX Schraubkupplungen - Loshälften
Dust protection for TLX screw couplings - male



Werkstoff: Thermoplastische Elastomere (TPE) mit Stahlseil
Material: thermoplastic elastomer (TPE) with steel wire

DN	Farbe Colour	Kupplungsgewinde Coupling thread	Art.-Nr. Item-No.
19	Schwarz / Black / Noir	Rd 52X4	**407 896**
25	Schwarz / Black / Noir	Rd 62X4	**407 897**
31	Schwarz / Black / Noir	Rd 75X1/6	**407 898**

Halterungen für TLX Schraubkupplungen - Loshälften
Brackets for TLX screw couplings - male



Werkstoff: Stahl
Material: steel

DN	Ø (mm)	Höhe Height	Art.-Nr. Item-No.
19	46,5	99	**407 876**
25	58,5	110	**407 877**
31	70,5	127	**407 878**

FF Schraubkupplungen - Muffen
FF screw couplings - female

Außengewinde: metrisches Feingewinde, zylindrisch mit 60° Aussenkung und Einschraubzapfen DIN 3852 (Form A) für Dichtung
Outer thread: metric fine thread, cylindrical with 60° chamfer and screw-in plug DIN 3852 (form A) for sealing



BG Series	AG OT	Ø (mm)	Kupplungsgewinde Coupling thread	Durchfluss (l/min) Flow rate (l/min)	PN (bar)	Art.-Nr. Item-No.
2	M 14X1,5	19,7	Rd 30X2	46	350	**408 30 26 03**
2	M 16X1,5	19,7	Rd 30X2	46	350	**408 30 26 04**
2	M 20X1,5	19,7	Rd 30X2	46	350	**408 30 26 06**
2	M 22X1,5	19,7	Rd 30X2	46	350	**408 30 26 07**

Außengewinde: Whitworth Rohrgewinde (BSPP), zylindrisch mit 60° Aussenkung und Einschraubzapfen DIN 3852 (Form A) für Dichtung
Outer thread: Whitworth pipe thread (BSPP), cylindrical with 60° chamfer and screw-in plug DIN 3852 (form A) for sealing



BG Series	AG OT	Ø (mm)	Kupplungsgewinde Coupling thread	Durchfluss (l/min) Flow rate (l/min)	PN (bar)	Art.-Nr. Item-No.
2	G 3/8"-19	19,7	Rd 30X2	46	350	**408 30 26 33**
2	G 1/2"-14	19,7	Rd 30X2	46	350	**408 30 26 34**
3	G 3/4"-14	24,5	Rd 36X2	90	350	**408 30 36 36**
4A	G 3/4"-14	27	Rd 36X2	150	350	**408 30 46 36**
4	G 3/4"-14	29,9	Rd 43X2	200	350	**408 30 56 36**
4	G 1"-11	29,9	Rd 43X2	200	350	**408 30 56 37**

FF Schraubkupplungen - Stecker
FF screw couplings - male

Außengewinde: metrisches Feingewinde, zylindrisch mit 60° Aussenkung und Einschraubzapfen DIN 3852 (Form A) für Dichtung
Outer thread: metric fine thread, cylindrical with 60° chamfer and screw-in plug DIN 3852 (form A) for sealing



BG Series	AG OT	Ø (mm)	Kupplungsgewinde Coupling thread	Durchfluss (l/min) Flow rate (l/min)	PN (bar)	Art.-Nr. Item-No.
2	G 3/8"-19	19,7	Rd 30X2	46	350	**408 31 26 03**
2	G 1/2"-14	19,7	Rd 30X2	46	350	**408 31 26 04**
2	G 1/2"-14	19,7	Rd 30X2	46	350	**408 31 26 06**
2	G 1/2"-14	19,7	Rd 30X2	46	350	**408 31 26 07**

Außengewinde: Whitworth Rohrgewinde (BSPP), zylindrisch mit 60° Aussenkung und Einschraubzapfen DIN 3852 (Form A) für Dichtung
Outer thread: Whitworth pipe thread (BSPP), cylindrical with 60° chamfer and screw-in plug DIN 3852 (form A) for sealing



BG Series	AG OT	Ø (mm)	Kupplungsgewinde Coupling thread	Durchfluss (l/min) Flow rate (l/min)	PN (bar)	Art.-Nr. Item-No.
2	G 3/8"-19	19,7	Rd 30X2	46	350	**408 31 26 33**
2	G 1/2"-14	19,7	Rd 30X2	46	350	**408 31 26 34**
3	G 3/4"-14	24,5	Rd 36X2	90	350	**408 31 36 36**
4A	G 3/4"-14	27	Rd 36X2	150	350	**408 31 46 36**
4	G 3/4"-14	29,9	Rd 43X2	200	350	**408 31 56 36**
4	G 1"-11	29,9	Rd 43X2	200	350	**408 31 56 37**

FF Schraubkupplungen - Muffen
FF screw couplings - female



Anschlussgewinde: 74° Außenkonus, amerikanisches Normgewinde UNF-UN
Connection thread: 74° external cone, American standard thread UNF-UN

BG Series	Anschlussgewinde Connection thread	Ø (mm)	Kupplungsgewinde Coupling thread	Durchfluss (l/min) Flow rate (l/min)	PN (bar)	Art.-Nr. Item-No.
2	9/16"-18 UNF	19,7	Rd 30X2	46	350	**408 30 22 43**
2	3/4"-16 UNF	19,7	Rd 30X2	46	350	**408 30 22 44**
3	3/4"-16 UNF	24,5	Rd 36X2	90	350	**408 30 32 44**
3	7/8"-14 UNF	24,5	Rd 36X2	90	350	**408 30 32 45**
3	1 1/16"-12 UN	24,5	Rd 36X2	90	350	**408 30 32 46**
4A	3/4"-16 UNF	27	Rd 36X2	150	350	**408 30 42 44**
4A	7/8"-14 UNF	27	Rd 36X2	150	350	**408 30 42 45**
4A	1 1/16"-12 UN	27	Rd 36X2	150	350	**408 30 42 46**
4	1 5/16"-12 UN	29,9	Rd 43X2	200	350	**408 30 52 47**



Anschlussgewinde: Schottgewinde mit 74° Außenkonus, amerikanisches Normgewinde UNF-UN
Connection thread: bulkhead thread with 74° external cone, American standard thread UNF-UN

BG Series	Anschlussgewinde Connection thread	Ø (mm)	Kupplungsgewinde Coupling thread	Durchfluss (l/min) Flow rate (l/min)	PN (bar)	Art.-Nr. Item-No.
2	3/4"-16 UNF	19,7	Rd 30X2	46	350	**408 30 24 44**
2	3/4"-16 UNF	19,7	Rd 30X2	46	350	**408 30 24 45**
3	3/4"-16 UNF	24,5	Rd 36X2	90	350	**408 30 34 44**
3	7/8"-14 UNF	24,5	Rd 36X2	90	350	**408 30 34 45**
3	1 1/16"-12 UN	24,5	Rd 36X2	90	350	**408 30 34 46**
4A	3/4"-16 UNF	27	Rd 36X2	150	350	**408 30 44 44**
4A	7/8"-14 UNF	27	Rd 36X2	150	350	**408 30 44 45**
4A	1 1/16"-12 UN	27	Rd 36X2	150	350	**408 30 44 46**
4	1 5/16"-12 UN	29,9	Rd 43X2	200	350	**408 30 54 47**

FF Schraubkupplungen - Stecker
FF screw couplings - male



Anschlussgewinde: 74° Außenkonus, amerikanisches Normgewinde UNF-UN
Connection thread: 74° external cone, American standard thread UNF-UN

BG Series	Anschlussgewinde Connection thread	Ø (mm)	Kupplungsgewinde Coupling thread	Durchfluss (l/min) Flow rate (l/min)	PN (bar)	Art.-Nr. Item-No.
2	9/16"-18 UNF	19,7	Rd 30X2	46	350	**408 31 22 43**
2	3/4"-16 UNF	19,7	Rd 30X2	46	350	**408 31 22 44**
3	3/4"-16 UNF	24,5	Rd 36X2	90	350	**408 31 32 44**
3	7/8"-14 UNF	24,5	Rd 36X2	90	350	**408 31 32 45**
3	1 1/16"-12 UN	24,5	Rd 36X2	90	350	**408 31 32 46**
4A	3/4"-16 UNF	27	Rd 36X2	150	350	**408 31 42 44**
4A	7/8"-14 UNF	27	Rd 36X2	150	350	**408 31 42 45**
4A	1 1/16"-12 UN	27	Rd 36X2	150	350	**408 31 42 46**
4	1 5/16"-12 UN	29,9	Rd 43X2	200	350	**408 31 52 47**

FF Schraubkupplungen - Stecker
FF screw couplings - male

Anschlussgewinde: Schottgewinde mit 74° Außenkonus, amerikanisches Normgewinde UNF-UN
Connection thread: bulkhead thread with 74° external cone, American standard thread UNF-UN

BG Series	Anschlussgewinde Connection thread	Ø (mm)	Kupplungsgewinde Coupling thread	Durchfluss (l/min) Flow rate (l/min)	PN (bar)	Art.-Nr. Item-No.
2	3/4"-16 UNF	19,7	Rd 30X2	46	350	**408 31 24 44**
2	3/4"-16 UNF	19,7	Rd 30X2	46	350	**408 31 24 45**
3	3/4"-16 UNF	24,5	Rd 36X2	90	350	**408 31 34 44**
3	7/8"-14 UNF	24,5	Rd 36X2	90	350	**408 31 34 45**
3	1 1/16"-12 UN	24,5	Rd 36X2	90	350	**408 31 34 46**
4A	3/4"-16 UNF	27	Rd 36X2	150	350	**408 31 44 44**
4A	7/8"-14 UNF	27	Rd 36X2	150	350	**408 31 44 45**
4A	1 1/16"-12 UN	27	Rd 36X2	150	350	**408 31 44 46**
4	1 5/16"-12 UN	29,9	Rd 43X2	200	350	**408 31 54 47**



C

FF Schraubkupplungen - Muffen
FF screw couplings - female

Anschlussgewinde: Schottgewinde mit Flachdichtung und O-Ring, amerikanisches Normgewinde UNF-UN
Connection thread: bulkhead thread with flat seal and O-ring, American standard thread UNF-UN

BG Series	Anschlussgewinde Connection thread	Ø (mm)	Kupplungsgewinde Coupling thread	Durchfluss (l/min) Flow rate (l/min)	PN (bar)	Art.-Nr. Item-No.
3	1"-14 UNS	24,5	Rd 36X2	90	350	**408 30 35 94**
3	1 3/16"-12 UN	24,5	Rd 36X2	90	350	**408 30 35 95**
4A	1"-14 UNS	27	Rd 36X2	150	350	**408 30 45 94**
4A	1 3/16"-12 UN	27	Rd 36X2	150	350	**408 30 45 95**



FF Schraubkupplungen - Stecker
FF screw couplings - male

Anschlussgewinde: Schottgewinde mit Flachdichtung und O-Ring, amerikanisches Normgewinde UNF-UN
Connection thread: bulkhead thread with flat seal and O-ring, American standard thread UNF-UN

BG Series	Anschlussgewinde Connection thread	Ø (mm)	Kupplungsgewinde Coupling thread	Durchfluss (l/min) Flow rate (l/min)	PN (bar)	Art.-Nr. Item-No.
3	1"-14 UNS	24,5	Rd 36X2	90	350	**408 31 35 94**
3	1 3/16"-12 UN	24,5	Rd 36X2	90	350	**408 31 35 95**
4A	1"-14 UNS	27	Rd 36X2	150	350	**408 31 45 94**
4A	1 3/16"-12 UN	27	Rd 36X2	150	350	**408 31 45 95**



FF Schraubkupplungen - Muffen
FF screw couplings - female



Innengewinde: Whitworth Rohrgewinde (BSPP), zylindrisch
Inner thread: Whitworth pipe thread (BSPP), cylindrical

BG Series	**IG** IT	**Ø (mm)**	**Kupplungsgewinde** Coupling thread	**Durchfluss (l/min)** Flow rate (l/min)	**PN (bar)**	**Art.-Nr.** Item-No.
1	G 1/4"-19	16,2	Rd 26X1,5	24	400	**408 30 11 32**
2	G 3/8"-19	19,7	Rd 30X2	46	350	**408 30 21 33**
2	G 1/2"-14	19,7	Rd 30X2	46	350	**408 30 21 34**
3	G 1/2"-14	24,5	Rd 36X2	90	350	**408 30 31 34**
3	G 3/4"-14	24,5	Rd 36X2	90	350	**408 30 31 36**
4A	G 1/2"-14	27	Rd 36X2	150	350	**408 30 41 34**
4A	G 3/4"-14	27	Rd 36X2	150	350	**408 30 41 36**
4	G 3/4"-14	29,9	Rd 43X2	200	350	**408 30 51 36**
4	G 1"-11	29,9	Rd 43X2	200	350	**408 30 51 37**
5	G 1"-11	36	Rd 48X3	280	350	**408 30 61 37**
5	G 1 1/4"-11	36	Rd 48X3	280	350	**408 30 61 38**
6	G 1 1/4"-11	44	Rd 73X3	480	350	**408 30 71 38**
7	G 1 1/2"-11	57	Rd 78X3	700	300	**408 30 81 39**
8	G 2"-11	72,9	Rd 98X3	1000	300	**408 30 91 40**

FF Schraubkupplungen - Muffen - Edelstahl
FF screw couplings - female - stainless steel



Innengewinde: Whitworth Rohrgewinde (BSPP), zylindrisch
Inner thread: Whitworth pipe thread (BSPP), cylindrical

BG Series	**IG** IT	**Ø (mm)**	**Kupplungsgewinde** Coupling thread	**Durchfluss (l/min)** Flow rate (l/min)	**PN (bar)**	**Art.-Nr.** Item-No.
1	G 1/4"-19	16,2	Rd 26X1,5	24	300	**408 30 11 32v**
2	G 3/8"-19	19,7	Rd 30X2	46	250	**408 30 21 33v**
2	G 1/2"-14	19,7	Rd 30X2	46	250	**408 30 21 34v**
3	G 1/2"-14	24,5	Rd 36X2	90	250	**408 30 31 34v**
3	G 3/4"-14	24,5	Rd 36X2	90	250	**408 30 31 36v**
4A	G 1/2"-14	27	Rd 36X2	150	250	**408 30 41 34v**
4A	G 3/4"-14	27	Rd 36X2	150	250	**408 30 41 36v**
4	G 3/4"-14	29,9	Rd 43X2	200	250	**408 30 51 36v**
4	G 1"-11	29,9	Rd 43X2	200	250	**408 30 51 37v**
5	G 1 1/4"-11	36	Rd 48X3	280	250	**408 30 61 38v**
7	G 1 1/2"-11	57	Rd 78X3	700	150	**408 30 81 39v**
8	G 2"-11	72,9	Rd 98X3	1000	150	**408 30 91 40v**

FF Schraubkupplungen - Muffen
FF screw couplings - female

Innengewinde: NPT
Inner thread: NPT

BG Series	IG IT	Ø (mm)	Kupplungsgewinde Coupling thread	Durchfluss (l/min) Flow rate (l/min)	PN (bar)	Art.-Nr. Item-No.
1	1/4"-18 NPT	16,2	Rd 26X1,5	24	400	**408 30 11 82**
2	3/8"-18 NPT	19,7	Rd 30X2	46	350	**408 30 21 83**
2	1/2"-14 NPT	19,7	Rd 30X2	46	350	**408 30 21 84**
3	1/2"-14 NPT	24,5	Rd 36X2	90	350	**408 30 31 84**
3	3/4"-14 NPT	24,5	Rd 36X2	90	350	**408 30 31 85**
4A	1/2"-14 NPT	27	Rd 36X2	150	350	**408 30 41 84**
4A	3/4"-14 NPT	27	Rd 36X2	150	350	**408 30 41 85**
4	3/4"-14 NPT	29,9	Rd 43X2	200	350	**408 30 51 85**
4	1"-11,5 NPT	29,9	Rd 43X2	200	350	**408 30 51 86**
5	1"-11,5 NPT	36	Rd 48X3	280	350	**408 30 61 86**
5	1 1/4"-11,5 NPT	36	Rd 48X3	280	350	**408 30 61 87**
6	1 1/4"-11,5 NPT	44	Rd 73X3	480	350	**408 30 71 87**
7	1 1/2"-11,5 NPT	57	Rd 78X3	700	300	**408 30 81 88**
8	2"-11,5 NPT	72,9	Rd 98X3	1000	300	**408 30 91 89**



C

FF Schraubkupplungen - Muffen - Edelstahl
FF screw couplings - female - stainless steel

Innengewinde: NPT
Inner thread: NPT

BG Series	IG IT	Ø (mm)	Kupplungsgewinde Coupling thread	Durchfluss (l/min) Flow rate (l/min)	PN (bar)	Art.-Nr. Item-No.
1	1/4"-18 NPT	16,2	Rd 26X1,5	24	300	**408 30 11 82v**
2	3/8"-18 NPT	19,7	Rd 30X2	46	250	**408 30 21 83v**
2	1/2"-14 NPT	19,7	Rd 30X2	46	250	**408 30 21 84v**
3	1/2"-14 NPT	24,5	Rd 36X2	90	250	**408 30 31 84v**
3	3/4"-14 NPT	24,5	Rd 36X2	90	250	**408 30 31 85v**
4A	1/2"-14 NPT	27	Rd 36X2	150	250	**408 30 41 84v**
4A	3/4"-14 NPT	27	Rd 36X2	150	250	**408 30 41 85v**
4	3/4"-14 NPT	29,9	Rd 43X2	200	250	**408 30 51 85v**
4	1"-11,5 NPT	29,9	Rd 43X2	200	250	**408 30 51 86v**
5	1 1/4"-11,5 NPT	36	Rd 48X3	280	250	**408 30 61 87v**
7	1 1/2"-11,5 NPT	57	Rd 78X3	700	150	**408 30 81 88v**
8	2"-11,5 NPT	72,9	Rd 98X3	1000	150	**408 30 91 89v**



FF Schraubkupplungen - Stecker
FF screw couplings - male



Innengewinde: Whitworth Rohrgewinde (BSPP), zylindrisch
Inner thread: Whitworth pipe thread (BSPP), cylindrical

BG Series	**IG** IT	**Ø (mm)**	**Kupplungsgewinde** Coupling thread	**Durchfluss (l/min)** Flow rate (l/min)	**PN (bar)**	**Art.-Nr.** Item-No.
1	G 1/4"-19	16,2	Rd 26X1,5	24	400	**408 31 11 32**
2	G 3/8"-19	19,7	Rd 30X2	46	350	**408 31 21 33**
2	G 1/2"-14	19,7	Rd 30X2	46	350	**408 31 21 34**
3	G 1/2"-14	24,5	Rd 36X2	90	350	**408 31 31 34**
3	G 3/4"-14	24,5	Rd 36X2	90	350	**408 31 31 36**
4A	G 1/2"-14	27	Rd 36X2	150	350	**408 31 41 34**
4A	G 3/4"-14	27	Rd 36X2	150	350	**408 31 41 36**
4	G 3/4"-14	19,9	Rd 43X2	200	350	**408 31 51 36**
4	G 1"-11	29,9	Rd 43X2	200	350	**408 31 51 37**
5	G 1"-11	36	Rd 48X3	280	350	**408 31 61 37**
5	G 1 1/4"-11	36	Rd 48X3	280	350	**408 31 61 38**
6	G 1 1/4"-11	44	Rd 73X3	480	350	**408 31 71 38**
7	G 1 1/2"-11	57	Rd 78X3	700	300	**408 31 81 39**
8	G 2"-11	72,9	Rd 98X3	1000	300	**408 31 91 40**

FF Schraubkupplungen - Stecker - Edelstahl
FF screw couplings - male - stainless steel



Innengewinde: Whitworth Rohrgewinde (BSPP), zylindrisch
Inner thread: Whitworth pipe thread (BSPP), cylindrical

BG Series	**IG** IT	**Ø (mm)**	**Kupplungsgewinde** Coupling thread	**Durchfluss (l/min)** Flow rate (l/min)	**PN (bar)**	**Art.-Nr.** Item-No.
1	G 1/4"-19	16,2	Rd 26X1,5	24	300	**408 31 11 32v**
2	G 3/8"-19	19,7	Rd 30X2	46	250	**408 31 21 33v**
2	G 1/2"-14	19,7	Rd 30X2	46	250	**408 31 21 34v**
3	G 1/2"-14	24,5	Rd 36X2	90	250	**408 31 31 34v**
3	G 3/4"-14	24,5	Rd 36X2	90	250	**408 31 31 36v**
4A	G 1/2"-14	27	Rd 36X2	150	250	**408 31 41 34v**
4A	G 3/4"-14	27	Rd 36X2	150	250	**408 31 41 36v**
4	G 3/4"-14	29,9	Rd 43X2	200	250	**408 31 51 36v**
4	G 1"-11	29,9	Rd 43X2	200	250	**408 31 51 37v**
5	G 1 1/4"-11	36	Rd 48X3	280	250	**408 31 61 38v**
7	G 1 1/2"-11	57	Rd 78X3	700	150	**408 31 81 39v**
8	G 2"-11	72,9	Rd 98X3	1000	150	**408 31 91 40v**

FF Schraubkupplungen - Stecker
FF screw couplings - male

Innengewinde: NPT
Inner thread: NPT

BG Series	IG IT	Ø (mm)	Kupplungsgewinde Coupling thread	Durchfluss (l/min) Flow rate (l/min)	PN (bar)	Art.-Nr. Item-No.
1	1/4"-18 NPT	16,2	Rd 26X1,5	24	400	**408 31 11 83**
2	3/8"-18 NPT	19,7	Rd 30X2	46	350	**408 31 21 83**
2	1/2"-14 NPT	19,7	Rd 30X2	46	350	**408 31 21 84**
3	1/2"-14 NPT	24,5	Rd 36X2	90	350	**408 31 31 84**
3	3/4"-14 NPT	24,5	Rd 36X2	90	350	**408 31 31 85**
4A	1/2"-14 NPT	27	Rd 36X2	150	350	**408 31 41 84**
4A	3/4"-14 NPT	27	Rd 36X2	150	350	**408 31 41 85**
4	3/4"-14 NPT	29,9	Rd 43X2	200	350	**408 31 51 85**
4	1"-11,5 NPT	29,9	Rd 43X2	200	350	**408 31 51 86**
5	1"-11,5 NPT	36	Rd 48X3	280	350	**408 31 61 86**
5	1 1/4"-11,5 NPT	36	Rd 48X3	280	350	**408 31 61 87**
6	1 1/4"-11,5 NPT	44	Rd 73X3	480	350	**408 31 71 87**
7	1 1/2"-11,5 NPT	57	Rd 78X3	700	300	**408 31 81 88**
8	2"-11,5 NPT	72,9	Rd 98X3	1000	300	**408 31 91 89**



C

FF Schraubkupplungen - Stecker - Edelstahl
FF screw couplings - male - stainless steel

Innengewinde: NPT
Inner thread: NPT

BG Series	IG IT	Ø (mm)	Kupplungsgewinde Coupling thread	Durchfluss (l/min) Flow rate (l/min)	PN (bar)	Art.-Nr. Item-No.
1	1/4"-18 NPT	16,2	Rd 26X1,5	24	300	**408 31 11 83v**
2	3/8"-18 NPT	19,7	Rd 30X2	46	250	**408 31 21 83v**
2	1/2"-14 NPT	19,7	Rd 30X2	46	250	**408 31 21 84v**
3	1/2"-14 NPT	24,5	Rd 36X2	90	250	**408 31 31 84v**
3	3/4"-14 NPT	24,5	Rd 36X2	90	250	**408 31 31 85v**
4A	1/2"-14 NPT	27	Rd 36X2	150	250	**408 31 41 84v**
4A	3/4"-14 NPT	27	Rd 36X2	150	250	**408 31 41 85v**
4	3/4"-14 NPT	29,9	Rd 43X2	200	250	**408 31 51 85v**
4	1"-11,5 NPT	29,9	Rd 43X2	200	250	**408 31 51 86v**
5	1 1/4"-11,5 NPT	36	Rd 48X3	280	250	**408 31 61 87v**
7	1 1/2"-11,5 NPT	57	Rd 78X3	700	150	**408 31 81 88v**
8	2"-11,5 NPT	72,9	Rd 98X3	1000	150	**408 31 91 89v**



FF Schraubkupplungen - Muffen
FF screw couplings - female



Innengewinde: Amerikanisches Normgewinde UNF-UN
Inner thread: American standard thread UNF-UN

BG Series	IG IT	Ø (mm)	Kupplungsgewinde Coupling thread	Durchfluss (l/min) Flow rate (l/min)	PN (bar)	Art.-Nr. Item-No.
1	9/16"-18 UNF	16,2	Rd 26X1,5	24	400	**408 30 11 43**
2	9/16"-18 UNF	19,7	Rd 30X2	46	350	**408 30 21 43**
2	3/4"-16 UNF	19,7	Rd 30X2	46	350	**408 30 21 44**
2	7/8"-14 UNF	19,7	Rd 30X2	46	350	**408 30 21 45**
3	3/4"-16 UNF	24,5	Rd 36X2	90	350	**408 30 31 44**
3	7/8"-14 UNF	24,5	Rd 36X2	90	350	**408 30 31 45**
3	1 1/16"-12 UN	24,5	Rd 36X2	90	350	**408 30 31 46**
4A	3/4"-16 UNF	27	Rd 36X2	150	350	**408 30 41 44**
4A	7/8"-14 UNF	27	Rd 36X2	150	350	**408 30 41 45**
4A	1 1/16"-12 UN	27	Rd 36X2	150	350	**408 30 41 46**
4	1 1/16"-12 UN	29,9	Rd 43X2	200	350	**408 30 51 46**
4	1 5/16"-12 UN	29,9	Rd 43X2	200	350	**408 30 51 47**
5	1 5/16"-12 UN	36	Rd 48X3	280	350	**408 30 61 47**
5	1 5/8"-12 UN	36	Rd 48X3	280	350	**408 30 61 48**
6	1 5/8"-12 UN	44	Rd 73X3	480	350	**408 30 71 48**
7	1 5/8"-12 UN	57	Rd 78X3	700	300	**408 30 81 48**
7	1 7/8"-12 UN	57	Rd 78X3	700	300	**408 30 81 49**
8	2 1/2"-12 UN	72,9	Rd 98X3	1000	300	**408 30 91 50**

FF Schraubkupplungen - Muffen - Edelstahl
FF screw couplings - female - stainless steel



Innengewinde: Amerikanisches Normgewinde UNF-UN
Inner thread: American standard thread UNF-UN

BG Series	IG IT	Ø (mm)	Kupplungsgewinde Coupling thread	Durchfluss (l/min) Flow rate (l/min)	PN (bar)	Art.-Nr. Item-No.
2	3/4"-16 UNF	19,7	Rd 30X2	46	250	**408 30 21 44v**
3	1 1/16"-12 UN	24,5	Rd 36X2	90	250	**408 30 31 46v**
4A	1 1/16"-12 UN	27	Rd 36X2	150	250	**408 30 41 46v**
4	1 5/16"-12 UN	29,9	Rd 43X2	200	250	**408 30 51 47v**

FF Schraubkupplungen - Muffen
FF screw couplings - female

Innengewinde: metrisches Feingewinde, zylindrisch
Inner thread: metric fine thread, cylindrical



BG Series	**IG** IT	**Ø (mm)**	**Kupplungsgewinde** Coupling thread	**Durchfluss (l/min)** Flow rate (l/min)	**PN (bar)**	**Art.-Nr.** Item-No.
2	M 14X1,5	19,7	Rd 30X2	46	350	**408 30 21 03**
2	M 16X1,5	19,7	Rd 30X2	46	350	**408 30 21 04**
2	M 18X1,5	19,7	Rd 30X2	46	350	**408 30 21 05**
2	M 20X1,5	19,7	Rd 30X2	46	350	**408 30 21 06**
2	M 22X1,5	19,7	Rd 30X2	46	350	**408 30 21 07**
3	M 18X1,5	24,5	Rd 36X2	90	350	**408 30 31 05**
3	M 22X1,5	24,5	Rd 36X2	90	350	**408 30 31 07**
3	M 26X1,5	24,5	Rd 36X2	90	350	**408 30 31 09**
3	M 30X1,5	24,5	Rd 36X2	90	350	**408 30 31 11**
4A	M 18X1,5	27	Rd 36X2	150	350	**408 30 41 05**
4A	M 22X1,5	27	Rd 36X2	150	350	**408 30 41 07**
4A	M 26X1,5	27	Rd 36X2	150	350	**408 30 41 09**
4A	M 30X1,5	27	Rd 36X2	150	350	**408 30 41 11**
4	M 30X1,5	29,9	Rd 43X2	200	350	**408 30 51 11**

C

FF Schraubkupplungen - Stecker
FF screw couplings - male

Innengewinde: Amerikanisches Normgewinde UNF-UN
Inner thread: American standard thread UNF-UN



BG Series	**IG** IT	**Ø (mm)**	**Kupplungsgewinde** Coupling thread	**Durchfluss (l/min)** Flow rate (l/min)	**PN (bar)**	**Art.-Nr.** Item-No.
1	9/16"-18 UNF	16,2	Rd 26X1,5	24	400	**408 31 11 43**
2	9/16"-18 UNF	19,7	Rd 30X2	46	350	**408 31 21 43**
2	3/4"-16 UNF	19,7	Rd 30X2	46	350	**408 31 21 44**
2	7/8"-14 UNF	19,7	Rd 30X2	46	350	**408 31 21 45**
3	3/4"-16 UNF	24,5	Rd 36X2	90	350	**408 31 31 44**
3	7/8"-14 UNF	24,5	Rd 36X2	90	350	**408 31 31 45**
3	1 1/16"-12 UN	24,5	Rd 36X2	90	350	**408 31 31 46**
4A	3/4"-16 UNF	27	Rd 36X2	150	350	**408 31 41 44**
4A	7/8"-14 UNF	27	Rd 36X2	150	350	**408 31 41 45**
4A	1 1/16"-12 UN	27	Rd 36X2	150	350	**408 31 41 46**
4	1 1/16"-12 UN	29,9	Rd 43X2	200	350	**408 31 51 46**
4	1 5/16"-12 UN	29,9	Rd 43X2	200	350	**408 31 51 47**
5	1 5/16"-12 UN	36	Rd 48X3	280	350	**408 31 61 47**
5	1 5/8"-12 UN	36	Rd 48X3	280	350	**408 31 61 48**
6	1 5/8"-12 UN	44	Rd 73X3	480	350	**408 31 71 48**
7	1 5/8"-12 UN	57	Rd 78X3	700	300	**408 31 81 48**
7	1 7/8"-12 UN	57	Rd 78X3	700	300	**408 31 81 49**
8	2 1/2"-12 UN	72,9	Rd 98X3	1000	300	**408 31 91 50**

FF Schraubkupplungen - Stecker - Edelstahl
FF screw couplings - male - stainless steel



Innengewinde: Amerikanisches Normgewinde UNF-UN
Inner thread: American standard thread UNF-UN

BG Series	IG IT	Ø (mm)	Kupplungsgewinde Coupling thread	Durchfluss (l/min) Flow rate (l/min)	PN (bar)	Art.-Nr. Item-No.
2	3/4"-16 UNF	19,7	Rd 30X2	46	250	**408 31 21 44v**
3	1 1/16"-12 UN	24,5	Rd 36X2	90	250	**408 31 31 46v**
4A	1 1/16"-12 UN	27	Rd 36X2	150	250	**408 31 41 46v**
4	1 5/16"-12 UN	29,9	Rd 43X2	200	250	**408 31 51 47v**

FF Schraubkupplungen - Stecker
FF screw couplings - male



Innengewinde: metrisches Feingewinde, zylindrisch
Inner thread: metric fine thread, cylindrical

BG Series	IG IT	Ø (mm)	Kupplungsgewinde Coupling thread	Durchfluss (l/min) Flow rate (l/min)	PN (bar)	Art.-Nr. Item-No.
2	M 14X1,5	19,7	Rd 30X2	46	350	**408 31 21 03**
2	M 16X1,5	19,7	Rd 30X2	46	350	**408 31 21 04**
2	M 18X1,5	19,7	Rd 30X2	46	350	**408 31 21 05**
2	M 20X1,5	19,7	Rd 30X2	46	350	**408 31 21 06**
2	M 22X1,5	19,7	Rd 30X2	46	350	**408 31 21 07**
3	M 18X1,5	24,5	Rd 36X2	90	350	**408 31 31 05**
3	M 22X1,5	24,5	Rd 36X2	90	350	**408 31 31 07**
3	M 26X1,5	24,5	Rd 36X2	90	350	**408 31 31 09**
3	M 30X1,5	24,5	Rd 36X2	90	350	**408 31 31 11**
4A	M 18X1,5	27	Rd 36X2	150	350	**408 31 41 05**
4A	M 22X1,5	27	Rd 36X2	150	350	**408 31 41 07**
4A	M 26X1,5	27	Rd 36X2	150	350	**408 31 41 09**
4A	M 30X1,5	27	Rd 36X2	150	350	**408 31 41 11**
4	M 30X1,5	29,9	Rd 43X2	200	350	**408 31 51 11**

FF Schraubkupplungen - Muffen
FF screw couplings - female



Mit SAE-Flansch 6000 PSI, schwere Baureihe
With SAE flange 6000 PSI, heavy duty

BG Series	Flansch Flange	Flansch-Ø Flange-Ø	Ø (mm)	Kupplungsgewinde Coupling thread	Durchfluss (l/min) Flow rate (l/min)	PN (bar)	Art.-Nr. Item-No.
3	3/4"	41,3	24,5	Rd 36X2	90	350	**408 30 37 20**
4A	3/4"	41,3	27	Rd 36X2	150	350	**408 30 47 20**
4	1"	47,6	29,9	Rd 43X2	200	350	**408 30 57 25**
5	1 1/4"	54	36	Rd 48X3	280	350	**408 30 67 32**
6	1 1/4"	54	44	Rd 73X3	480	350	**408 30 77 32**
7	1 1/2"	63,5	57	Rd 78X3	700	300	**408 30 87 40**

FF Schraubkupplungen - Muffen
FF screw couplings - female

Mit SAE-Gegenflansch 6000 PSI, schwere Baureihe
With SAE counter flange 6000 PSI, heavy duty



BG Series	Flansch Flange	Ø (mm)	Kupplungsgewinde Coupling thread	Durchfluss (l/min) Flow rate (l/min)	PN (bar)	Art.-Nr. Item-No.
3	3/4"	24,5	Rd 36X2	90	350	**408 30 38 20**
4A	3/4"	27	Rd 36X2	150	350	**408 30 48 20**
4	1"	29,9	Rd 43X2	200	350	**408 30 58 25**
5	1 1/4"	36	Rd 48X3	280	350	**408 30 68 32**
6	1 1/4"	44	Rd 73X3	480	350	**408 30 78 32**
7	1 1/2"	57	Rd 78X3	700	300	**408 30 88 40**

C

FF Schraubkupplungen - Stecker
FF screw couplings - male

Mit SAE-Flansch 6000 PSI
With SAE flange 6000 PSI



BG Series	Flansch Flange	Flansch-Ø Flange-Ø	Ø (mm)	Kupplungsgewinde Coupling thread	Durchfluss (l/min) Flow rate (l/min)	PN (bar)	Art.-Nr. Item-No.
3	3/4"	41,3	24,5	Rd 36X2	90	350	**408 31 37 20**
4A	3/4"	41,3	27	Rd 36X2	150	350	**408 31 47 20**
4	1"	47,6	29,9	Rd 43X2	200	350	**408 31 57 25**
5	1 1/4"	54	36	Rd 48X3	280	350	**408 31 67 32**
6	1 1/4"	54	44	Rd 73X3	480	350	**408 31 77 32**
7	1 1/2"	63,5	57	Rd 78X3	700	300	**408 31 87 40**

Mit SAE-Gegenflansch 6000 PSI
With SAE counter flange 6000 PSI



BG Series	Flansch Flange	Ø (mm)	Kupplungsgewinde Coupling thread	Durchfluss (l/min) Flow rate (l/min)	PN (bar)	Art.-Nr. Item-No.
3	3/4"	24,5	Rd 36X2	90	350	**408 31 38 20**
4A	3/4"	27	Rd 36X2	150	350	**408 31 48 20**
4	1"	29,9	Rd 43X2	200	350	**408 31 58 25**
5	1 1/4"	36	Rd 48X3	280	350	**408 31 68 32**
6	1 1/4"	44	Rd 73X3	480	350	**408 31 78 32**
7	1 1/2"	57	Rd 78X3	700	300	**408 31 88 40**



Innengewinde: Whitworth Rohrgewinde (BSPP), zylindrisch
Ausführung: mit zusätzlicher Nut für Sicherungssplint
Inner thread: Whitworth pipe thread (BSPP), cylindrical
Version: with additional groove for safety split pin

BG Series	**IG** IT	**Ø (mm)**	**Kupplungsgewinde** Coupling thread	**Durchfluss (l/min)** Flow rate (l/min)	**PN (bar)**	**Art.-Nr.** Item-No.
3	G 1/2"-14	24,5	Rd 36X2	90	350	**408 36 31 34**
3	G 3/4"-14	24,5	Rd 36X2	90	350	**408 36 31 36**
4A	G 1/2"-14	27	Rd 36X2	150	350	**408 36 41 34**
4A	G 3/4"-14	27	Rd 36X2	150	350	**408 36 41 36**
4	G 3/4"-14	29,9	Rd 43X2	200	350	**408 36 51 36**
4	G 1"-11	29,9	Rd 43X2	200	350	**408 36 51 37**
5	G 1"-11	36	Rd 48X3	280	350	**408 36 61 37**
5	G 1 1/4"-11	36	Rd 48X3	280	350	**408 36 61 38**
6	G 1 1/4"-11	44	Rd 73X3	480	350	**408 36 71 38**
7	G 1 1/2"-11	57	Rd 78X3	700	300	**408 36 81 39**
8	G 2"-11	72,9	Rd 98X3	1000	300	**408 36 91 40**



Innengewinde: NPT
Ausführung: mit zusätzlicher Nut für Sicherungssplint
Inner thread: NPT
Version: with additional groove for safety split pin

BG Series	**IG** IT	**Ø (mm)**	**Kupplungsgewinde** Coupling thread	**Durchfluss (l/min)** Flow rate (l/min)	**PN (bar)**	**Art.-Nr.** Item-No.
3	1/2"-14 NPT	24,5	Rd 36X2	90	350	**408 36 31 84**
3	3/4"-14 NPT	24,5	Rd 36X2	90	350	**408 36 31 85**
4A	1/2"-14 NPT	27	Rd 36X2	150	350	**408 36 41 84**
4A	3/4"-14 NPT	27	Rd 36X2	150	350	**408 36 41 85**
4	3/4"-14 NPT	29,9	Rd 43X2	200	350	**408 36 51 85**
4	1"-11,5 NPT	29,9	Rd 43X2	200	350	**408 36 51 86**
5	1"-11,5 NPT	36	Rd 48X3	280	350	**408 36 61 86**
5	1 1/4"-11,5 NPT	36	Rd 48X3	280	350	**408 36 61 87**
6	1 1/4"-11,5 NPT	44	Rd 73X3	480	350	**408 36 71 87**
7	1 1/2"-11,5 NPT	57	Rd 78X3	700	300	**408 36 81 88**
8	2"-11,5 NPT	72,9	Rd 98X3	1000	300	**408 36 91 89**

Innengewinde: Whitworth Rohrgewinde (BSPP), zylindrisch
Inner thread: Whitworth pipe thread (BSPP), cylindrical



BG Series	IG IT	Ø (mm)	Kupplungsgewinde Coupling thread	Durchfluss (l/min) Flow rate (l/min)	PN (bar)	Art.-Nr. Item-No.
2	G 3/8"-19	19,7	Rd 30X2	46	350	**408 37 21 33**
2	G 1/2"-14	19,7	Rd 30X2	46	350	**408 37 21 34**
3	G 1/2"-14	24,5	Rd 36X2	90	350	**408 37 31 34**
3	G 3/4"-14	24,5	Rd 36X2	90	350	**408 37 31 36**
4A	G 1/2"-14	27	Rd 36X2	150	350	**408 37 41 34**
4A	G 3/4"-14	27	Rd 36X2	150	350	**408 37 41 36**
4	G 3/4"-14	29,9	Rd 43X2	200	350	**408 37 51 36**
4	G 1"-11	29,9	Rd 43X2	200	350	**408 37 51 37**
5	G 1"-11	36	Rd 48X3	280	350	**408 37 61 37**
5	G 1 1/4"-11	36	Rd 48X3	280	350	**408 37 61 38**
6	G 1 1/4"-11	44	Rd 73X3	480	350	**408 37 71 38**
7	G 1 1/2"-11	57	Rd 78X3	700	300	**408 37 81 39**
8	G 2"-11	72,9	Rd 98X3	1000	300	**408 37 91 40**

Innengewinde: NPT
Inner thread: NPT



BG Series	IG IT	Ø (mm)	Kupplungsgewinde Coupling thread	Durchfluss (l/min) Flow rate (l/min)	PN (bar)	Art.-Nr. Item-No.
2	3/8"-18 NPT	19,7	Rd 30X2	46	350	**408 37 21 83**
2	1/2"-14 NPT	19,7	Rd 30X2	46	350	**408 37 21 84**
3	1/2"-14 NPT	24,5	Rd 36X2	90	350	**408 37 31 84**
3	3/4"-14 NPT	24,5	Rd 36X2	90	350	**408 37 31 85**
4A	1/2"-14 NPT	27	Rd 36X2	150	350	**408 37 41 84**
4A	3/4"-14 NPT	27	Rd 36X2	150	350	**408 37 41 85**
4	3/4"-14 NPT	29,9	Rd 43X2	200	350	**408 37 51 85**
4	1"-11,5 NPT	29,9	Rd 43X2	200	350	**408 37 51 86**
5	1"-11,5 NPT	36	Rd 48X3	280	350	**408 37 61 86**
5	1 1/4"-11,5 NPT	36	Rd 48X3	280	350	**408 37 61 87**
6	1 1/4"-11,5 NPT	44	Rd 73X3	480	350	**408 37 71 87**
7	1 1/2"-11,5 NPT	57	Rd 78X3	700	300	**408 37 81 88**
8	2"-11,5 NPT	72,9	Rd 98X3	1000	300	**408 37 91 89**

FF Schraubkupplungen für Splint - Muffen
FF screw couplings for split pin - female



Innengewinde: Amerikanisches Normgewinde UNF-UN
Ausführung: mit zusätzlicher Nut für Sicherungssplint
Inner thread: American standard thread UNF-UN
Version: with additional groove for safety split pin

BG Series	**IG** IT	**Ø (mm)**	**Kupplungsgewinde** Coupling thread	**Durchfluss (l/min)** Flow rate (l/min)	**PN (bar)**	**Art.-Nr.** Item-No.
3	3/4"-16 UNF	24,5	Rd 36X2	90	350	**408 36 31 44**
3	7/8"-14 UNF	24,5	Rd 36X2	90	350	**408 36 31 45**
3	1 1/16"-12 UN	24,5	Rd 36X2	90	350	**408 36 31 46**
4A	3/4"-16 UNF	27	Rd 36X2	150	350	**408 36 41 44**
4A	7/8"-14 UNF	27	Rd 36X2	150	350	**408 36 41 45**
4A	1 1/16"-12 UN	27	Rd 36X2	150	350	**408 36 41 46**
4	1 1/16"-12 UN	29,9	Rd 43X2	200	350	**408 36 51 46**
4	1 5/16"-12 UN	29,9	Rd 43X2	200	350	**408 36 51 47**
5	1 5/16"-12 UN	36	Rd 48X3	280	350	**408 36 61 47**
5	1 5/8"-12 UN	36	Rd 48X3	480	350	**408 36 61 48**
6	1 5/8"-12 UN	44	Rd 73X3	480	350	**408 36 71 48**
7	1 5/8"-12 UN	57	Rd 78X3	700	300	**408 36 81 48**
7	1 7/8"-12 UN	57	Rd 78X3	700	300	**408 36 81 49**
8	2 1/2"-12 UN	72,9	Rd 98X3	1000	300	**408 36 91 50**



Innengewinde: metrisches Feingewinde, zylindrisch
Ausführung: mit zusätzlicher Nut für Sicherungssplint
Inner thread: metric fine thread, cylindrical
Version: with additional groove for safety split pin

BG Series	**IG** IT	**Ø (mm)**	**Kupplungsgewinde** Coupling thread	**Durchfluss (l/min)** Flow rate (l/min)	**PN (bar)**	**Art.-Nr.** Item-No.
3	M 18X1,5	24,5	Rd 36X2	90	350	**408 36 31 05**
3	M 22X1,5	24,5	Rd 36X2	90	350	**408 36 31 07**
3	M 26X1,5	24,5	Rd 36X2	90	350	**408 36 31 09**
3	M 30X1,5	24,5	Rd 36X2	90	350	**408 36 31 11**
4A	M 18X1,5	27	Rd 36X2	150	350	**408 36 41 05**
4A	M 22X1,5	27	Rd 36X2	150	350	**408 36 41 07**
4A	M 26X1,5	27	Rd 36X2	150	350	**408 36 41 09**
4A	M 30X1,5	27	Rd 36X2	150	350	**408 36 41 11**
4	M 30X1,5	29,9	Rd 43X2	200	350	**408 36 51 11**

FF Schraubkupplungen mit Splint - Stecker
FF screw couplings with split pin - male

Innengewinde: Amerikanisches Normgewinde UNF-UN
Inner thread: American standard thread UNF-UN



BG Series	IG IT	Ø (mm)	Kupplungsgewinde Coupling thread	Durchfluss (l/min) Flow rate (l/min)	PN (bar)	Art.-Nr. Item-No.
2	9/16"-18 UNF	19,7	Rd 30X2	46	350	**408 37 21 43**
2	3/4"-16 UNF	19,7	Rd 30X2	46	350	**408 37 21 44**
2	7/8"-14 UNF	19,7	Rd 30X2	46	350	**408 37 21 45**
3	3/4"-16 UNF	24,5	Rd 36X2	90	350	**408 37 31 44**
3	7/8"-14 UNF	24,5	Rd 36X2	90	350	**408 37 31 45**
3	1 1/16"-12 UN	24,5	Rd 36X2	90	350	**408 37 31 46**
4A	3/4"-16 UNF	27	Rd 36X2	150	350	**408 37 41 44**
4A	7/8"-14 UNF	27	Rd 36X2	150	350	**408 37 41 45**
4A	1 1/16"-12 UN	27	Rd 36X2	150	350	**408 37 41 46**
4	1 1/16"-12 UN	29,9	Rd 43X2	200	350	**408 37 51 46**
4	1 5/16"-12 UN	29,9	Rd 43X2	200	350	**408 37 51 47**
5	1 5/16"-12 UN	36	Rd 48X3	280	350	**408 37 61 47**
5	1 5/8"-12 UN	36	Rd 48X3	480	350	**408 37 61 48**
6	1 5/8"-12 UN	44	Rd 73X3	480	350	**408 37 71 48**
7	1 5/8"-12 UN	57	Rd 78X3	700	300	**408 37 81 48**
7	1 7/8"-12 UN	57	Rd 78X3	700	300	**408 37 81 49**
8	2 1/2"-12 UN	72,9	Rd 98X3	1000	300	**408 37 91 50**

Innengewinde: metrisches Feingewinde, zylindrisch
Inner thread: metric fine thread, cylindrical



BG Series	IG IT	Ø (mm)	Kupplungsgewinde Coupling thread	Durchfluss (l/min) Flow rate (l/min)	PN (bar)	Art.-Nr. Item-No.
2	M 14X1,5	19,7	Rd 30X2	46	350	**408 37 21 03**
2	M 16X1,5	19,7	Rd 30X2	46	350	**408 37 21 04**
2	M 18X1,5	19,7	Rd 30X2	46	350	**408 37 21 05**
2	M 20X1,5	19,7	Rd 30X2	46	350	**408 37 21 06**
2	M 22X1,5	19,7	Rd 30X2	46	350	**408 37 21 07**
3	M 18X1,5	24,5	Rd 36X2	90	350	**408 37 31 05**
3	M 22X1,5	24,5	Rd 36X2	90	350	**408 37 31 07**
3	M 26X1,5	24,5	Rd 36X2	90	350	**408 37 31 09**
3	M 30X1,5	24,5	Rd 36X2	90	350	**408 37 31 11**
4A	M 18X1,5	27	Rd 36X2	150	350	**408 37 41 05**
4A	M 22X1,5	27	Rd 36X2	150	350	**408 37 41 07**
4A	M 26X1,5	27	Rd 36X2	150	350	**408 37 41 09**
4A	M 30X1,5	27	Rd 36X2	150	350	**408 37 41 11**
4	M 30X1,5	29,9	Rd 43X2	200	350	**408 37 51 11**

FF Schraubkupplungen - Muffen API 16D
FF screw couplings - female API 16D



Innengewinde: Whitworth Rohrgewinde (BSPP), zylindrisch
Zulassung: API 16D
Inner thread: Whitworth pipe thread (BSPP), cylindrical
Approval: API 16D

BG Series	IG IT	Ø (mm)	Kupplungsgewinde Coupling thread	Durchfluss (l/min) Flow rate (l/min)	PN (bar)	Art.-Nr. Item-No.
4	G 3/4"-14	29,9	Rd 43X2	200	350	**408 38 41 36**
4	G 1"-11	29,9	Rd 43X2	200	350	**408 38 41 37**

FF Schraubkupplungen - Muffen API 16D - Edelstahl
FF screw couplings - female API 16D - stainless steel



Edelstahl
Stainless steel

Innengewinde: Whitworth Rohrgewinde (BSPP), zylindrisch
Zulassung: API 16D
Inner thread: Whitworth pipe thread (BSPP), cylindrical
Approval: API 16D

BG Series	IG IT	Ø (mm)	Kupplungsgewinde Coupling thread	Durchfluss (l/min) Flow rate (l/min)	PN (bar)	Art.-Nr. Item-No.
4	G 3/4"-14	29,9	Rd 43X2	200	350	**408 38 41 36v**
4	G 1"-11	29,9	Rd 43X2	200	350	**408 38 41 37v**

FF Schraubkupplungen - Muffen API 16D
FF screw couplings - female API 16D



Innengewinde: NPT
Zulassung: API 16D
Inner thread: NPT
Approval: API 16D

BG Series	IG IT	Ø (mm)	Kupplungsgewinde Coupling thread	Durchfluss (l/min) Flow rate (l/min)	PN (bar)	Art.-Nr. Item-No.
4	3/4"-14 NPT	29,9	Rd 43X2	200	350	**408 38 41 85**
4	1"-11,5 NPT	29,9	Rd 43X2	200	350	**408 38 41 86**

FF Schraubkupplungen - Muffen API 16D - Edelstahl
FF screw couplings - female API 16D - stainless steel

Innengewinde: NPT
Zulassung: API 16D
Inner thread: NPT
Approval: API 16D

BG Series	IG IT	Ø (mm)	Kupplungsgewinde Coupling thread	Durchfluss (l/min) Flow rate (l/min)	PN (bar)	Art.-Nr. Item-No.
4	3/4"-14 NPT	29,9	Rd 43X2	200	350	**408 38 41 85v**
4	1"-11,5 NPT	29,9	Rd 43X2	200	350	**408 38 41 86v**



C

FF Schraubkupplungen - Stecker API 16D
FF screw couplings - male API 16D

Innengewinde: Whitworth Rohrgewinde (BSPP), zylindrisch
Zulassung: API 16D
Inner thread: Whitworth pipe thread (BSPP), cylindrical
Approval: API 16D

BG Series	IG IT	Ø (mm)	Kupplungsgewinde Coupling thread	Durchfluss (l/min) Flow rate (l/min)	PN (bar)	SW AF	Art.-Nr. Item-No.
4	G 3/4"-14	29,9	Rd 43X2	200	350	50	**408 39 41 36**
4	G 1"-11	29,9	Rd 43X2	200	350	50	**408 39 41 37**



FF Schraubkupplungen - Stecker API 16D - Edelstahl
FF screw couplings - male API 16D - stainless steel

Innengewinde: Whitworth Rohrgewinde (BSPP), zylindrisch
Zulassung: API 16D
Inner thread: Whitworth pipe thread (BSPP), cylindrical
Approval: API 16D

BG Series	IG IT	Ø (mm)	Kupplungsgewinde Coupling thread	Durchfluss (l/min) Flow rate (l/min)	PN (bar)	SW AF	Art.-Nr. Item-No.
4	G 3/4"-14	29,9	Rd 43X2	200	350	50	**408 39 41 36v**
4	G 1"-11	29,9	Rd 43X2	200	350	50	**408 39 41 37v**



FF Schraubkupplungen - Stecker API 16D
FF screw couplings - male API 16D



Innengewinde: NPT
Zulassung: API 16D
Inner thread: NPT
Approval: API 16D

BG Series	IG IT	Ø (mm)	Kupplungsgewinde Coupling thread	Durchfluss (l/min) Flow rate (l/min)	PN (bar)	SW AF	Art.-Nr. Item-No.
4	3/4"-14 NPT	29,9	Rd 43X2	200	350	50	**408 39 41 85**
4	1"-11,5 NPT	29,9	Rd 43X2	200	350	50	**408 39 41 86**

FF Schraubkupplungen - Stecker API 16D - Edelstahl
FF screw couplings - male API 16D - stainless steel



Innengewinde: NPT
Zulassung: API 16D
Inner thread: NPT
Approval: API 16D

BG Series	IG IT	Ø (mm)	Kupplungsgewinde Coupling thread	Durchfluss (l/min) Flow rate (l/min)	PN (bar)	SW AF	Art.-Nr. Item-No.
4	3/4"-14 NPT	29,9	Rd 43X2	200	350	50	**408 39 41 85v**
4	1"-11,5 NPT	29,9	Rd 43X2	200	350	50	**408 39 41 86v**

FF Schraubkupplungen - Muffen API 16D
FF screw couplings - female API 16D



Innengewinde: Amerikanisches Normgewinde UNF-UN
Zulassung: API 16D
Inner thread: American standard thread UNF-UN
Approval: API 16D

BG Series	IG IT	Ø (mm)	Kupplungsgewinde Coupling thread	Durchfluss (l/min) Flow rate (l/min)	PN (bar)	Art.-Nr. Item-No.
4	1 1/16"-12 UN	29,9	Rd 43X2	200	350	**408 38 41 46**
4	1 5/16"-12 UN	29,9	Rd 43X2	200	350	**408 38 41 47**

FF Schraubkupplungen - Muffen API 16D - Edelstahl
FF screw couplings - female API 16D - stainless steel

Innengewinde: Amerikanisches Normgewinde UNF-UN
Zulassung: API 16D
Inner thread: American standard thread UNF-UN
Approval: API 16D

BG Series	IG IT	Ø (mm)	Kupplungsgewinde Coupling thread	Durchfluss (l/min) Flow rate (l/min)	PN (bar)	Art.-Nr. Item-No.
4	1 5/16"-12 UN	29,9	Rd 43X2	200	350	**408 38 41 47v**



C

FF Schraubkupplungen - Stecker API 16D
FF screw couplings - male API 16D

Innengewinde: Amerikanisches Normgewinde UNF-UN
Zulassung: API 16D
Inner thread: American standard thread UNF-UN
Approval: API 16D

BG Series	IG IT	Ø (mm)	Kupplungsgewinde Coupling thread	Durchfluss (l/min) Flow rate (l/min)	PN (bar)	SW AF	Art.-Nr. Item-No.
4	1 1/16"-12 UN	29,9	Rd 43X2	200	350	50	**408 39 41 46**
4	1 5/16"-12 UN	29,9	Rd 43X2	200	350	50	**408 39 41 47**



FF Schraubkupplungen - Stecker API 16D - Edelstahl
FF screw couplings - male API 16D - stainless steel

Innengewinde: Amerikanisches Normgewinde UNF-UN
Zulassung: API 16D
Inner thread: American standard thread UNF-UN
Approval: API 16D

BG Series	IG IT	Ø (mm)	Kupplungsgewinde Coupling thread	Durchfluss (l/min) Flow rate (l/min)	PN (bar)	SW AF	Art.-Nr. Item-No.
4	1 5/16"-12 UN	29,9	Rd 43X2	200	350	50	**408 39 41 47v**



Staubschutze für FF Schraubkupplungen - Muffen
Dust protection for FF screw couplings - female



Werkstoff: PVC mit Kette
Material: PVC with chain

BG Series	**Farbe** Colour	**Kupplungsgewinde** Coupling thread	**Art.-Nr.** Item-No.
1	Schwarz / Black / Noir	Rd 26X1,5	**408 30 10 95**
2	Schwarz / Black / Noir	Rd 30X2	**408 30 20 95**
3+4A	Schwarz / Black / Noir	Rd 36X2	**408 30 34 95**
4	Schwarz / Black / Noir	Rd 43X2	**408 30 50 95**
5	Schwarz / Black / Noir	Rd 48X3	**408 30 60 95**



Werkstoff: Aluminium mit Kette
Material: aluminium with chain

BG Series	**Kupplungsgewinde** Coupling thread	**Art.-Nr.** Item-No.
1	Rd 26X1,5	**408 30 10 96**
2	Rd 30X2	**408 30 20 96**
3+4A	Rd 36X2	**408 30 34 96**
4	Rd 43X2	**408 30 50 96**
5	Rd 48X3	**408 30 60 96**
6	Rd 73X3	**408 30 70 96**
7	Rd 78X3	**408 30 80 96**
8	Rd 93X3	**408 30 90 96**

Staubschutze für FF Schraubkupplungen - Stecker
Dust protection for FF screw couplings - male



Werkstoff: PVC mit Kette
Material: PVC with chain

BG Series	**Farbe** Colour	**Kupplungsgewinde** Coupling thread	**Art.-Nr.** Item-No.
1	Schwarz / Black / Noir	Rd 26X1,5	**408 31 10 95**
2	Schwarz / Black / Noir	Rd 30X2	**408 31 20 95**
3+4A	Schwarz / Black / Noir	Rd 36X2	**408 31 34 95**
4	Schwarz / Black / Noir	Rd 43X2	**408 31 50 95**
5	Schwarz / Black / Noir	Rd 48X3	**408 31 60 95**



Werkstoff: Aluminium mit Kette
Material: aluminium with chain

BG Series	**Kupplungsgewinde** Coupling thread	**Art.-Nr.** Item-No.
1	Rd 26X1,5	**408 31 10 96**
2	Rd 30X2	**408 31 20 96**
3+4A	Rd 36X2	**408 31 34 96**
4	Rd 43X2	**408 31 50 96**
5	Rd 48X3	**408 31 60 96**
6	Rd 73X3	**408 31 70 96**
7	Rd 78X3	**408 31 80 96**
8	Rd 93X3	**408 31 90 96**

Dichtsätze für FF Schraubkupplungen - Muffen
Sealing kits for FF screw couplings - female

Anwendung: Dichtsätze sind nicht für Kupplungsvariante API 16D geeignet!
Application: Sealing kits not suitable for API 16D couplings!



BG Series	**Art.-Nr.** Item-No.
1	**408 30 10 90**
2	**408 30 20 90**
3	**408 30 30 90**
4A	**408 30 34 90**
4	**408 30 50 90**
5	**408 30 60 90**
6	**408 30 70 90**
7	**408 30 80 90**
8	**408 30 90 90**

C

FF STVEP Schraubkupplungen - Muffen
FF STVEP screw couplings - female

Innengewinde: Whitworth Rohrgewinde (BSPP), zylindrisch
Austauschbar: mit Stucchi VEP und Voswinkel FT
Inner thread: Whitworth pipe thread (BSPP), cylindrical
Interchangeable: with Stucchi VEP and Voswinkel FT



BG Series	**IG** IT	**Ø (mm)**	**Kupplungsgewinde** Coupling thread	**Durchfluss (l/min)** Flow rate (l/min)	**PN (bar)**	**Art.-Nr.** Item-No.
1	G 1/4"-19	16,2	Rd 30X2	24	450	**408 32 11 32**
2	G 3/8"-19	19,8	Rd 33X2	46	350	**408 32 21 33**
2	G 1/2"-14	19,8	Rd 33X2	46	350	**408 32 21 34**
3	G 1/2"-14	24,6	Rd 40X3	90	350	**408 32 31 34**
3	G 3/4"-14	24,6	Rd 40X3	90	350	**408 32 31 36**
4A	G 3/4"-14	27	Rd 45X3	150	350	**408 32 41 36**
4	G 3/4"-14	30	Rd 50X3	200	350	**408 32 51 36**
4	G 1"-11	30	Rd 50X3	200	350	**408 32 51 37**
5	G 1"-11	36	Rd 58X3	280	350	**408 32 61 37**
5	G 1 1/4"-11	36	Rd 58X3	280	350	**408 32 61 38**
7	G 1 1/4"-11	57	Rd 80X4	700	300	**408 32 81 38**
7	G 1 1/2"-11	57	Rd 80X4	700	300	**408 32 81 39**

Innengewinde: NPT
Austauschbar: mit Stucchi VEP und Voswinkel FT
Inner thread: NPT
Interchangeable: with Stucchi VEP and Voswinkel FT



BG Series	**IG** IT	**Ø (mm)**	**Kupplungsgewinde** Coupling thread	**Durchfluss (l/min)** Flow rate (l/min)	**PN (bar)**	**Art.-Nr.** Item-No.
1	1/4"-18 NPT	16,2	Rd 30X2	24	450	**408 32 11 82**
2	3/8"-18 NPT	19,8	Rd 33X2	46	350	**408 32 21 83**
2	1/2"-14 NPT	19,8	Rd 33X2	46	350	**408 32 21 84**
3	1/2"-14 NPT	24,6	Rd 40X3	90	350	**408 32 31 84**
3	3/4"-14 NPT	24,6	Rd 40X3	90	350	**408 32 31 85**
4A	3/4"-14 NPT	27	Rd 45X3	150	350	**408 32 41 85**
4	3/4"-14 NPT	30	Rd 50X3	200	350	**408 32 51 85**
4	1"-11,5 NPT	30	Rd 50X3	200	350	**408 32 51 86**
5	1"-11,5 NPT	36	Rd 58X3	280	350	**408 32 61 86**
5	1 1/4"-11,5 NPT	36	Rd 58X3	280	350	**408 32 61 87**
7	1 1/4"-11,5 NPT	57	Rd 80X4	700	300	**408 32 81 87**
7	1 1/2"-11,5 NPT	57	Rd 80X4	700	300	**408 32 81 88**



Innengewinde: Whitworth Rohrgewinde (BSPP), zylindrisch
Austauschbar: mit Stucchi VEP und Voswinkel FT
Inner thread: Whitworth pipe thread (BSPP), cylindrical
Interchangeable: with Stucchi VEP and Voswinkel FT

BG Series	**IG** IT	**Ø (mm)**	**Kupplungsgewinde** Coupling thread	**Durchfluss (l/min)** Flow rate (l/min)	**PN (bar)**	**Art.-Nr.** Item-No.
1	G 1/4"-19	16,2	Rd 30X2	24	450	**408 33 11 32**
2	G 3/8"-19	19,8	Rd 33X2	46	350	**408 33 21 33**
2	G 1/2"-14	19,8	Rd 33X2	46	350	**408 33 21 34**
3	G 1/2"-14	24,6	Rd 40X3	90	350	**408 33 31 34**
3	G 3/4"-14	24,6	Rd 40X3	90	350	**408 33 31 36**
4A	G 3/4"-14	27	Rd 45X3	150	350	**408 33 41 36**
4	G 3/4"-14	30	Rd 50X3	200	350	**408 33 51 36**
4	G 1"-11	30	Rd 50X3	200	350	**408 33 51 37**
5	G 1"-11	36	Rd 58X3	280	350	**408 33 61 37**
5	G 1 1/4"-11	36	Rd 58X3	280	350	**408 33 61 38**
7	G 1 1/4"-11	57	Rd 80X4	700	300	**408 33 81 38**
7	G 1 1/2"-11	57	Rd 80X4	700	300	**408 33 81 39**



Innengewinde: NPT
Austauschbar: mit Stucchi VEP und Voswinkel FT
Inner thread: NPT
Interchangeable: with Stucchi VEP and Voswinkel FT

BG Series	**IG** IT	**Ø (mm)**	**Kupplungsgewinde** Coupling thread	**Durchfluss (l/min)** Flow rate (l/min)	**PN (bar)**	**Art.-Nr.** Item-No.
1	1/4"-18 NPT	16,2	Rd 30X2	24	450	**408 33 11 82**
2	3/8"-18 NPT	19,8	Rd 33X2	46	350	**408 33 21 83**
2	1/2"-14 NPT	19,8	Rd 33X2	46	350	**408 33 21 84**
3	1/2"-14 NPT	24,6	Rd 40X3	90	350	**408 33 31 84**
3	3/4"-14 NPT	24,6	Rd 40X3	90	350	**408 33 31 85**
4A	3/4"-14 NPT	27	Rd 45X3	150	350	**408 33 41 85**
4	3/4"-14 NPT	30	Rd 50X3	200	350	**408 33 51 85**
4	1"-11,5 NPT	30	Rd 50X3	200	350	**408 33 51 86**
5	1"-11,5 NPT	36	Rd 58X3	280	350	**408 33 61 86**
5	1 1/4"-11,5 NPT	36	Rd 58X3	280	350	**408 33 61 87**
7	1 1/4"-11,5 NPT	57	Rd 80X4	700	300	**408 33 81 87**
7	1 1/2"-11,5 NPT	57	Rd 80X4	700	300	**408 33 81 88**

Innengewinde: Amerikanisches Normgewinde UNF-UN
Austauschbar: mit Stucchi VEP und Voswinkel FT
Inner thread: American standard thread UNF-UN
Interchangeable: with Stucchi VEP and Voswinkel FT



BG Series	IG IT	Ø (mm)	Kupplungsgewinde Coupling thread	Durchfluss (l/min) Flow rate (l/min)	PN (bar)	Art.-Nr. Item-No.
1	9/16"-18 UNF	16,2	Rd 30X2	24	450	**408 32 11 43**
2	9/16"-18 UNF	19,8	Rd 33X2	46	350	**408 32 21 43**
2	3/4"-16 UNF	19,8	Rd 33X2	46	350	**408 32 21 44**
3	3/4"-16 UNF	24,6	Rd 40X3	90	350	**408 32 31 44**
3	1 1/16"-12 UN	24,6	Rd 40X3	90	350	**408 32 31 45**
4A	1 1/16"-12 UN	27	Rd 45X3	150	350	**408 32 41 46**
4	1 1/16"-12 UN	30	Rd 50X3	200	350	**408 32 51 46**
4	1 5/16"-12 UN	30	Rd 50X3	200	350	**408 32 51 47**
5	1 5/16"-12 UN	36	Rd 58X3	280	350	**408 32 61 47**
5	1 5/8"-12 UN	36	Rd 58X3	280	350	**408 32 61 48**
7	1 5/8"-12 UN	57	Rd 80X4	700	300	**408 32 81 48**
7	1 7/8"-12 UN	57	Rd 80X4	700	300	**408 32 81 49**

Mit SAE-Flansch 6000 PSI

Austauschbar: mit Stucchi VEP und Voswinkel FT

With SAE flange 6000 PSI

Interchangeable: with Stucchi VEP and Voswinkel FT



BG Series	Flansch Flange	Flansch-Ø Flange-Ø	Ø (mm)	Kupplungsgewinde Coupling thread	Durchfluss (l/min) Flow rate (l/min)	PN (bar)	Art.-Nr. Item-No.
3	3/4"	41,3	24,6	Rd 40X3	90	350	**408 32 37 20**
4A	3/4"	41,3	27	Rd 45X3	150	350	**408 32 47 20**
4	1"	47,6	30	Rd 50X3	200	350	**408 32 57 25**
5	1 1/4"	54	36	Rd 58X3	280	350	**408 32 67 32**
7	1 1/2"	63,5	57	Rd 80X4	700	300	**408 32 87 40**

Mit SAE-Gegenflansch 6000 PSI

Austauschbar: mit Stucchi VEP und Voswinkel FT

With SAE counter flange 6000 PSI

Interchangeable: with Stucchi VEP and Voswinkel FT



BG Series	Flansch Flange	Ø (mm)	Kupplungsgewinde Coupling thread	Durchfluss (l/min) Flow rate (l/min)	PN (bar)	Art.-Nr. Item-No.
3	3/4"	24,6	Rd 40X3	90	350	**408 32 38 20**
4A	3/4"	27	Rd 45X3	150	350	**408 32 48 20**
4	1"	30	Rd 50X3	200	350	**408 32 58 25**
5	1 1/4"	36	Rd 58X3	280	350	**408 32 68 32**
7	1 1/2"	57	Rd 80X4	700	300	**408 32 88 40**



Innengewinde: Amerikanisches Normgewinde UNF-UN
Austauschbar: mit Stucchi VEP und Voswinkel FT
Inner thread: American standard thread UNF-UN
Interchangeable: with Stucchi VEP and Voswinkel FT

BG Series	IG IT	Ø (mm)	Kupplungsgewinde Coupling thread	Durchfluss (l/min) Flow rate (l/min)	PN (bar)	Art.-Nr. Item-No.
1	9/16"-18 UNF	16,2	Rd 30X2	24	450	**408 33 11 43**
2	9/16"-18 UNF	19,8	Rd 33X2	46	350	**408 33 21 43**
2	3/4"-16 UNF	19,8	Rd 33X2	46	350	**408 33 21 44**
3	3/4"-16 UNF	24,6	Rd 40X3	90	350	**408 33 31 44**
3	1 1/16"-12 UN	24,6	Rd 40X3	90	350	**408 33 31 45**
4A	1 1/16"-12 UN	27	Rd 45X3	150	350	**408 33 41 46**
4	1 1/16"-12 UN	30	Rd 50X3	200	350	**408 33 51 46**
4	1 5/16"-12 UN	30	Rd 50X3	200	350	**408 33 51 47**
5	1 5/16"-12 UN	36	Rd 58X3	280	350	**408 33 61 47**
5	1 5/8"-12 UN	36	Rd 58X3	280	350	**408 33 61 48**
7	1 5/8"-12 UN	57	Rd 80X4	700	300	**408 33 81 48**
7	1 7/8"-12 UN	57	Rd 80X4	700	300	**408 33 81 49**

Mit SAE-Flansch 6000 PSI

Austauschbar: mit Stucchi VEP und Voswinkel FT



With SAE flange 6000 PSI

Interchangeable: with Stucchi VEP and Voswinkel FT

BG Series	Flansch Flange	Flansch-Ø Flange-Ø	Ø (mm)	Kupplungsgewinde Coupling thread	Durchfluss (l/min) Flow rate (l/min)	PN (bar)	Art.-Nr. Item-No.
3	3/4"	41,3	24,6	Rd 40X3	90	350	**408 33 37 20**
4A	3/4"	41,3	27	Rd 45X3	150	350	**408 33 47 20**
4	1"	47,6	30	Rd 50X3	200	350	**408 33 57 25**
5	1 1/4"	54	36	Rd 58X3	280	350	**408 33 67 32**
7	1 1/2"	63,5	57	Rd 80X4	700	300	**408 33 87 40**

Mit SAE-Gegenflansch 6000 PSI

Austauschbar: mit Stucchi VEP und Voswinkel FT



With SAE counter flange 6000 PSI

Interchangeable: with Stucchi VEP and Voswinkel FT

BG Series	Flansch Flange	Ø (mm)	Kupplungsgewinde Coupling thread	Durchfluss (l/min) Flow rate (l/min)	PN (bar)	Art.-Nr. Item-No.
3	3/4"	24,6	Rd 40X3	90	350	**408 33 38 20**
4A	3/4"	27	Rd 45X3	150	350	**408 33 48 20**
4	1"	30	Rd 50X3	200	350	**408 33 58 25**
5	1 1/4"	36	Rd 58X3	280	350	**408 33 68 32**
7	1 1/2"	57	Rd 80X4	700	300	**408 33 88 40**

Innengewinde: Whitworth Rohrgewinde (BSPP), zylindrisch
Austauschbar: mit Stucchi VEP und Voswinkel FT
Inner thread: Whitworth pipe thread (BSPP), cylindrical
Interchangeable: with Stucchi VEP and Voswinkel FT



BG Series	IG IT	Ø (mm)	Kupplungsgewinde Coupling thread	Durchfluss (l/min) Flow rate (l/min)	PN (bar)	Art.-Nr. Item-No.
3	G 1/2"-14	24,6	Rd 40X3	90	350	**408 28 31 34**
3	G 3/4"-14	24,6	Rd 40X3	90	350	**408 28 31 36**
4A	G 3/4"-14	27	Rd 45X3	150	350	**408 28 41 36**
4	G 3/4"-14	30	Rd 50X3	200	350	**408 28 51 36**
4	G 1"-11	30	Rd 50X3	200	350	**408 28 51 37**
5	G 1"-11	36	Rd 58X3	280	350	**408 28 61 37**
5	G 1 1/4"-11	36	Rd 58X3	280	350	**408 28 61 38**
7	G 1 1/4"-11	57	Rd 80X4	700	300	**408 28 71 38**
7	G 1 1/2"-11	57	Rd 80X4	700	300	**408 28 71 39**

C

Innengewinde: NPT
Austauschbar: mit Stucchi VEP und Voswinkel FT
Inner thread: NPT
Interchangeable: with Stucchi VEP and Voswinkel FT



BG Series	IG IT	Ø (mm)	Kupplungsgewinde Coupling thread	Durchfluss (l/min) Flow rate (l/min)	PN (bar)	Art.-Nr. Item-No.
3	1/2"-14 NPT	24,6	Rd 40X3	90	350	**408 28 31 84**
3	3/4"-14 NPT	24,6	Rd 40X3	90	350	**408 28 31 85**
4A	3/4"-14 NPT	27	Rd 45X3	150	350	**408 28 41 85**
4	3/4"-14 NPT	30	Rd 50X3	200	350	**408 28 51 85**
4	1"-11,5 NPT	30	Rd 50X3	200	350	**408 28 51 86**
5	1"-11,5 NPT	36	Rd 58X3	280	350	**408 28 61 86**
5	1 1/4"-11,5 NPT	36	Rd 58X3	280	350	**408 28 61 87**
7	1 1/4"-11,5 NPT	57	Rd 80X4	700	300	**408 28 71 87**
7	1 1/2"-11,5 NPT	57	Rd 80X4	700	300	**408 28 71 88**

Innengewinde: Amerikanisches Normgewinde UNF-UN
Austauschbar: mit Stucchi VEP und Voswinkel FT
Inner thread: American standard thread UNF-UN
Interchangeable: with Stucchi VEP and Voswinkel FT



BG Series	IG IT	Ø (mm)	Kupplungsgewinde Coupling thread	Durchfluss (l/min) Flow rate (l/min)	PN (bar)	Art.-Nr. Item-No.
3	3/4"-16 UNF	24,6	Rd 40X3	90	350	**408 28 31 44**
3	1 1/16"-12 UN	24,6	Rd 40X3	90	350	**408 28 31 46**
4A	1 1/16"-12 UN	27	Rd 45X3	150	350	**408 28 41 46**
4	1 1/16"-12 UN	30	Rd 50X3	200	350	**408 28 51 46**
4	1 5/16"-12 UN	30	Rd 50X3	200	350	**408 28 51 47**
5	1 5/16"-12 UN	36	Rd 58X3	280	350	**408 28 61 47**
5	1 5/8"-12 UN	36	Rd 58X3	280	350	**408 28 61 48**
7	1 5/8"-12 UN	57	Rd 80X4	700	300	**408 28 71 48**
7	1 7/8"-12 UN	57	Rd 80X4	700	300	**408 28 71 49**



Innengewinde: Whitworth Rohrgewinde (BSPP), zylindrisch
Austauschbar: mit Stucchi VEP und Voswinkel FT
Inner thread: Whitworth pipe thread (BSPP), cylindrical
Interchangeable: with Stucchi VEP and Voswinkel FT

BG Series	**IG** IT	**Ø (mm)**	**Kupplungsgewinde** Coupling thread	**Durchfluss (l/min)** Flow rate (l/min)	**PN (bar)**	**Art.-Nr.** Item-No.
3	G 1/2"-14	24,6	Rd 40X3	90	350	**408 29 31 34**
3	G 3/4"-14	24,6	Rd 40X3	90	350	**408 29 31 36**
4A	G 3/4"-14	27	Rd 45X3	150	350	**408 29 41 36**
4	G 3/4"-14	30	Rd 50X3	200	350	**408 29 51 36**
4	G 1"-11	30	Rd 50X3	200	350	**408 29 51 37**
5	G 1"-11	36	Rd 58X3	280	350	**408 29 61 37**
5	G 1 1/4"-11	36	Rd 58X3	280	350	**408 29 61 38**
7	G 1 1/4"-11	57	Rd 80X4	700	300	**408 29 71 38**
7	G 1 1/2"-11	57	Rd 80X4	700	300	**408 29 71 39**



Innengewinde: NPT
Austauschbar: mit Stucchi VEP und Voswinkel FT
Inner thread: NPT
Interchangeable: with Stucchi VEP and Voswinkel FT

BG Series	**IG** IT	**Ø (mm)**	**Kupplungsgewinde** Coupling thread	**Durchfluss (l/min)** Flow rate (l/min)	**PN (bar)**	**Art.-Nr.** Item-No.
3	1/2"-14 NPT	24,6	Rd 40X3	90	350	**408 29 31 84**
3	3/4"-14 NPT	24,6	Rd 40X3	90	350	**408 29 31 85**
4A	3/4"-14 NPT	27	Rd 45X3	150	350	**408 29 41 85**
4	3/4"-14 NPT	30	Rd 50X3	200	350	**408 29 51 85**
4	1"-11,5 NPT	30	Rd 50X3	200	350	**408 29 51 86**
5	1"-11,5 NPT	36	Rd 58X3	280	350	**408 29 61 86**
5	1 1/4"-11,5 NPT	36	Rd 58X3	280	350	**408 29 61 87**
7	1 1/4"-11,5 NPT	57	Rd 80X4	700	300	**408 29 71 87**
7	1 1/2"-11,5 NPT	57	Rd 80X4	700	300	**408 29 71 88**



Innengewinde: Amerikanisches Normgewinde UNF-UN
Austauschbar: mit Stucchi VEP und Voswinkel FT
Inner thread: American standard thread UNF-UN
Interchangeable: with Stucchi VEP and Voswinkel FT

BG Series	**IG** IT	**Ø (mm)**	**Kupplungsgewinde** Coupling thread	**Durchfluss (l/min)** Flow rate (l/min)	**PN (bar)**	**Art.-Nr.** Item-No.
3	3/4"-16 UNF	24,6	Rd 40X3	90	350	**408 29 31 44**
3	1 1/16"-12 UN	24,6	Rd 40X3	90	350	**408 29 31 46**
4A	1 1/16"-12 UN	27	Rd 45X3	150	350	**408 29 41 46**
4	1 1/16"-12 UN	30	Rd 50X3	200	350	**408 29 51 46**
4	1 5/16"-12 UN	30	Rd 50X3	200	350	**408 29 51 47**
5	1 5/16"-12 UN	36	Rd 58X3	280	350	**408 29 61 47**
5	1 5/8"-12 UN	36	Rd 58X3	280	350	**408 29 61 48**
7	1 5/8"-12 UN	57	Rd 80X4	700	300	**408 29 71 48**
7	1 7/8"-12 UN	57	Rd 80X4	700	300	**408 29 71 49**

FF STVEP Schraubkupplungen mit Sicherungssplint - Muffen
FF STVEP screw couplings with safety split pin -female

Innengewinde: Whitworth Rohrgewinde (BSPP), zylindrisch
Austauschbar: mit Stucchi VEP und Voswinkel FT
Inner thread: Whitworth pipe thread (BSPP), cylindrical
Interchangeable: with Stucchi VEP and Voswinkel FT



BG Series	IG IT	Ø (mm)	Kupplungsgewinde Coupling thread	Durchfluss (l/min) Flow rate (l/min)	PN (bar)	Art.-Nr. Item-No.
3	G 1/2"-14	24,6	Rd 40X3	90	350	**408 34 31 34**
3	G 3/4"-14	24,6	Rd 40X3	90	350	**408 34 31 36**
4A	G 3/4"-14	27	Rd 45X3	150	350	**408 34 41 36**
4	G 3/4"-14	30	Rd 50X3	200	350	**408 34 51 36**
4	G 1"-11	30	Rd 50X3	200	350	**408 34 51 37**
5	G 1"-11	36	Rd 58X3	280	350	**408 34 61 37**
5	G 1 1/4"-11	36	Rd 58X3	280	350	**408 34 61 38**
7	G 1 1/2"-11	57	Rd 80X4	700	300	**408 34 81 39**

Innengewinde: NPT
Austauschbar: mit Stucchi VEP und Voswinkel FT
Inner thread: NPT
Interchangeable: with Stucchi VEP and Voswinkel FT



BG Series	IG IT	Ø (mm)	Kupplungsgewinde Coupling thread	Durchfluss (l/min) Flow rate (l/min)	PN (bar)	Art.-Nr. Item-No.
3	1/2"-14 NPT	24,6	Rd 40X3	90	350	**408 34 31 84**
3	3/4"-14 NPT	24,6	Rd 40X3	90	350	**408 34 31 85**
4A	3/4"-14 NPT	27	Rd 45X3	150	350	**408 34 41 85**
4	3/4"-14 NPT	30	Rd 50X3	200	350	**408 34 51 85**
4	1"-11,5 NPT	30	Rd 50X3	200	350	**408 34 51 86**
5	1"-11,5 NPT	36	Rd 58X3	280	350	**408 34 61 86**
5	1 1/4"-11,5 NPT	36	Rd 58X3	280	350	**408 34 61 87**
7	1 1/2"-11,5 NPT	57	Rd 80X4	700	300	**408 34 81 88**

Innengewinde: Amerikanisches Normgewinde UNF-UN
Austauschbar: mit Stucchi VEP und Voswinkel FT
Inner thread: American standard thread UNF-UN
Interchangeable: with Stucchi VEP and Voswinkel FT



BG Series	IG IT	Ø (mm)	Kupplungsgewinde Coupling thread	Durchfluss (l/min) Flow rate (l/min)	PN (bar)	Art.-Nr. Item-No.
3	3/4"-16 UNF	24,6	Rd 40X3	90	350	**408 34 31 44**
3	1 1/16"-12 UN	24,6	Rd 40X3	90	350	**408 34 31 46**
4A	1 1/16"-12 UN	27	Rd 45X3	150	350	**408 34 41 46**
4	1 1/16"-12 UN	30	Rd 50X3	200	350	**408 34 51 46**
4	1 5/16"-12 UN	30	Rd 50X3	200	350	**408 34 51 47**
5	1 5/16"-12 UN	36	Rd 58X3	280	350	**408 34 61 47**
5	1 5/8"-12 UN	36	Rd 58X3	280	350	**408 34 61 48**
7	1 5/8"-12 UN	57	Rd 80X4	700	300	**408 34 81 48**
7	1 7/8"-12 UN	57	Rd 80X4	700	300	**408 34 81 49**

FF STVEP Schraubkupplungen für Sicherungssplint - Stecker
FF STVEP screw couplings for safety split pin - male



Innengewinde: Whitworth Rohrgewinde (BSPP), zylindrisch
Austauschbar: mit Stucchi VEP und Voswinkel FT
Inner thread: Whitworth pipe thread (BSPP), cylindrical
Interchangeable: with Stucchi VEP and Voswinkel FT

BG Series	**IG** IT	**Ø (mm)**	**Kupplungsgewinde** Coupling thread	**Durchfluss (l/min)** Flow rate (l/min)	**PN (bar)**	**Art.-Nr.** Item-No.
3	G 1/2"-14	24,6	Rd 40X3	90	350	**408 35 31 34**
3	G 3/4"-14	24,6	Rd 40X3	90	350	**408 35 31 36**
4A	G 3/4"-14	27	Rd 45X3	150	350	**408 35 41 36**
4	G 3/4"-14	30	Rd 50X3	200	350	**408 35 51 36**
4	G 1"-11	30	Rd 50X3	200	350	**408 35 51 37**
5	G 1"-11	36	Rd 58X3	280	350	**408 35 61 37**
5	G 1 1/4"-11	36	Rd 58X3	280	350	**408 35 61 38**
7	G 1 1/2"-11	57	Rd 80X4	700	300	**408 35 81 39**



Innengewinde: NPT
Austauschbar: mit Stucchi VEP und Voswinkel FT
Inner thread: NPT
Interchangeable: with Stucchi VEP and Voswinkel FT

BG Series	**IG** IT	**Ø (mm)**	**Kupplungsgewinde** Coupling thread	**Durchfluss (l/min)** Flow rate (l/min)	**PN (bar)**	**Art.-Nr.** Item-No.
3	1/2"-14 NPT	24,6	Rd 40X3	90	350	**408 35 31 84**
3	3/4"-14 NPT	24,6	Rd 40X3	90	350	**408 35 31 85**
4A	3/4"-14 NPT	27	Rd 45X3	150	350	**408 35 41 85**
4	3/4"-14 NPT	30	Rd 50X3	200	350	**408 35 51 85**
4	1"-11,5 NPT	30	Rd 50X3	200	350	**408 35 51 86**
5	1"-11,5 NPT	36	Rd 58X3	280	350	**408 35 61 86**
5	1 1/4"-11,5 NPT	36	Rd 58X3	280	350	**408 35 61 87**
7	1 1/2"-11,5 NPT	57	Rd 80X4	700	300	**408 35 81 88**



Innengewinde: Amerikanisches Normgewinde UNF-UN
Austauschbar: mit Stucchi VEP und Voswinkel FT
Inner thread: American standard thread UNF-UN
Interchangeable: with Stucchi VEP and Voswinkel FT

BG Series	**IG** IT	**Ø (mm)**	**Kupplungsgewinde** Coupling thread	**Durchfluss (l/min)** Flow rate (l/min)	**PN (bar)**	**Art.-Nr.** Item-No.
3	3/4"-16 UNF	24,6	Rd 40X3	90	350	**408 35 31 44**
3	1 1/16"-12 UN	24,6	Rd 40X3	90	350	**408 35 31 46**
4A	1 1/16"-12 UN	27	Rd 45X3	150	350	**408 35 41 46**
4	1 1/16"-12 UN	30	Rd 50X3	200	350	**408 35 51 46**
4	1 5/16"-12 UN	30	Rd 50X3	200	350	**408 35 51 47**
5	1 5/16"-12 UN	36	Rd 58X3	280	350	**408 35 61 47**
5	1 5/8"-12 UN	36	Rd 58X3	280	350	**408 35 61 48**
7	1 5/8"-12 UN	57	Rd 80X4	700	300	**408 35 81 48**
7	1 7/8"-12 UN	57	Rd 80X4	700	300	**408 35 81 49**

Staubschutze für FF STVEP Schraubkupplungen - Muffen
Dust protection for FF STVEP screw couplings - female

Austauschbar: mit Stucchi VEP und Voswinkel FT
Werkstoff: Aluminium
Interchangeable: with Stucchi VEP and Voswinkel FT
Material: aluminium



BG Series	**Kupplungsgewinde** Coupling thread	**Art.-Nr.** Item-No.
1	Rd 30X2	**408 32 10 96**
2	Rd 33X2	**408 32 20 96**
3	Rd 40X3	**408 32 30 96**
4A	Rd 45X3	**408 32 40 96**
4	Rd 50X3	**408 32 50 96**
5	Rd 58X3	**408 32 60 96**
7	Rd 80X4	**408 32 80 96**

C

Staubschutze für FF STVEP Schraubkupplungen - Stecker
Dust protection for FF STVEP screw couplings - male

Austauschbar: mit Stucchi VEP und Voswinkel FT
Werkstoff: Aluminium
Interchangeable: with Stucchi VEP and Voswinkel FT
Material: aluminium



BG Series	**Kupplungsgewinde** Coupling thread	**Art.-Nr.** Item-No.
1	Rd 30X2	**408 33 10 96**
2	Rd 33X2	**408 33 20 96**
3	Rd 40X3	**408 33 30 96**
4A	Rd 45X3	**408 33 40 96**
4	Rd 50X3	**408 33 50 96**
5	Rd 58X3	**408 33 60 96**
7	Rd 80X4	**408 33 80 96**

Dichtsätze für FF STVEP Schraubkupplungen - Stecker
Sealing kits for FF STVEP screw couplings - male

Austauschbar: mit Stucchi VEP und Voswinkel FT
Interchangeable: with Stucchi VEP and Voswinkel FT



BG Series	**Art.-Nr.** Item-No.
1	**408 32 10 90**
2	**408 32 20 90**
3	**408 32 30 90**
4A	**408 32 40 90**
4	**408 32 50 90**
5	**408 32 60 90**
7	**408 32 80 90**

FVV Schraubkupplungen - Muffen
FVV screw couplings - female



Innengewinde: Whitworth Rohrgewinde (BSPP), zylindrisch
Austauschbar: mit Faster VV
Inner thread: Whitworth pipe thread (BSPP), cylindrical
Interchangeable: with Faster VV

BG Series	IG IT	Ø (mm)	Kupplungsgewinde Coupling thread	Durchfluss (l/min) Flow rate (l/min)	PN (bar)	Art.-Nr. Item-No.
1	G 1/4"-19	14,2	1"-12 UNF (25,4 mm)	24	350	**406 19 01 32**
2	G 3/8"-19	19	1 1/4"-8 UN (31,75 mm)	46	300	**406 19 02 33**
3	G 1/2"-14	20,5	1 3/8"-8 UN (34,93 mm)	90	300	**406 19 03 34**
4	G 3/4"-14	27,9	1 3/4"-6 UN (44,45 mm)	220	250	**406 19 04 36**
5	G 1"-11	31,3	Rd 52X4	260	230	**406 19 05 37**



Innengewinde: NPT
Austauschbar: mit Faster VV
Inner thread: NPT
Interchangeable: with Faster VV

BG Series	IG IT	Ø (mm)	Kupplungsgewinde Coupling thread	Durchfluss (l/min) Flow rate (l/min)	PN (bar)	Art.-Nr. Item-No.
1	1/4"-18 NPT	14,2	1"-12 UNF (25,4 mm)	24	350	**406 19 01 82**
2	3/8"-18 NPT	19	1 1/4"-8 UN (31,75 mm)	46	300	**406 19 02 83**
3	1/2"-14 NPT	20,5	1 3/8"-8 UN (34,93 mm)	90	300	**406 19 03 84**
4	3/4"-14 NPT	27,9	1 3/4"-6 UN (44,45 mm)	220	250	**406 19 04 85**
5	1"-11,5 NPT	31,3	Rd 52X4	260	230	**406 19 05 86**

FVV Schraubkupplungen - Stecker
FVV screw couplings - male



Innengewinde: Whitworth Rohrgewinde (BSPP), zylindrisch
Austauschbar: mit Faster VV
Inner thread: Whitworth pipe thread (BSPP), cylindrical
Interchangeable: with Faster VV

BG Series	IG IT	Ø (mm)	Kupplungsgewinde Coupling thread	Durchfluss (l/min) Flow rate (l/min)	PN (bar)	Art.-Nr. Item-No.
1	G 1/4"-19	14,2	1"-12 UNF (25,4 mm)	24	350	**406 20 01 32**
2	G 3/8"-19	19	1 1/4"-8 UN (31,75 mm)	46	300	**406 20 02 33**
3	G 1/2"-14	20,5	1 3/8"-8 UN (34,93 mm)	90	300	**406 20 03 34**
4	G 3/4"-14	27,9	1 3/4"-6 UN (44,45 mm)	220	250	**406 20 04 36**
5	G 1"-11	31,3	Rd 52X4	260	230	**406 20 05 37**



Innengewinde: NPT
Austauschbar: mit Faster VV
Inner thread: NPT
Interchangeable: with Faster VV

BG Series	IG IT	Ø (mm)	Kupplungsgewinde Coupling thread	Durchfluss (l/min) Flow rate (l/min)	PN (bar)	Art.-Nr. Item-No.
1	1/4"-18 NPT	14,2	1"-12 UNF (25,4 mm)	24	350	**406 20 01 82**
2	3/8"-18 NPT	19	1 1/4"-8 UN (31,75 mm)	46	300	**406 20 02 83**
3	1/2"-14 NPT	20,5	1 3/8"-8 UN (34,93 mm)	90	300	**406 20 03 84**
4	3/4"-14 NPT	27,9	1 3/4"-6 UN (44,45 mm)	220	250	**406 20 04 85**
5	1"-11,5 NPT	31,3	Rd 52X4	260	230	**406 20 05 86**

Staubschutze für FVV und FVVS Schraubkupplungen - Muffen
Dust protection for FVV and FVVS screw couplings - female

Werkstoff: Aluminium
Material: aluminium

BG Series	Ø (mm)	Kupplungsgewinde Coupling thread	Art.-Nr. Item-No.
1	14,2	1"-12 UNF (25,4 mm)	**406 19 90 01**
2	19	1 1/4"-8 UN (31,75 mm)	**406 19 90 02**
3	20,5	1 3/8"-8 UN (34,93 mm)	**406 19 90 03**
4	27,9	1 3/4"-6 UN (44,45 mm)	**406 19 90 04**
5	31,3	Rd 52X4	**406 19 90 05**
6	44	Rd 68X6	**406 19 90 06**
7	53,4	Rd 78X6	**406 19 90 07**
8	81,8	Rd 115X8	**406 19 90 08**



C

Staubschutze für FVV und FVVS Schraubkupplungen - Stecker
Dust protection for FVV and FVVS screw couplings - male

Werkstoff: Aluminium
Material: aluminium

BG Series	Ø (mm)	Kupplungsgewinde Coupling thread	Art.-Nr. Item-No.
1	30	1"-12 UNF (25,4 mm)	**406 20 90 01**
2	34	1 1/4"-8 UN (31,75 mm)	**406 20 90 02**
3	38	1 3/8"-8 UN (34,93 mm)	**406 20 90 03**
4	48	1 3/4"-6 UN (44,45 mm)	**406 20 90 04**
5	58	Rd 52X4	**406 20 90 05**
6	81	Rd 68X6	**406 20 90 06**
7	85	Rd 78X6	**406 20 90 07**
8	100	Rd 115X8	**406 20 90 08**



Dichtsätze für FVV Schraubkupplungen - Muffen
Sealing kits for FVV screw couplings - female

Austauschbar: mit Faster VV
Interchangeable: with Faster VV

BG Series	Art.-Nr. Item-No.
1	**406 19 90 11**
2	**406 19 90 12**
3	**406 19 90 13**
4	**406 19 90 14**
5	**406 19 90 15**



FVVS Schraubkupplungen - Muffen
FVVS screw couplings - female



Innengewinde: Whitworth Rohrgewinde (BSPP), zylindrisch
Austauschbar: mit Faster VVS
Inner thread: Whitworth pipe thread (BSPP), cylindrical
Interchangeable: with Faster VVS

BG Series	IG IT	Ø (mm)	Kupplungsgewinde Coupling thread	Durchfluss (l/min) Flow rate (l/min)	PN (bar)	Art.-Nr. Item-No.
2	G 3/8"-19	19	1 1/4"-8 UN (31,75 mm)	18	650	**406 21 02 33**
3	G 1/2"-14	20,5	1 3/8"-8 UN (34,93 mm)	23	600	**406 21 03 34**
4	G 3/4"-14	27,9	1 3/4"-6 UN (44,45 mm)	45	500	**406 21 04 36**
5	G 1"-11	31,2	Rd 52X4	106	460	**406 21 05 37**
6	G 1 1/4"-11	44	Rd 68X6	189	360	**406 21 06 38**
7	G 1 1/2"-11	53,4	Rd 78X6	300	360	**406 21 07 39**
8	G 2"-11	81,8	Rd 115X8	757	210	**406 21 08 40**

FVVS Schraubkupplungen - Muffen - Edelstahl
FVVS screw couplings - female - stainless steel



Innengewinde: Whitworth Rohrgewinde (BSPP), zylindrisch
Austauschbar: mit Faster VVS
Inner thread: Whitworth pipe thread (BSPP), cylindrical
Interchangeable: with Faster VVS

BG Series	IG IT	Ø (mm)	Kupplungsgewinde Coupling thread	Durchfluss (l/min) Flow rate (l/min)	PN (bar)	Art.-Nr. Item-No.
1	G 1/4"-19	14,2	1"-12 UNF (25,4 mm)	6	900	**406 21 01 32v**
2	G 3/8"-19	19	1 1/4"-8 UN (31,75 mm)	18	650	**406 21 02 33v**
3	G 1/2"-14	20,5	1 3/8"-8 UN (34,93 mm)	23	600	**406 21 03 34v**
4	G 3/4"-14	27,9	1 3/4"-6 UN (44,45 mm)	45	500	**406 21 04 36v**
5	G 1"-11	31,2	Rd 52X4	106	460	**406 21 05 37v**
6	G 1 1/4"-11	44	Rd 68X6	189	360	**406 21 06 38v**
7	G 1 1/2"-11	53,4	Rd 78X6	300	360	**406 21 07 39v**
8	G 2"-11	81,8	Rd 115X8	757	210	**406 21 08 40v**

FVVS Schraubkupplungen - Muffen
FVVS screw couplings - female



Innengewinde: NPT
Austauschbar: mit Faster VVS
Inner thread: NPT
Interchangeable: with Faster VVS

BG Series	IG IT	Ø (mm)	Kupplungsgewinde Coupling thread	Durchfluss (l/min) Flow rate (l/min)	PN (bar)	Art.-Nr. Item-No.
2	3/8"-18 NPT	19	1 1/4"-8 UN (31,75 mm)	18	650	**406 21 02 83**
3	1/2"-14 NPT	20,5	1 3/8"-8 UN (34,93 mm)	23	600	**406 21 03 84**
4	3/4"-14 NPT	27,9	1 3/4"-6 UN (44,45 mm)	45	500	**406 21 04 85**
5	1"-11,5 NPT	31,2	Rd 52X4	106	460	**406 21 05 86**
6	1 1/4"-11,5 NPT	44	Rd 68X6	189	360	**406 21 06 87**
7	1 1/2"-11,5 NPT	53,4	Rd 78X6	300	360	**406 21 07 88**
8	2"-11,5 NPT	81,8	Rd 115X8	757	210	**406 21 08 89**

FVVS Schraubkupplungen - Muffen - Edelstahl
FVVS screw couplings - female - stainless steel

Innengewinde: NPT
Austauschbar: mit Faster VVS
Inner thread: NPT
Interchangeable: with Faster VVS



BG Series	IG IT	Ø (mm)	Kupplungsgewinde Coupling thread	Durchfluss (l/min) Flow rate (l/min)	PN (bar)	Art.-Nr. Item-No.
1	1/4"-18 NPT	14,2	1"-12 UNF (25,4 mm)	6	900	**406 21 01 82v**
2	3/8"-18 NPT	19	1 1/4"-8 UN (31,75 mm)	18	650	**406 21 02 83v**
3	1/2"-14 NPT	20,5	1 3/8"-8 UN (34,93 mm)	23	600	**406 21 03 84v**
4	3/4"-14 NPT	27,9	1 3/4"-6 UN (44,45 mm)	45	500	**406 21 04 85v**
5	1"-11,5 NPT	31,2	Rd 52X4	106	460	**406 21 05 86v**
6	1 1/4"-11,5 NPT	44	Rd 68X6	189	360	**406 21 06 87v**
7	1 1/2"-11,5 NPT	53,4	Rd 78X6	300	360	**406 21 07 88v**
8	2"-11,5 NPT	81,8	Rd 115X8	757	210	**406 21 08 89v**

C

FVVS Schraubkupplungen - Stecker
FVVS screw couplings - male

Innengewinde: Whitworth Rohrgewinde (BSPP), zylindrisch
Austauschbar: mit Faster VVS
Inner thread: Whitworth pipe thread (BSPP), cylindrical
Interchangeable: with Faster VVS



BG Series	IG IT	Ø (mm)	Kupplungsgewinde Coupling thread	Durchfluss (l/min) Flow rate (l/min)	PN (bar)	Art.-Nr. Item-No.
2	G 3/8"-19	19	1 1/4"-8 UN (31,75 mm)	18	650	**406 22 02 33**
3	G 1/2"-14	20,5	1 3/8"-8 UN (34,93 mm)	23	600	**406 22 03 34**
4	G 3/4"-14	27,9	1 3/4"-6 UN (44,45 mm)	45	500	**406 22 04 36**
5	G 1"-11	31,2	Rd 52X4	106	460	**406 22 05 37**
6	G 1 1/4"-11	44	Rd 68X6	189	360	**406 22 06 38**
7	G 1 1/2"-11	53,4	Rd 78X6	300	360	**406 22 07 39**
8	G 2"-11	81,8	Rd 115X8	757	210	**406 22 08 40**

FVVS Schraubkupplungen - Stecker - Edelstahl
FVVS screw couplings - male - stainless steel

Innengewinde: Whitworth Rohrgewinde (BSPP), zylindrisch
Austauschbar: mit Faster VVS
Inner thread: Whitworth pipe thread (BSPP), cylindrical
Interchangeable: with Faster VVS



BG Series	IG IT	Ø (mm)	Kupplungsgewinde Coupling thread	Durchfluss (l/min) Flow rate (l/min)	PN (bar)	Art.-Nr. Item-No.
1	G 1/4"-19	14,2	1"-12 UNF (25,4 mm)	6	900	**406 22 01 32v**
2	G 3/8"-19	19	1 1/4"-8 UN (31,75 mm)	18	650	**406 22 02 33v**
3	G 1/2"-14	20,5	1 3/8"-8 UN (34,93 mm)	23	600	**406 22 03 34v**
4	G 3/4"-14	27,9	1 3/4"-6 UN (44,45 mm)	45	500	**406 22 04 36v**
5	G 1"-11	31,2	Rd 52X4	106	460	**406 22 05 37v**
6	G 1 1/4"-11	44	Rd 68X6	189	360	**406 22 06 38v**
7	G 1 1/2"-11	53,4	Rd 78X6	300	360	**406 22 07 39v**
8	G 2"-11	81,8	Rd 115X8	757	210	**406 22 08 40v**

FVVS Schraubkupplungen - Stecker
FVVS screw couplings - male



Innengewinde: NPT
Austauschbar: mit Faster VVS
Inner thread: NPT
Interchangeable: with Faster VVS

BG Series	IG IT	Ø (mm)	Kupplungsgewinde Coupling thread	Durchfluss (l/min) Flow rate (l/min)	PN (bar)	Art.-Nr. Item-No.
2	3/8"-18 NPT	19	1 1/4"-8 UN (31,75 mm)	18	650	**406 22 02 83**
3	1/2"-14 NPT	20,5	1 3/8"-8 UN (34,93 mm)	23	600	**406 22 03 84**
4	3/4"-14 NPT	27,9	1 3/4"-6 UN (44,45 mm)	45	500	**406 22 04 85**
5	1"-11,5 NPT	31,2	Rd 52X4	106	460	**406 22 05 86**
6	1 1/4"-11,5 NPT	44	Rd 68X6	189	360	**406 22 06 87**
7	1 1/2"-11,5 NPT	53,4	Rd 78X6	300	360	**406 22 07 88**
8	2"-11,5 NPT	81,8	Rd 115X8	757	210	**406 22 08 89**

FVVS Schraubkupplungen - Stecker - Edelstahl
FVVS screw couplings - male - stainless steel



Innengewinde: NPT
Austauschbar: mit Faster VVS
Inner thread: NPT
Interchangeable: with Faster VVS

BG Series	IG IT	Ø (mm)	Kupplungsgewinde Coupling thread	Durchfluss (l/min) Flow rate (l/min)	PN (bar)	Art.-Nr. Item-No.
1	1/4"-18 NPT	14,2	1"-12 UNF (25,4 mm)	6	900	**406 22 01 82v**
2	3/8"-18 NPT	19	1 1/4"-8 UN (31,75 mm)	18	650	**406 22 02 83v**
3	1/2"-14 NPT	20,5	1 3/8"-8 UN (34,93 mm)	23	600	**406 22 03 84v**
4	3/4"-14 NPT	27,9	1 3/4"-6 UN (44,45 mm)	45	500	**406 22 04 85v**
5	1"-11,5 NPT	31,2	Rd 52X4	106	460	**406 22 05 86v**
6	1 1/4"-11,5 NPT	44	Rd 68X6	189	360	**406 22 06 87v**
7	1 1/2"-11,5 NPT	53,4	Rd 78X6	300	360	**406 22 07 88v**
8	2"-11,5 NPT	81,8	Rd 115X8	757	210	**406 22 08 89v**

Staubschutze für FVV und FVVS Schraubkupplungen - Muffen
Dust protection for FVV and FVVS screw couplings - female



Werkstoff: Aluminium
Material: aluminium

BG Series	Ø (mm)	Kupplungsgewinde Coupling thread	Art.-Nr. Item-No.
1	14,2	1"-12 UNF (25,4 mm)	**406 19 90 01**
2	19	1 1/4"-8 UN (31,75 mm)	**406 19 90 02**
3	20,5	1 3/8"-8 UN (34,93 mm)	**406 19 90 03**
4	27,9	1 3/4"-6 UN (44,45 mm)	**406 19 90 04**
5	31,3	Rd 52X4	**406 19 90 05**
6	44	Rd 68X6	**406 19 90 06**
7	53,4	Rd 78X6	**406 19 90 07**
8	81,8	Rd 115X8	**406 19 90 08**

Staubschutze für FVV und FVVS Schraubkupplungen - Stecker
Dust protection for FVV and FVVS screw couplings - male

Werkstoff: Aluminium
Material: aluminium

BG Series	**Ø (mm)**	**Kupplungsgewinde** Coupling thread	**Art.-Nr.** Item-No.
1	30	1"-12 UNF (25,4 mm)	**406 20 90 01**
2	34	1 1/4"-8 UN (31,75 mm)	**406 20 90 02**
3	38	1 3/8"-8 UN (34,93 mm)	**406 20 90 03**
4	48	1 3/4"-6 UN (44,45 mm)	**406 20 90 04**
5	58	Rd 52X4	**406 20 90 05**
6	81	Rd 68X6	**406 20 90 06**
7	85	Rd 78X6	**406 20 90 07**
8	100	Rd 115X8	**406 20 90 08**



C

Dichtsätze für FVVS Schraubkupplungen - Muffen
Sealing kits for FVVS screw couplings - female

BG Series	**Art.-Nr.** Item-No.
2	**406 21 90 02**
3	**406 21 90 03**
4	**406 21 90 04**
5	**406 21 90 05**
6	**406 21 90 06**
7	**406 21 90 07**
8	**406 21 90 08**



Dichtsätze für FVVS Schraubkupplungen - Muffen - Edelstahl
Sealing kits for FVVS screw couplings - female - stainless steel

BG Series	**Art.-Nr.** Item-No.
1	**406 21 90 11**
2	**406 21 90 12**
3	**406 21 90 13**
4	**406 21 90 14**
5	**406 21 90 15**
6	**406 21 90 16**
7	**406 21 90 17**
8	**406 21 90 18**



Gromelle 6000 Schraubkupplungen - Festhälften
Gromelle 6000 screw couplings - female



Innengewinde: Whitworth Rohrgewinde (BSPP), zylindrisch
Inner thread: Whitworth pipe thread (BSPP), cylindrical

BG Series	**IG** IT	**Ø (mm)**	**Durchfluss (l/min)** Flow rate (l/min)	**PN (bar)**	**SW** AF	**Art.-Nr.** Item-No.
1	G 1/4"-19	21	11,6	550	32	**407 03 01 32**
2	G 3/8"-19	25	16,7	375	35	**407 03 02 33**
3	G 1/2"-14	29	25,5	375	41	**407 03 03 34**
4	G 3/4"-14	38	55	325	50	**407 03 04 36**
5	G 1"-11	46	87	225	65	**407 03 05 37**
6	G 1 1/4"-11	60	140	225	77	**407 03 06 38**
7	G 1 1/2"-11	67	208	19	88	**407 03 07 39**
8	G 2"-11	78	357	14	105	**407 03 08 40**

Gromelle 6000 Schraubkupplungen - Festhälften - Edelstahl
Gromelle 6000 screw couplings - female - stainless steel



Innengewinde: Whitworth Rohrgewinde (BSPP), zylindrisch
Inner thread: Whitworth pipe thread (BSPP), cylindrical

BG Series	**IG** IT	**Ø (mm)**	**Durchfluss (l/min)** Flow rate (l/min)	**PN (bar)**	**SW** AF	**Art.-Nr.** Item-No.
1	G 1/4"-19	21	11,6	550	32	**407 03 01 32v**
2	G 3/8"-19	25	16,7	375	35	**407 03 02 33v**
3	G 1/2"-14	29	25,5	375	41	**407 03 03 34v**
4	G 3/4"-14	38	55	325	50	**407 03 04 36v**
5	G 1"-11	46	87	225	65	**407 03 05 37v**
6	G 1 1/4"-11	60	140	225	77	**407 03 06 38v**
7	G 1 1/2"-11	67	208	19	88	**407 03 07 39v**
8	G 2"-11	78	357	14	105	**407 03 08 40v**

Gromelle 6000 Schraubkupplungen - Festhälften
Gromelle 6000 screw couplings - female



Innengewinde: NPT
Inner thread: NPT

BG Series	**IG** IT	**Ø (mm)**	**Durchfluss (l/min)** Flow rate (l/min)	**PN (bar)**	**SW** AF	**Art.-Nr.** Item-No.
1	1/4"-18 NPT	21	11,6	550	32	**407 03 01 82**
2	3/8"-18 NPT	25	16,7	375	35	**407 03 02 83**
3	1/2"-14 NPT	29	25,5	375	41	**407 03 03 84**
4	3/4"-14 NPT	38	55	325	50	**407 03 04 85**
5	1"-11,5 NPT	46	87	225	65	**407 03 05 86**
6	1 1/4"-11,5 NPT	60	140	225	77	**407 03 06 87**
7	1 1/2"-11,5 NPT	67	208	19	88	**407 03 07 88**
8	2"-11,5 NPT	78	357	14	105	**407 03 08 89**

Gromelle 6000 Schraubkupplungen - Festhälften - Edelstahl
Gromelle 6000 screw couplings - female - stainless steel

Innengewinde: NPT
Inner thread: NPT

BG Series	IG IT	Ø (mm)	Durchfluss (l/min) Flow rate (l/min)	PN (bar)	SW AF	Art.-Nr. Item-No.
1	1/4"-18 NPT	21	11,6	550	32	**407 03 01 82v**
2	3/8"-18 NPT	25	16,7	375	35	**407 03 02 83v**
3	1/2"-14 NPT	29	25,5	375	41	**407 03 03 84v**
4	3/4"-14 NPT	38	55	325	50	**407 03 04 85v**
5	1"-11,5 NPT	46	87	225	65	**407 03 05 86v**
6	1 1/4"-11,5 NPT	60	140	225	77	**407 03 06 87v**
7	1 1/2"-11,5 NPT	67	208	19	88	**407 03 07 88v**
8	2"-11,5 NPT	78	357	14	105	**407 03 08 89v**



C

Gromelle 6000 Schraubkupplungen - Loshälften
Gromelle 6000 screw couplings - male

Innengewinde: Whitworth Rohrgewinde (BSPP), zylindrisch
Inner thread: Whitworth pipe thread (BSPP), cylindrical

BG Series	IG IT	Ø (mm)	Durchfluss (l/min) Flow rate (l/min)	PN (bar)	SW AF	Art.-Nr. Item-No.
1	G 1/4"-19	15	11,6	550	19	**407 04 01 32**
2	G 3/8"-19	19	16,7	375	23	**407 04 02 33**
3	G 1/2"-14	22	25,5	375	27	**407 04 03 34**
4	G 3/4"-14	29	55	325	35	**407 04 04 36**
5	G 1"-11	36	87	225	41	**407 04 05 37**
6	G 1 1/4"-11	50,9	140	225	55	**407 04 06 38**
7	G 1 1/2"-11	56,9	208	19	63	**407 04 07 39**
8	G 2"-11	69,4	357	14	71	**407 04 08 40**



Gromelle 6000 Schraubkupplungen - Loshälften - Edelstahl
Gromelle 6000 screw couplings - male - stainless steel

Innengewinde: Whitworth Rohrgewinde (BSPP), zylindrisch
Inner thread: Whitworth pipe thread (BSPP), cylindrical

BG Series	IG IT	Ø (mm)	Durchfluss (l/min) Flow rate (l/min)	PN (bar)	SW AF	Art.-Nr. Item-No.
1	G 1/4"-19	15	11,6	550	19	**407 04 01 32v**
2	G 3/8"-19	19	16,7	375	23	**407 04 02 33v**
3	G 1/2"-14	22	25,5	375	23	**407 04 03 34v**
4	G 3/4"-14	29	55	325	35	**407 04 04 36v**
5	G 1"-11	36	87	225	41	**407 04 05 37v**
6	G 1 1/4"-11	50,9	140	225	55	**407 04 06 38v**
7	G 1 1/2"-11	56,9	208	19	63	**407 04 07 39v**
8	G 2"-11	69,4	357	14	71	**407 04 08 40v**



Gromelle 6000 Schraubkupplungen - Loshälften
Gromelle 6000 screw couplings - male



Innengewinde: NPT
Inner thread: NPT

BG Series	**IG** IT	**Ø (mm)**	**Durchfluss (l/min)** Flow rate (l/min)	**PN (bar)**	**SW** AF	**Art.-Nr.** Item-No.
1	1/4"-18 NPT	15	11,6	550	19	**407 04 01 82**
2	3/8"-18 NPT	19	16,7	375	23	**407 04 02 83**
3	1/2"-14 NPT	22	25,5	375	27	**407 04 03 84**
4	3/4"-14 NPT	29	55	325	35	**407 04 04 85**
5	1"-11,5 NPT	36	87	225	41	**407 04 05 86**
6	1 1/4"-11,5 NPT	50,9	140	225	55	**407 04 06 87**
7	1 1/2"-11,5 NPT	56,9	208	19	63	**407 04 07 88**
8	2"-11,5 NPT	69,4	357	14	71	**407 04 08 89**

Gromelle 6000 Schraubkupplungen - Loshälften - Edelstahl
Gromelle 6000 screw couplings - male - stainless steel



Innengewinde: NPT
Inner thread: NPT

BG Series	**IG** IT	**Ø (mm)**	**Durchfluss (l/min)** Flow rate (l/min)	**PN (bar)**	**SW** AF	**Art.-Nr.** Item-No.
1	1/4"-18 NPT	15	11,6	550	19	**407 04 01 82v**
2	3/8"-18 NPT	19	16,7	375	23	**407 04 02 83v**
3	1/2"-14 NPT	22	25,5	375	27	**407 04 03 84v**
4	3/4"-14 NPT	29	55	325	35	**407 04 04 85v**
5	1"-11,5 NPT	36	87	225	41	**407 04 05 86v**
6	1 1/4"-11,5 NPT	50,9	140	225	55	**407 04 06 87v**
7	1 1/2"-11,5 NPT	56,9	208	19	63	**407 04 07 88v**
8	2"-11,5 NPT	69,4	357	14	71	**407 04 08 89v**

Staubschutze für Gromelle 6000 Schraubkupplungen - Festhälften
Dust protection for Gromelle 6000 screw couplings - female



Werkstoff: Aluminium
Material: aluminium

BG Series	**Art.-Nr.** Item-No.
1	**407 03 00 01**
2	**407 03 00 02**
3	**407 03 00 03**
4	**407 03 00 04**
5	**407 03 00 05**
6	**407 03 00 06**
7	**407 03 00 07**
8	**407 03 00 08**

Staubschutze für Gromelle 6000 Schraubkupplungen - Loshälften
Dust protection for Gromelle 6000 screw couplings - male

Werkstoff: Aluminium
Material: aluminium

BG Series	Art.-Nr. Item-No.
1	**407 04 00 01**
2	**407 04 00 02**
3	**407 04 00 03**
4	**407 04 00 04**
5	**407 04 00 05**
6	**407 04 00 06**
7	**407 04 00 07**
8	**407 04 00 08**



C

Dichtsätze für Gromelle 6000 Schraubkupplungen - Festhälften
Sealing kits for Gromelle 6000 screw couplings - female

BG Series	Art.-Nr. Item-No.
1	**407 03 00 11**
2	**407 03 00 12**
3	**407 03 00 13**
4	**407 03 00 14**
5	**407 03 00 15**
6	**407 03 00 16**
7	**407 03 00 17**
8	**407 03 00 18**



ST75 Schraubkupplungen - Festhälften
ST75 screw couplings - female

Innengewinde: Whitworth Rohrgewinde (BSPP), zylindrisch
Austauschbar: mit Snap-Tite 75
Inner thread: Whitworth pipe thread (BSPP), cylindrical
Interchangeable: with Snap-Tite 75

BG Series	IG IT	Ø (mm)	Kupplungsgewinde Coupling thread	Durchfluss (l/min) Flow rate (l/min)	PN (bar)	Art.-Nr. Item-No.
4	G 3/4"-14	33,2	1 3/4"-8	190	350	**406 13 41 36**
5	G 1"-11	41,2	2 1/4"-6	280	350	**406 13 51 37**
6	G 1 1/4"-11	50,8	2 5/8"-6	480	350	**406 13 61 38**
7	G 1 1/2"-11	63,5	3 1/4"-4	700	350	**406 13 71 39**
8	G 2"-11	82,5	4"-4	1000	350	**406 13 81 40**



ST75 Schraubkupplungen - Festhälften
ST75 screw couplings - female



Innengewinde: NPT
Austauschbar: mit Snap-Tite 75
Inner thread: NPT
Interchangeable: with Snap-Tite 75

BG Series	**IG** IT	**Ø (mm)**	**Kupplungsgewinde** Coupling thread	**Durchfluss (l/min)** Flow rate (l/min)	**PN (bar)**	**Art.-Nr.** Item-No.
4	3/4"-14 NPT	33,2	1 3/4"-8	190	350	**406 13 41 85**
5	1"-11,5 NPT	41,2	2 1/4"-6	280	350	**406 13 51 86**
6	1 1/4"-11,5 NPT	50,8	2 5/8"-6	480	350	**406 13 61 87**
7	1 1/2"-11,5 NPT	63,5	3 1/4"-4	700	350	**406 13 71 88**
8	2"-11,5 NPT	82,5	4"-4	1000	350	**406 13 81 89**

ST75 Schraubkupplungen - Loshälften
ST75 screw couplings - male



Innengewinde: Whitworth Rohrgewinde (BSPP), zylindrisch
Austauschbar: mit Snap-Tite 75
Inner thread: Whitworth pipe thread (BSPP), cylindrical
Interchangeable: with Snap-Tite 75

BG Series	**IG** IT	**Ø (mm)**	**Kupplungsgewinde** Coupling thread	**Durchfluss (l/min)** Flow rate (l/min)	**PN (bar)**	**Art.-Nr.** Item-No.
4	G 3/4"-14	33,2	1 3/4"-8	190	350	**406 14 41 36**
5	G 1"-11	41,2	2 1/4"-6	280	350	**406 14 51 37**
6	G 1 1/4"-11	50,8	2 5/8"-6	480	350	**406 14 61 38**
7	G 1 1/2"-11	63,5	3 1/4"-4	700	350	**406 14 71 39**
8	G 2"-11	82,5	4"-4	1000	350	**406 14 81 40**



Innengewinde: NPT
Austauschbar: mit Snap-Tite 75
Inner thread: NPT
Interchangeable: with Snap-Tite 75

BG Series	**IG** IT	**Ø (mm)**	**Kupplungsgewinde** Coupling thread	**Durchfluss (l/min)** Flow rate (l/min)	**PN (bar)**	**Art.-Nr.** Item-No.
4	3/4"-14 NPT	33,2	1 3/4"-8	190	350	**406 14 41 85**
5	1"-11,5 NPT	41,2	2 1/4"-6	280	350	**406 14 51 86**
6	1 1/4"-11,5 NPT	50,8	2 5/8"-6	480	350	**406 14 61 87**
7	1 1/2"-11,5 NPT	63,5	3 1/4"-4	700	350	**406 14 71 88**
8	2"-11,5 NPT	82,5	4"-4	1000	350	**406 14 81 89**

Staubschutze für ST75 Schraubkupplungen - Festhälften
Dust protection for ST75 screw couplings - female

Austauschbar: mit Snap-Tite 75
Werkstoff: Aluminium mit Kette
Interchangeable: with Snap-Tite 75
Material: aluminium with chain



BG Series	**Ø (mm)**	**Kupplungsgewinde** Coupling thread	**Art.-Nr.** Item-No.
4	44,5	1 3/4"-8	**406 13 90 04**
5	57	2 1/4"-6	**406 13 90 05**
6	66,5	2 5/8"-6	**406 13 90 06**
7	82,5	3 1/4"-4	**406 13 90 07**
8	101	4"-4	**406 13 90 08**

C

Staubschutze für ST75 Schraubkupplungen - Loshälften
Dust protection for ST75 screw couplings - male

Austauschbar: mit Snap-Tite 75
Werkstoff: Aluminium mit Kette
Interchangeable: with Snap-Tite 75
Material: aluminium with chain



BG Series	**Ø (mm)**	**Kupplungsgewinde** Coupling thread	**Art.-Nr.** Item-No.
4	33,2	1 3/4"-8	**406 14 90 04**
5	41,1	2 1/4"-6	**406 14 90 05**
6	50,7	2 5/8"-6	**406 14 90 06**
7	63,4	3 1/4"-4	**406 14 90 07**
8	82,5	4"-4	**406 14 90 08**

Dichtsätze für ST75 Schraubkupplungen - Festhälften
Sealing kits for ST75 screw couplings - female



BG Series	**Art.-Nr.** Item-No.
4	**406 13 90 14**
5	**406 13 90 15**
6	**406 13 90 16**
7	**406 13 90 17**
8	**406 13 90 18**

ST78 Schraubkupplungen - Festhälften
ST78 screw couplings - female



Innengewinde: NPT
Austauschbar: mit Snap-Tite 78
Inner thread: NPT
Interchangeable: with Snap-Tite 78

BG Series	**IG** IT	**Kupplungsgewinde** Coupling thread	**Durchfluss (l/min)** Flow rate (l/min)	**PN (bar)**	**Art.-Nr.** Item-No.
4	1/2"-14 NPT	1 1/2"-12 UNF	220	210	**406 11 41 84**
4	3/4"-14 NPT	1 1/2"-12 UNF	220	210	**406 11 41 85**
5	1"-11,5 NPT	1 7/8"-12 UN	260	210	**406 11 51 86**
6	1 1/4"-11,5 NPT	2 1/8"-12 UN	400	190	**406 11 61 87**
7	1 1/2"-11,5 NPT	2 1/2"-12 UN	600	170	**406 11 71 88**

ST78 Schraubkupplungen - Loshälften
ST78 screw couplings - male



Innengewinde: NPT
Austauschbar: mit Snap-Tite 78
Inner thread: NPT
Interchangeable: with Snap-Tite 78

BG Series	**IG** IT	**Ø (mm)**	**Kupplungsgewinde** Coupling thread	**Durchfluss (l/min)** Flow rate (l/min)	**PN (bar)**	**Weite FM**	**Art.-Nr.** Item-No.
4	1/2"-14 NPT	44	1 1/2"-12 UNF	220	210	102	**406 12 41 84**
4	3/4"-14 NPT	44	1 1/2"-12 UNF	220	210	102	**406 12 41 85**
5	1"-11,5 NPT	51,8	1 7/8"-12 UN	260	210	114,5	**406 12 51 86**
6	1 1/4"-11,5 NPT	60,3	2 1/8"-12 UN	400	190	135	**406 12 61 87**
7	1 1/2"-11,5 NPT	71,5	2 1/2"-12 UN	600	170	135	**406 12 71 88**

Staubschutze für ST78 Schraubkupplungen - Festhälften
Dust protection for ST78 screw couplings - female



Austauschbar: mit Snap-Tite 78
Werkstoff: Messing
Interchangeable: with Snap-Tite 78
Material: brass

BG Series	**Kupplungsgewinde** Coupling thread	**Art.-Nr.** Item-No.
4	1 1/2"-12 UNF	**406 91 30 04**
5	1 1/2"-12 UNF	**406 91 30 05**
6	1 7/8"-12 UN	**406 91 30 06**
7	2 1/8"-12 UN	**406 91 30 07**

Staubschutze für ST78 Schraubkupplungen - Loshälften
Dust protection for ST78 screw couplings - male

Austauschbar: mit Snap-Tite 78
Werkstoff: Messing
Interchangeable: with Snap-Tite 78
Material: brass



BG Series	**Ø (mm)**	**Kupplungsgewinde** Coupling thread	**Art.-Nr.** Item-No.
4	44	1 1/2"-12 UNF	**406 91 30 14**
5	51,8	1 7/8"-12 UN	**406 91 30 15**
6	60,3	2 1/8"-12 UN	**406 91 30 16**
7	71,5	2 1/2"-12 UN	**406 91 30 17**

C



Höchstdruckkupplungen
Maximum pressure couplings

Seite
Page



Höchstdruckkupplungen 700 bar ISO 14540 206
Maximum pressure couplings 700 bar ISO 14540



Höchstdruckkupplungen 700 bar ISO 16028 212
Maximum pressure couplings 700 bar ISO 16028



STHP Höchstdruckkupplungen 700 bar 215
STHP maximum pressure couplings 700 bar



Höchstdruckkupplungen 1000 bar 218
Maximum pressure couplings 1000 bar



Höchstdruckkupplungen 1500 bar 220
Maximum pressure couplings 1500 bar

D

Baugrößenbestimmung
Series determination





WICHTIG
Zur Bestimmung der Baugröße messen Sie bitte bei Muffen den Außendurchmesser der Schiebehülse und bei Steckern den Außendurchmesser des vorderen Steckerteils.

IMPORTANT
To determine the series please measure the outer diameter of the sleeve insert in the case of female couplings and the outer diameter of the front plug section in the case of male couplings.



Schwere Baureihe

Anschlussgewinde: Außengewinde mit 24° Aussenkung passend für Rohrverschraubungen DIN 2353 und DKS/DKOS

Heavy duty

Connection thread: outer thread 24° chamfer suitable for pipe fittings DIN 2353 and DKS/DKOS

BG Series	RA PJ	Anschlussgewinde Connection thread	Ø (mm)	Kupplungsgewinde Coupling thread	Durchfluss (l/min) Flow rate (l/min)	PN (bar)	SW AF	Art.-Nr. Item-No.
2	S10	M 18X1,5	35	1 3/16"-12 UN (30,16 mm)	23	720	24	**406 90 23 18**



Anschlussgewinde: Whitworth-Rohrgewinde (BSPP), zylindrisch mit 60° Aussenkung und Einschraubzapfen DIN 3852 (Form A) für Dichtung
Connection thread: Whitworth pipe thread (BSPP), cylindrical with 60° chamfer and screw-in plug DIN 3852 (form A) for sealing

BG Series	Anschlussgewinde Connection thread	Ø (mm)	Kupplungsgewinde Coupling thread	Durchfluss (l/min) Flow rate (l/min)	PN (bar)	SW AF	Art.-Nr. Item-No.
1	G 1/4"-19	30	1"-18 UNS (25,4 mm)	12	720	22	**406 90 16 32**
2	G 3/8"-19	35	1 3/16"-12 UN (30,16 mm)	23	720	24	**406 90 26 33**



Außengewinde: Whitworth Rohrgewinde (BSPT), kegelig
Outer thread: Whitworth pipe thread (BSPT), tapered

BG Series	AG OT	Ø (mm)	Kupplungsgewinde Coupling thread	Durchfluss (l/min) Flow rate (l/min)	PN (bar)	SW AF	Art.-Nr. Item-No.
1	R 3/8"-19 keg.	30	1"-18 UNS (25,4 mm)	12	720	22	**406 90 26 52**
2	R 1/2"-14 keg.	35	1 3/16"-12 UN (30,16 mm)	23	720	24	**406 90 26 54**



Einschraubzapfen: NPT
Screw-in plug: NPT

BG Series	AG OT	Ø (mm)	Kupplungsgewinde Coupling thread	Durchfluss (l/min) Flow rate (l/min)	PN (bar)	SW AF	Art.-Nr. Item-No.
1	1/8"-27 NPT	30	1"-18 UNS (25,4 mm)	12	720	22	**406 90 16 81**
1	1/4"-18 NPT	30	1"-18 UNS (25,4 mm)	12	720	22	**406 90 16 82**
1	3/8"-18 NPT	30	1"-18 UNS (25,4 mm)	12	720	22	**406 90 16 83**
2	1/4"-18 NPT	35	1 3/16"-12 UN (30,16 mm)	23	720	24	**406 90 26 82**
2	3/8"-18 NPT	35	1 3/16"-12 UN (30,16 mm)	23	720	24	**406 90 26 83**

Schraubkupplungen mit Kugelventil - Muffen ISO 14540 - 700 bar - Edelstahl
Screw couplings with ball valve - female ISO 14540 - 700 bar - stainless steel

Einschraubzapfen: NPT
Screw-in plug: NPT

BG Series	**AG** OT	**Ø (mm)**	**Kupplungsgewinde** Coupling thread	**Durchfluss (l/min)** Flow rate (l/min)	**PN (bar)**	**SW** AF	**Art.-Nr.** Item-No.
2	3/8"-18 NPT	35	1 3/16"-12 UN (30,16 mm)	23	720	24	**406 90 26 83v**



Schraubkupplungen mit Kugelventil - Muffen ISO 14540 - 700 bar
Screw couplings with ball valve - female ISO 14540 - 700 bar

D

Innengewinde: Whitworth Rohrgewinde (BSPP), zylindrisch
Inner thread: Whitworth pipe thread (BSPP), cylindrical

BG Series	**IG** IT	**Ø (mm)**	**Kupplungsgewinde** Coupling thread	**Durchfluss (l/min)** Flow rate (l/min)	**PN (bar)**	**SW** AF	**Art.-Nr.** Item-No.
2	G 3/8"-19	35	1"-18 UNS (25,4 mm)	23	720	24	**406 90 21 33**



Innengewinde: NPT
Inner thread: NPT

BG Series	**IG** IT	**Ø (mm)**	**Kupplungsgewinde** Coupling thread	**Durchfluss (l/min)** Flow rate (l/min)	**PN (bar)**	**SW** AF	**Art.-Nr.** Item-No.
1	1/4"-18 NPT	30	1"-18 UNS (25,4 mm)	12	720	22	**406 90 11 82**
2	3/8"-18 NPT	35	1 3/16"-12 UN (30,16 mm)	23	720	24	**406 90 21 83**



Schraubkupplungen mit Kugelventil - Stecker ISO 14540 - 700 bar
Screw couplings with ball valve - male ISO 14540 - 700 bar



Einschraubzapfen: NPT
Screw-in plug: NPT

BG Series	AG OT	Ø (mm)	Kupplungsgewinde Coupling thread	Durchfluss (l/min) Flow rate (l/min)	PN (bar)	SW AF	Art.-Nr. Item-No.
1	1/8"-27 NPT	15,9	1"-18 UNS (25,4 mm)	12	720	19	**406 91 16 81**
1	1/4"-18 NPT	15,9	1"-18 UNS (25,4 mm)	12	720	19	**406 91 16 82**
2	3/8"-18 NPT	19	1 3/16"-12 UN (30,16 mm)	23	720	32	**406 91 26 83**



Innengewinde: Whitworth Rohrgewinde (BSPP), zylindrisch
Inner thread: Whitworth pipe thread (BSPP), cylindrical

BG Series	IG IT	Ø (mm)	Kupplungsgewinde Coupling thread	Durchfluss (l/min) Flow rate (l/min)	PN (bar)	SW AF	Art.-Nr. Item-No.
2	G 3/8"-19	19	1 3/16"-12 UN (30,16 mm)	23	720	32	**406 91 21 33**



Innengewinde: NPT
Inner thread: NPT

BG Series	IG IT	Ø (mm)	Kupplungsgewinde Coupling thread	Durchfluss (l/min) Flow rate (l/min)	PN (bar)	SW AF	Art.-Nr. Item-No.
1	1/4"-18 NPT	15,9	1"-18 UNS (25,4 mm)	12	720	19	**406 91 11 82**
1	3/8"-18 NPT	15,9	1"-18 UNS (25,4 mm)	12	720	30	**406 91 11 83**
2	1/4"-18 NPT	19	1 3/16"-12 UN (30,16 mm)	23	720	32	**406 91 21 82**
2	3/8"-18 NPT	19	1 3/16"-12 UN (30,16 mm)	23	720	32	**406 91 21 83**

Schraubkupplungen mit Kugelventil - Stecker ISO 14540 - 700 bar - Edelstahl
Screw couplings with ball valve - male ISO 14540 - 700 bar - stainless steel



Innengewinde: NPT
Inner thread: NPT

BG Series	IG IT	Ø (mm)	Kupplungsgewinde Coupling thread	Durchfluss (l/min) Flow rate (l/min)	PN (bar)	SW AF	Art.-Nr. Item-No.
2	3/8"-18 NPT	19	1 3/16"-12 UN (30,16 mm)	23	720	32	**406 91 21 83v**

Edelstahl
Stainless steel

Schraubkupplungen mit Kegelventil - Muffen ISO 14540 - 700 bar
Screw couplings with plug valve - female ISO 14540 - 700 bar

Einschraubzapfen: NPT
Screw-in plug: NPT

BG Series	AG OT	Ø (mm)	Kupplungsgewinde Coupling thread	Durchfluss (l/min) Flow rate (l/min)	PN (bar)	SW AF	Art.-Nr. Item-No.
1	1/4"-18 NPT	30	1"-18 UNS (25,4 mm)	12	720	22	**406 581**
2	3/8"-18 NPT	35	1 3/16"-16 UN (30,16 mm)	23	720	24	**406 587**



Innengewinde: Whitworth Rohrgewinde (BSPP), zylindrisch
Inner thread: Whitworth pipe thread (BSPP), cylindrical

BG Series	IG IT	Ø (mm)	Kupplungsgewinde Coupling thread	Durchfluss (l/min) Flow rate (l/min)	PN (bar)	SW AF	Art.-Nr. Item-No.
2	G 3/8"-19	35	1 3/16"-16 UN (30,16 mm)	23	720	24	**406 585**



Innengewinde: NPT
Inner thread: NPT

BG Series	IG IT	Ø (mm)	Kupplungsgewinde Coupling thread	Durchfluss (l/min) Flow rate (l/min)	PN (bar)	SW AF	Art.-Nr. Item-No.
1	1/4"-18 NPT	30	1"-18 UNS (25,4 mm)	12	720	22	**406 580**
2	3/8"-18 NPT	35	1 3/16"-16 UN (30,16 mm)	23	720	24	**406 586**



D

Schraubkupplungen mit Kegelventil - Stecker ISO 14540 - 700 bar
Screw couplings with plug valve - male ISO 14540 - 700 bar

Innengewinde: Whitworth Rohrgewinde (BSPP), zylindrisch
Inner thread: Whitworth pipe thread (BSPP), cylindrical

BG Series	IG IT	Ø (mm)	Kupplungsgewinde Coupling thread	Durchfluss (l/min) Flow rate (l/min)	PN (bar)	SW AF	Art.-Nr. Item-No.
2	G 3/8"-19	19	1 3/16"-16 UN (30,16 mm)	12	720	27	**406 595**



Schraubkupplungen mit Kegelventil - Stecker ISO 14540 - 700 bar
Screw couplings with plug valve - male ISO 14540 - 700 bar



Innengewinde: NPT
Inner thread: NPT

BG Series	**IG** IT	**Ø (mm)**	**Kupplungsgewinde** Coupling thread	**Durchfluss (l/min)** Flow rate (l/min)	**PN (bar)**	**SW** AF	**Art.-Nr.** Item-No.
1	1/4"-18 NPT	15,9	1"-18 UNS (25,4 mm)	12	720	19	**406 590**
2	3/8"-18 NPT	19	1 3/16"-16 UN (30,16 mm)	23	720	27	**406 596**

Staubschutze für Schraubkupplungen - Muffen und Stecker ISO 14540 - 700 bar
Dust protection for screw couplings - female and male ISO 14540 - 700 bar



Werkstoff: PVC
Material: PVC

BG Series	**Farbe** Colour	**Kupplungsgewinde** Coupling thread	**Art.-Nr.** Item-No.
2	Rot / Red / Rouge	1 3/16"-12 UN (30,16 mm)	**406 90 20 93**
2	Schwarz / Black / Noir	1 3/16"-12 UN (30,16 mm)	**406 90 20 94**

Staubschutze für Schraubkupplungen - Muffen ISO 14540 - 700 bar
Dust protection for screw couplings - female ISO 14540 - 700 bar



Werkstoff: Stahl mit Kette
Material: steel with chain

BG Series	**Kupplungsgewinde** Coupling thread	**Werkstoff** Material	**Art.-Nr.** Item-No.
1	1"-18 UNS (25,4 mm)	Stahl mit Kette / Steel with chain / Acier avec chaîne	**406 90 10 94**
1	1"-18 UNS (25,4 mm)	Aluminium mit Kette / - with chain / - avec chaîne	**406 90 10 95**
2	1 3/16"-12 UN (30,16 mm)	Stahl mit Kette / Steel with chain / Acier avec chaîne	**406 90 20 95**
2	1 3/16"-12 UN (30,16 mm)	Aluminium mit Kette / - with chain / - avec chaîne	**406 90 20 96**
2	1 3/16"-12 UN (30,16 mm)	Stahl mit Kunststofflasche / Steel with plastic loop / Acier avec rabat en plastique	**406 90 20 97**
2	1 3/16"-12 UN (30,16 mm)	Aluminium mit Kunststofflasche / - with plastic loop / - avec rabat en plastique	**406 90 20 98**

Staubschutze für Schraubkupplungen - Stecker ISO 14540 - 700 bar
Dust protection for screw couplings - male ISO 14540 - 700 bar

Werkstoff: Stahl mit Kette
Material: steel with chain

BG Series	**Kupplungsgewinde** Coupling thread	**Werkstoff** Material	**Art.-Nr.** Item-No.
1	1"-18 UNS (25,4 mm)	Stahl mit Kette / Steel with chain / Acier avec chaîne	**406 91 10 94**
1	1"-18 UNS (25,4 mm)	Aluminium mit Kette / - with chain / - avec chaîne	**406 91 10 95**
2	1 3/16"-12 UN (30,16 mm)	Stahl mit Kette / Steel with chain / Acier avec chaîne	**406 91 20 95**
2	1 3/16"-12 UN (30,16 mm)	Stahl mit Kunststofflasche / Steel with plastic loop / Acier avec rabat en plastique	**406 91 20 97**



O-Ringe für Schraubkupplung - Muffen ISO 14540 - 700 bar
O-rings for screw couplings - female ISO 14540 - 700 bar

D

BG Series	**Art.-Nr.** Item-No.
1	**405 901 01**
2	**405 902 01**
3	**405 903 01**
6	**405 906 01**



Stützringe für Schraubkupplungen - Stecker ISO 14540 - 700 bar
Support rings for screw couplings - male ISO 14540 - 700 bar

BG Series	**Art.-Nr.** Item-No.
1	**405 901 02**
2	**405 902 02**
2	**405 902 03**
3	**405 903 02**
6	**405 906 02**





Einschraubzapfen: NPT
Screw-in plug: NPT

BG Series	**AG** OT	**Ø (mm)**	**Durchfluss (l/min)** Flow rate (l/min)	**PN (bar)**	**Art.-Nr.** Item-No.
1	1/4"-18 NPT	28	24	700	**406 612**
1	3/8"-18 NPT	28	24	700	**406 613**
2	3/8"-18 NPT	32	46	700	**406 622**



Innengewinde: Whitworth Rohrgewinde (BSPP), zylindrisch
Inner thread: Whitworth pipe thread (BSPP), cylindrical

BG Series	**IG** IT	**Ø (mm)**	**Durchfluss (l/min)** Flow rate (l/min)	**PN (bar)**	**Art.-Nr.** Item-No.
1	G 1/4"-19	28	24	700	**406 610**
2	G 3/8"-19	32	46	700	**406 620**



Innengewinde: NPT
Inner thread: NPT

BG Series	**IG** IT	**Ø (mm)**	**Durchfluss (l/min)** Flow rate (l/min)	**PN (bar)**	**Art.-Nr.** Item-No.
1	1/4"-18 NPT	28	24	700	**406 611**
1	3/8"-18 NPT	28	24	700	**406 611 33**
2	3/8"-18 NPT	32	46	700	**406 621**



Innengewinde: Amerikanisches Normgewinde UNF-UN
Inner thread: American standard thread UNF-UN

BG Series	**IG** IT	**Ø (mm)**	**Durchfluss (l/min)** Flow rate (l/min)	**PN (bar)**	**Art.-Nr.** Item-No.
1	9/16"-18 UNF	28	24	700	**406 614**
2	3/4"-16 UNF	32	46	700	**406 623**

Einschraubzapfen: NPT
Screw-in plug: NPT

BG Series	AG OT	Ø (mm)	Durchfluss (l/min) Flow rate (l/min)	PN (bar)	Art.-Nr. Item-No.
1	1/4"-18 NPT	16,2	24	700	**406 632**
2	3/8"-18 NPT	19,8	46	700	**406 633**



Innengewinde: Whitworth Rohrgewinde (BSPP), zylindrisch
Inner thread: Whitworth pipe thread (BSPP), cylindrical

BG Series	IG IT	Ø (mm)	Durchfluss (l/min) Flow rate (l/min)	PN (bar)	Art.-Nr. Item-No.
1	G 1/4"-19	16,2	24	700	**406 630**
2	G 3/8"-19	19,8	46	700	**406 640**



D

Innengewinde: NPT
Inner thread: NPT

BG Series	IG IT	Ø (mm)	Durchfluss (l/min) Flow rate (l/min)	PN (bar)	Art.-Nr. Item-No.
1	1/4"-18 NPT	16,2	24	700	**406 631**
2	3/8"-18 NPT	19,8	46	700	**406 641**



Innengewinde: Amerikanisches Normgewinde UNF-UN
Inner thread: American standard thread UNF-UN

BG Series	IG IT	Ø (mm)	Durchfluss (l/min) Flow rate (l/min)	PN (bar)	Art.-Nr. Item-No.
1	9/16"-18 UNF	16,2	24	700	**406 634**
2	3/4"-16 UNF	19,8	46	700	**406 643**



Staubschutze für FF Kupplungen - Muffen
Dust protection for FF couplings - female



Werkstoff: PVC
Norm: ISO 16028
Material: PVC
Norm: ISO 16028

BG Series	Ø (mm)	Farbe Colour	Art.-Nr. Item-No.
1	28	Rot / Red / Rouge	**408 911**
2	32	Rot / Red / Rouge	**408 912**

Staubschutze für FF Kupplungen - Stecker
Dust protection for FF couplings - male



Werkstoff: PVC
Norm: ISO 16028
Material: PVC
Norm: ISO 16028

BG Series	Ø (mm)	Farbe Colour	Art.-Nr. Item-No.
1	16,2	Rot / Red / Rouge	**408 921**
2	19,8	Rot / Red / Rouge	**408 922**

Dichtsätze für FF Kupplungen - Stecker
Sealing kits for FF couplings - male



Norm: ISO 16028
Norm: ISO 16028

BG Series	Art.-Nr. Item-No.
1	**408 961**
2	**408 962**

FF STHP Kupplungen - Muffen - 700 bar
FF STHP couplings - female - 700 bar

Außengewinde: Whitworth Rohrgewinde (BSPP), zylindrisch
Austauschbar: mit Stucchi HP
Outer thread: Whitworth pipe thread (BSPP), cylindric
Interchangeable: with Stucchi HP



BG Series	AG OT	Ø (mm)	Durchfluss (l/min) Flow rate (l/min)	PN (bar)	Art.-Nr. Item-No.
1	G 1/4"-19	28	24	700	**406 80 16 32**
1	G 3/8"-19	28	24	700	**406 80 16 33**

Einschraubzapfen: NPT
Austauschbar: mit Stucchi HP
Screw-in plug: NPT
Interchangeable: with Stucchi HP



BG Series	AG OT	Ø (mm)	Durchfluss (l/min) Flow rate (l/min)	PN (bar)	Art.-Nr. Item-No.
1	1/4"-18 NPT	28	24	700	**406 80 16 82**
1	3/8"-18 NPT	28	24	700	**406 80 16 83**

Innengewinde: Whitworth Rohrgewinde (BSPP), zylindrisch
Austauschbar: mit Stucchi HP
Inner thread: Whitworth pipe thread (BSPP), cylindrical
Interchangeable: with Stucchi HP



BG Series	IG IT	Ø (mm)	Durchfluss (l/min) Flow rate (l/min)	PN (bar)	Art.-Nr. Item-No.
0	G 1/8"-28	22	9	700	**406 80 01 31**
1	G 1/4"-19	28	24	700	**406 80 11 32**

FF STHP Kupplungen - Stecker - 700 bar
FF STHP couplings - male - 700 bar

Außengewinde: Whitworth Rohrgewinde (BSPP), zylindrisch
Austauschbar: mit Stucchi HP
Outer thread: Whitworth pipe thread (BSPP), cylindric
Interchangeable: with Stucchi HP



BG Series	AG OT	Ø (mm)	Durchfluss (l/min) Flow rate (l/min)	PN (bar)	Art.-Nr. Item-No.
1	G 1/4"-19	16,6	24	700	**406 81 16 32**
1	G 3/8"-19	16,6	24	700	**406 81 16 33**

FF STHP Kupplungen - Stecker - 700 bar
FF STHP couplings - male - 700 bar



Einschraubzapfen: NPT
Austauschbar: mit Stucchi HP
Screw-in plug: NPT
Interchangeable: with Stucchi HP

BG Series	AG OT	Ø (mm)	Durchfluss (l/min) Flow rate (l/min)	PN (bar)	Art.-Nr. Item-No.
1	1/4"-18 NPT	16,6	24	700	**406 81 16 82**
1	3/8"-18 NPT	16,6	24	700	**406 81 16 83**



Innengewinde: Whitworth Rohrgewinde (BSPP), zylindrisch
Austauschbar: mit Stucchi HP
Inner thread: Whitworth pipe thread (BSPP), cylindrical
Interchangeable: with Stucchi HP

BG Series	IG IT	Ø (mm)	Durchfluss (l/min) Flow rate (l/min)	PN (bar)	Art.-Nr. Item-No.
0	G 1/8"-28	12	9	700	**406 81 01 31**
1	G 1/4"-19	16,6	24	700	**406 81 11 32**

FF STHP Kupplungen - Muffen - 700 bar
FF STHP couplings - female - 700 bar



Innengewinde: NPT
Austauschbar: mit Stucchi HP
Inner thread: NPT
Interchangeable: with Stucchi HP

BG Series	IG IT	Ø (mm)	Durchfluss (l/min) Flow rate (l/min)	PN (bar)	Art.-Nr. Item-No.
0	1/8"-27 NPT	22	9	700	**406 80 01 81**
1	1/4"-18 NPT	28	24	700	**406 80 11 82**
1	3/8"-18 NPT	28	24	700	**406 80 11 83**



Innengewinde: Amerikanisches Normgewinde UNF-UN
Austauschbar: mit Stucchi HP
Inner thread: American standard thread UNF-UN
Interchangeable: with Stucchi HP

BG Series	IG IT	Ø (mm)	Durchfluss (l/min) Flow rate (l/min)	PN (bar)	Art.-Nr. Item-No.
0	7/16"-20 UNF	22	9	700	**406 80 01 41**

FF STHP Kupplungen - Stecker - 700 bar
FF STHP couplings - male - 700 bar

Innengewinde: NPT
Austauschbar: mit Stucchi HP
Inner thread: NPT
Interchangeable: with Stucchi HP

BG Series	**IG** IT	**Ø (mm)**	**Durchfluss (l/min)** Flow rate (l/min)	**PN (bar)**	**Art.-Nr.** Item-No.
0	1/8"-27 NPT	12	9	700	**406 81 01 81**
1	1/4"-18 NPT	16,6	24	700	**406 81 11 82**
1	3/8"-18 NPT	16,6	24	700	**406 81 11 83**



Innengewinde: Amerikanisches Normgewinde UNF-UN
Austauschbar: mit Stucchi HP
Inner thread: American standard thread UNF-UN
Interchangeable: with Stucchi HP

BG Series	**IG** IT	**Ø (mm)**	**Durchfluss (l/min)** Flow rate (l/min)	**PN (bar)**	**Art.-Nr.** Item-No.
0	7/16"-20 UNF	12	9	700	**406 81 01 41**



D

Dichtsätze für FF STHP Kupplungen - Muffen - 700 bar
Sealing kits for FF STHP couplings - female - 700 bar

BG Series	**Art.-Nr.** Item-No.
0	**406 80 00 90**
1	**406 80 10 90**





Außengewinde: Whitworth Rohrgewinde (BSPP), zylindrisch mit 60° Aussenkung
Austauschbar: mit Cejn 115
Outer thread: Whitworth pipe thread (BSPP), cylindrical with 60° chamfer
Interchangeable: with Cejn 115

BG Series	**AG** OT	**Ø (mm)**	**Durchfluss (l/min)** Flow rate (l/min)	**PN (bar)**	**Art.-Nr.** Item-No.
1	G 1/8"-28	28	6	1000	**406 15 11 32**
1	G 1/4"-19	28	6	1000	**406 15 11 33**



Einschraubzapfen: NPT
Austauschbar: mit Cejn 115
Screw-in plug: NPT
Interchangeable: with Cejn 115

BG Series	**AG** OT	**Ø (mm)**	**Durchfluss (l/min)** Flow rate (l/min)	**PN (bar)**	**Art.-Nr.** Item-No.
1	3/8"-18 NPT	28	6	1000	**406 15 11 82**



Innengewinde: Whitworth Rohrgewinde (BSPP), zylindrisch
Austauschbar: mit Cejn 115
Inner thread: Whitworth pipe thread (BSPP), cylindrical
Interchangeable: with Cejn 115

BG Series	**IG** IT	**Ø (mm)**	**Durchfluss (l/min)** Flow rate (l/min)	**PN (bar)**	**Art.-Nr.** Item-No.
1	G 1/8"-28	28	6	1000	**406 15 01 31**
1	G 1/4"-19	28	6	1000	**406 15 01 32**
1	G 3/8"-19	28	6	1000	**406 15 01 33**



Innengewinde: NPT
Austauschbar: mit Cejn 115
Inner thread: NPT
Interchangeable: with Cejn 115

BG Series	**IG** IT	**Ø (mm)**	**Durchfluss (l/min)** Flow rate (l/min)	**PN (bar)**	**Art.-Nr.** Item-No.
1	1/4"-18 NPT	28	6	1000	**406 15 01 82**
1	3/8"-18 NPT	28	6	1000	**406 15 01 83**

Außengewinde: Whitworth Rohrgewinde (BSPP), zylindrisch mit 60° Aussenkung
Austauschbar: mit Cejn 115
Outer thread: Whitworth pipe thread (BSPP), cylindrical with 60° chamfer
Interchangeable: with Cejn 115



BG Series	AG OT	Ø (mm)	Durchfluss (l/min) Flow rate (l/min)	PN (bar)	Art.-Nr. Item-No.
1	G 1/8"-28	14,9	6	1000	**406 16 11 32**
1	G 1/4"-19	14,9	6	1000	**406 16 11 33**

Einschraubzapfen: NPT
Austauschbar: mit Cejn 115
Screw-in plug: NPT
Interchangeable: with Cejn 115



BG Series	AG OT	Ø (mm)	Durchfluss (l/min) Flow rate (l/min)	PN (bar)	Art.-Nr. Item-No.
1	3/8"-18 NPT	14,9	6	1000	**406 16 11 82**

D

Innengewinde: Whitworth Rohrgewinde (BSPP), zylindrisch
Austauschbar: mit Cejn 115
Inner thread: Whitworth pipe thread (BSPP), cylindrical
Interchangeable: with Cejn 115



BG Series	IG IT	Ø (mm)	Durchfluss (l/min) Flow rate (l/min)	PN (bar)	Art.-Nr. Item-No.
1	G 1/8"-28	14,9	6	1000	**406 16 01 31**
1	G 1/4"-19	14,9	6	1000	**406 16 01 32**
1	G 3/8"-19	14,9	6	1000	**406 16 01 33**

Innengewinde: NPT
Austauschbar: mit Cejn 115
Inner thread: NPT
Interchangeable: with Cejn 115



BG Series	IG IT	Ø (mm)	Durchfluss (l/min) Flow rate (l/min)	PN (bar)	Art.-Nr. Item-No.
1	1/4"-18 NPT	14,9	6	1000	**406 16 01 82**
1	3/8"-18 NPT	14,9	6	1000	**406 16 01 83**

Staubschutze für SVK - Muffen - 1000 bar
Dust protection for QRC - female - 1000 bar



Austauschbar: mit Cejn 115
Werkstoff: PVC
Interchangeable: with Cejn 115
Material: PVC

BG Series	Ø (mm)	Farbe Colour	Art.-Nr. Item-No.
1	28	Rot / Red / Rouge	**406 15 90 01**

Staubschutze für SVK - Stecker - 1000 bar
Dust protection for QRC - male - 1000 bar



Austauschbar: mit Cejn 115
Werkstoff: PVC
Interchangeable: with Cejn 115
Material: PVC

BG Series	Ø (mm)	Farbe Colour	Art.-Nr. Item-No.
1	14,9	Rot / Red / Rouge	**406 16 90 01**

SVK - Muffen - 1500 bar
QRC - female - 1500 bar



Innengewinde: Whitworth Rohrgewinde (BSPP), zylindrisch
Austauschbar: mit Cejn 116
Inner thread: Whitworth pipe thread (BSPP), cylindrical
Interchangeable: with Cejn 116

BG Series	IG IT	Ø (mm)	Durchfluss (l/min) Flow rate (l/min)	PN (bar)	Art.-Nr. Item-No.
1	G 1/4"-19	28	6	1500	**406 17 01 32**



Innengewinde: NPT
Austauschbar: mit Cejn 116
Inner thread: NPT
Interchangeable: with Cejn 116

BG Series	IG IT	Ø (mm)	Durchfluss (l/min) Flow rate (l/min)	PN (bar)	Art.-Nr. Item-No.
1	1/4"-18 NPT	28	6	1500	**406 17 01 82**

SVK - Stecker - 1500 bar
QRC - male - 1500 bar

Innengewinde: Whitworth Rohrgewinde (BSPP), zylindrisch
Austauschbar: mit Cejn 116
Inner thread: Whitworth pipe thread (BSPP), cylindrical
Interchangeable: with Cejn 116

BG Series	IG IT	Ø (mm)	Durchfluss (l/min) Flow rate (l/min)	PN (bar)	Art.-Nr. Item-No.
1	G 1/4"-19	14,9	6	1500	**406 18 01 32**



Innengewinde: NPT
Austauschbar: mit Cejn 116
Inner thread: NPT
Interchangeable: with Cejn 116

BG Series	IG IT	Ø (mm)	Durchfluss (l/min) Flow rate (l/min)	PN (bar)	Art.-Nr. Item-No.
1	1/4"-18 NPT	14,9	6	1500	**406 18 01 82**



D

Staubschutze für SVK - Muffen - 1500 bar
Dust protection for QRC - female - 1500 bar

Austauschbar: mit Cejn 116
Werkstoff: PVC
Interchangeable: with Cejn 116
Material: PVC

BG Series	Ø (mm)	Farbe Colour	Art.-Nr. Item-No.
1	28	Schwarz / Black / Noir	**406 17 90 01**



Staubschutze für SVK - Stecker - 1500 bar
Dust protection for QRC - male - 1500 bar

Austauschbar: mit Cejn 116
Werkstoff: PVC
Interchangeable: with Cejn 116
Material: PVC

BG Series	Ø (mm)	Farbe Colour	Art.-Nr. Item-No.
1	14,9	Schwarz / Black / Noir	**406 18 90 01**





Rohrleitungskupplungen Standard
Pipe couplings Standard

Seite
Page




Rohrleitungskupplungen **224**
Pipe couplings




Zubehör Rohrleitungskupplungen **226**
Accessories pipe couplings

E

Baugrößenbestimmung
Series determination





WICHTIG
Zur Bestimmung der Baugröße messen Sie bitte bei Festhälften den Außendurchmesser des Kupplungsgewindes und bei Loshälften das Kupplungsgewinde der Schraubhülse.

IMPORTANT
To determine the series please measure in the case of female couplings the outer diameter of the connection thread and in the case of male couplings the connection thread of the screw sleeve.



Leichte Baureihe

Anschlussgewinde: Außengewinde mit 24° Aussenkung passend für Rohrverschraubungen DIN 2353 und DKL/DKOL

Light duty

Connection thread: outer thread 24° chamfer suitable for pipe fittings DIN 2353 and DKL/DKOL

BG Series	**RA** PJ	**Anschlussgewinde** Connection thread	**Kupplungsgewinde** Coupling thread	**Durchfluss (l/min)** Flow rate (l/min)	**PN (bar)**	**Art.-Nr.** Item-No.
2	L08	M 14X1,5	Rd 32X3	46	420	**402 500**
2	L10	M 16X1,5	Rd 32X3	46	420	**402 501**
2	L12	M 18X1,5	Rd 32X3	46	420	**402 502**
2	L15	M 22X1,5	Rd 32X3	46	420	**402 513**
3	L12	M 18X1,5	Rd 36X3	90	300	**402 516**
3	L15	M 22X1,5	Rd 36X3	90	420	**402 503**
3	L18	M 26X1,5	Rd 36X3	90	300	**402 517**
4	L15	M 22X1,5	Rd 48X3	150	420	**402 514**
4	L18	M 26X1,5	Rd 48X3	150	420	**402 515**
4	L22	M 30X2	Rd 48X3	150	320	**402 518**
6	L18	M 26X1,5	Rd 54X4	240	350	**402 504**
6	L22	M 30X2	Rd 54X4	240	420	**402 505**
6	L28	M 36X2	Rd 54X4	240	420	**402 506**
8	L35	M 45X2	Rd 79X4	576	420	**402 507**
8	L42	M 52X2	Rd 79X4	576	420	**402 508**



Schwere Baureihe

Anschlussgewinde: Außengewinde mit 24° Aussenkung passend für Rohrverschraubungen DIN 2353 und DKS/DKOS

Heavy duty

Connection thread: outer thread 24° chamfer suitable for pipe fittings DIN 2353 and DKS/DKOS

BG Series	**RA** PJ	**Anschlussgewinde** Connection thread	**Kupplungsgewinde** Coupling thread	**Durchfluss (l/min)** Flow rate (l/min)	**PN (bar)**	**Art.-Nr.** Item-No.
2	S10	M 18X1,5	Rd 32X3	46	420	**402 600**
2	S12	M 20X1,5	Rd 32X3	46	420	**402 601**
2	S14	M 22X1,5	Rd 32X3	46	420	**402 602**
2	S16	M 24X1,5	Rd 32X3	46	420	**402 613**
3	S14	M 22X1,5	Rd 36X3	90	300	**402 614**
3	S16	M 24X1,5	Rd 36X3	90	420	**402 603**
3	S20	M 30X2	Rd 36X3	90	420	**402 610**
4	S16	M 24X1,5	Rd 48X3	150	420	**402 609**
4	S20	M 30X2	Rd 48X3	150	420	**402 608**
4	S25	M 36X2	Rd 48X3	150	320	**402 615**
6	S20	M 30X2	Rd 54X4	240	420	**402 604**
6	S25	M 36X2	Rd 54X4	240	420	**402 605**
6	S30	M 42X2	Rd 54X4	240	420	**402 606**
8	S38	M 52X2	Rd 79X4	576	420	**402 607**

Leichte Baureihe

Anschlussgewinde: Außengewinde mit 24° Aussenkung passend für Rohrverschraubungen DIN 2353 und DKL/DKOL

Light duty

Connection thread: outer thread 24° chamfer suitable for pipe fittings DIN 2353 and DKL/DKOL



BG Series	**RA** PJ	**Anschlussgewinde** Connection thread	**Kupplungsgewinde** Coupling thread	**Durchfluss (l/min)** Flow rate (l/min)	**PN (bar)**	**Art.-Nr.** Item-No.
2	L08	M 14X1,5	Rd 32X3	46	420	**402 520**
2	L10	M 16X1,5	Rd 32X3	46	420	**402 521**
2	L12	M 18X1,5	Rd 32X3	46	420	**402 522**
2	L15	M 22X1,5	Rd 32X3	46	420	**402 583**
3	L12	M 18X1,5	Rd 32X3	46	300	**402 586**
3	L15	M 22X1,5	Rd 36X3	90	420	**402 523**
3	L18	M 26X1,5	Rd 36X3	90	300	**402 587**
4	L15	M 22X1,5	Rd 48X3	150	420	**402 584**
4	L18	M 26X1,5	Rd 48X3	150	420	**402 585**
4	L22	M 30X2	Rd 48X3	150	320	**402 588**
6	L18	M 26X1,5	Rd 54X4	240	420	**402 524**
6	L22	M 30X2	Rd 54X4	240	420	**402 525**
6	L28	M 36X2	Rd 54X4	240	420	**402 526**
8	L35	M 45X2	Rd 79X4	576	420	**402 527**
8	L42	M 52X2	Rd 79X4	576	420	**402 528**

Schwere Baureihe

Anschlussgewinde: Außengewinde mit 24° Aussenkung passend für Rohrverschraubungen DIN 2353 und DKS/DKOS

Heavy duty

Connection thread: outer thread 24° chamfer suitable for pipe fittings DIN 2353 and DKS/DKOS



BG Series	**RA** PJ	**Anschlussgewinde** Connection thread	**Kupplungsgewinde** Coupling thread	**Durchfluss (l/min)** Flow rate (l/min)	**PN (bar)**	**Art.-Nr.** Item-No.
2	S10	M 18X1,5	Rd 32X3	46	420	**402 620**
2	S12	M 20X1,5	Rd 32X3	46	420	**402 621**
2	S14	M 22X1,5	Rd 32X3	46	420	**402 622**
2	S16	M 24X1,5	Rd 32X3	46	420	**402 633**
3	S14	M 22X1,5	Rd 36X3	90	300	**402 631**
3	S16	M 24X1,5	Rd 36X3	90	420	**402 623**
3	S20	M 30X2	Rd 36X3	90	420	**402 630**
4	S16	M 24X1,5	Rd 48X3	150	420	**402 629**
4	S20	M 30X2	Rd 48X3	150	420	**402 628**
4	S25	M 36X2	Rd 48X3	150	320	**402 632**
6	S20	M 30X2	Rd 54X4	240	420	**402 624**
6	S25	M 36X2	Rd 54X4	240	420	**402 625**
6	S30	M 42X2	Rd 54X4	240	420	**402 626**
8	S38	M 52X2	Rd 79X4	576	420	**402 627**

Rohrleitungskupplungen - Festhälften
Pipe couplings - female



Innengewinde: Whitworth Rohrgewinde (BSPP), zylindrisch
Inner thread: Whitworth pipe thread (BSPP), cylindrical

BG Series	IG IT	Kupplungsgewinde Coupling thread	Durchfluss (l/min) Flow rate (l/min)	PN (bar)	Art.-Nr. Item-No.
2	G 3/8"-19	Rd 32X3	46	420	**402 01 12 33**
3	G 1/2"-14	Rd 36X3	90	420	**402 01 13 34**
4	G 3/4"-14	Rd 48X3	150	420	**402 01 14 36**
6	G 1"-11	Rd 54X4	240	420	**402 01 16 37**
8	G 1 1/4"-11	Rd 79X4	576	420	**402 01 18 38**

Rohrleitungskupplungen - Loshälften
Pipe couplings - male



Innengewinde: Whitworth Rohrgewinde (BSPP), zylindrisch
Inner thread: Whitworth pipe thread (BSPP), cylindrical

BG Series	IG IT	Kupplungsgewinde Coupling thread	Durchfluss (l/min) Flow rate (l/min)	PN (bar)	Art.-Nr. Item-No.
2	G 3/8"-19	Rd 32X3	46	420	**402 01 22 33**
3	G 1/2"-14	Rd 36X3	90	420	**402 01 23 34**
4	G 3/4"-14	Rd 48X3	150	420	**402 01 24 36**
6	G 1"-11	Rd 54X4	240	420	**402 01 26 37**
8	G 1 1/4"-11	Rd 79X4	576	420	**402 01 28 38**

Staubschutze für Rohrleitungskupplungen - Festhälften
Dust protection for pipe couplings - female



BG Series	Farbe Colour	Kupplungsgewinde Coupling thread	Werkstoff Material	Art.-Nr. Item-No.
2	Blau / Blue / Bleu	Rd 32X3	PVC mit Kette / - with chain / - avec chaîne	**404 270**
2	Rot / Red / Rouge	Rd 32X3	PVC mit Lasche/- with loop/- avec rabat	**404 270 01**
3	Weiß / White / Blanc	Rd 36X3	PVC mit Kette / - with chain / - avec chaîne	**404 271**
3	Rot / Red / Rouge	Rd 36X2	PVC mit Lasche/- with loop/- avec rabat	**404 271 01**
4	Rot / Red / Rouge	Rd 48X3	PVC	**404 275**
4	-	Rd 48X3	Aluminium mit Kette / - with chain / - avec chaîne	**404 275 01**
6	-	Rd 54X4	Aluminium mit Kette / - with chain / - avec chaîne	**404 272**
8	-	Rd 79X4	Aluminium mit Kette / - with chain / - avec chaîne	**404 274**

Staubschutze für Rohrleitungskupplungen - Loshälften
Dust protection for pipe couplings - male

BG Series	Farbe Colour	Kupplungsgewinde Coupling thread	Werkstoff Material	Art.-Nr. Item-No.
2	Blau / Blue / Bleu	Rd 32X3	PVC mit Kette / - with chain / - avec chaîne	**404 280**
2	Rot / Red / Rouge	Rd 32X3	PVC mit Lasche/- with loop/- avec rabat	**404 280 01**
3	Weiß / White / Blanc	Rd 36X3	PVC mit Kette / - with chain / - avec chaîne	**404 281**
3	Rot / Red / Rouge	Rd 36X3	PVC mit Lasche/- with loop/- avec rabat	**404 281 01**
4	Rot / Red / Rouge	Rd 48X3	PVC	**404 285**
4	-	Rd 48X3	Aluminium mit Kette / - with chain / - avec chaîne	**404 285 01**
6	-	Rd 54X4	Aluminium mit Kette / - with chain / - avec chaîne	**404 282**
8	-	Rd 79X4	Aluminium mit Kette / - with chain / - avec chaîne	**404 284**



Staubschutze für Rohrleitungskupplungen - Festhälften
Dust protection for pipe couplings - female

BG Series	Art.-Nr. Item-No.
2	**404 200**
3	**404 201**



Dichtsätze für Rohrleitungskupplungen - Festhälften
Sealing kits for pipe couplings - female

BG Series	Art.-Nr. Item-No.
2	**415 160 01**
3	**415 161 01**
4	**415 162 01**
6	**415 163 01**
8	**415 164 01**



Dichtsätze für Rohrleitungskupplungen - Loshälften
Sealing kits for pipe couplings - male



BG Series	**Art.-Nr.** Item-No.
2	**415 165 01**
3	**415 166 01**
4	**415 169 01**
6	**415 167 01**
8	**415 168 01**

ARGUS Rohrleitungs- und Abreißkupplungen
ARGUS pipe and breakaway couplings

Seite
Page




ARGUS Rohrleitungskupplungen 230
ARGUS pipe couplings




ARGUS Abreißkupplungen 231
ARGUS breakaway couplings




ARGUS Zubehör 232
ARGUS accessories

F

Baugrößenbestimmung
Series determination



WICHTIG
Zur Bestimmung der Baugröße messen Sie bitte bei Festhälften den Außendurchmesser des Kupplungsgewindes und bei Loshälften das Kupplungsgewinde der Schraubhülse.

IMPORTANT
To determine the series please measure in the case of female couplings the outer diameter of the connection thread and in the case of male couplings the connection thread of the screw sleeve.

ARGUS Rohrleitungskupplungen - Festhälften
ARGUS pipe couplings - female



Leichte Baureihe
Anschlussgewinde: Außengewinde mit 24° Aussenkung passend für Rohrverschraubungen DIN 2353 und DKL/DKOL

Light duty
Connection thread: outer thread 24° chamfer suitable for pipe fittings DIN 2353 and DKL/DKOL

BG Series	RA PJ	Anschlussgewinde Connection thread	Kupplungsgewinde Coupling thread	PN (bar)	Vgl.-Nr. Ref.-No.	Art.-Nr. Item-No.
2	L08	M 14X1,5	Rd 32X3	315	34 08 38	**413 110**
2	L10	M 16X1,5	Rd 32X3	315	34 08 39	**413 111**
2	L12	M 18X1,5	Rd 32X3	315	34 08 40	**413 112**
3	L15	M 22X1,5	Rd 48X3	315	34 08 41	**413 114**
3	L18	M 26X1,5	Rd 48X3	315	34 08 42	**413 115**
6	L22	M 30X2	Rd 60X3	160	34 08 43	**413 116**
6	L28	M 36X2	Rd 60X3	160	34 08 44	**413 117**



Schwere Baureihe
Anschlussgewinde: Außengewinde mit 24° Aussenkung passend für Rohrverschraubungen DIN 2353 und DKS/DKOS

Heavy duty
Connection thread: outer thread 24° chamfer suitable for pipe fittings DIN 2353 and DKS/DKOS

BG Series	RA PJ	Anschlussgewinde Connection thread	Kupplungsgewinde Coupling thread	PN (bar)	Vgl.-Nr. Ref.-No.	Art.-Nr. Item-No.
2	S10	M 18X1,5	Rd 32X3	315	34 08 59	**413 120**
2	S12	M 20X1,5	Rd 32X3	315	34 08 60	**413 121**
2	S14	M 22X1,5	Rd 32X3	315	34 08 61	**413 122**
3	S16	M 24X1,5	Rd 48X3	315	34 08 62	**413 124**
3	S20	M 30X2	Rd 48X3	315	34 08 63	**413 125**
6	S25	M 36X2	Rd 60X3	160	34 08 64	**413 126**
6	S30	M 42X2	Rd 60X3	160	34 08 65	**413 127**

ARGUS Rohrleitungskupplungen - Loshälften
ARGUS pipe couplings - male



Leichte Baureihe
Anschlussgewinde: Außengewinde mit 24° Aussenkung passend für Rohrverschraubungen DIN 2353 und DKL/DKOL
Baugröße 6 mit Handrad

Light duty
Connection thread: outer thread 24° chamfer suitable for pipe fittings DIN 2353 and DKL/DKOL
Series 6 with hand wheel

BG Series	RA PJ	Anschlussgewinde Connection thread	Kupplungsgewinde Coupling thread	PN (bar)	Vgl.-Nr. Ref.-No.	Art.-Nr. Item-No.
2	L08	M 14X1,5	Rd 32X3	315	34 08 45	**413 210**
2	L10	M 16X1,5	Rd 32X3	315	34 08 46	**413 211**
2	L12	M 18X1,5	Rd 32X3	315	34 08 47	**413 212**
3	L15	M 22X1,5	Rd 48X3	315	34 08 48	**413 214**
3	L18	M 26X1,5	Rd 48X3	315	34 08 49	**413 215**
6	L22	M 30X2	Rd 60X3	160	34 08 50	**413 216**
6	L28	M 36X2	Rd 60X3	160	34 08 51	**413 217**

ARGUS Rohrleitungskupplungen - Loshälften
ARGUS pipe couplings - male

Schwere Baureihe
Anschlussgewinde: Außengewinde mit 24° Aussenkung passend für Rohrverschraubungen DIN 2353 und DKS/DKOS
Baugröße 6 mit Handrad

Heavy duty
Connection thread: outer thread 24° chamfer suitable for pipe fittings DIN 2353 and DKS/DKOS
Series 6 with hand wheel



BG Series	RA PJ	Anschlussgewinde Connection thread	Kupplungsgewinde Coupling thread	PN (bar)	Vgl.-Nr. Ref.-No.	Art.-Nr. Item-No.
2	S10	M 18X1,5	Rd 32X3	315	34 08 66	**413 220**
2	S12	M 20X1,5	Rd 32X3	315	34 08 67	**413 221**
2	S14	M 22X1,5	Rd 32X3	315	34 08 68	**413 222**
3	S16	M 24X1,5	Rd 48X3	315	34 08 69	**413 224**
3	S20	M 30X2	Rd 48X3	315	34 08 70	**413 225**
6	S25	M 36X2	Rd 60X3	160	34 08 71	**413 226**
6	S30	M 42X2	Rd 60X3	160	34 08 72	**413 227**

ARGUS Abreißkupplungen - Festhälften
ARGUS breakaway couplings - female

Leichte Baureihe
Anschlussgewinde: Außengewinde mit 24° Aussenkung passend für Rohrverschraubungen DIN 2353 und DKL/DKOL

Light duty
Connection thread: outer thread 24° chamfer suitable for pipe fittings DIN 2353 and DKL/DKOL



BG Series	RA PJ	Anschlussgewinde Connection thread	Kupplungsgewinde Coupling thread	PN (bar)	Vgl.-Nr. Ref.-No.	Art.-Nr. Item-No.
2	L08	M 14X1,5	Rd 32X3	315	34 08 87	**414 010**
2	L10	M 16X1,5	Rd 32X3	315	34 08 88	**414 011**
2	L12	M 18X1,5	Rd 32X3	315	34 08 89	**414 012**
3	L15	M 22X1,5	Rd 48X3	315	34 08 90	**414 014**
3	L18	M 26X1,5	Rd 48X3	315	34 08 91	**414 015**
6	L22	M 30X2	Rd 60X3	160	34 08 92	**414 016**

Schwere Baureihe
Anschlussgewinde: Außengewinde mit 24° Aussenkung passend für Rohrverschraubungen DIN 2353 und DKS/DKOS

Heavy duty
Connection thread: outer thread 24° chamfer suitable for pipe fittings DIN 2353 and DKS/DKOS



BG Series	RA PJ	Anschlussgewinde Connection thread	Kupplungsgewinde Coupling thread	PN (bar)	Vgl.-Nr. Ref.-No.	Art.-Nr. Item-No.
2	S10	M 18X1,5	Rd 32X3	315	34 09 01	**414 020**
2	S12	M 20X1,5	Rd 32X3	315	34 09 02	**414 021**
2	S14	M 22X1,5	Rd 32X3	315	34 09 03	**414 022**
3	S16	M 24X1,5	Rd 48X3	315	34 09 04	**414 024**
3	S20	M 30X2	Rd 48X3	315	34 09 05	**414 025**
6	S25	M 36X2	Rd 60X3	160	34 09 06	**414 026**

ARGUS Abreißkupplungen - Loshälften
ARGUS breakaway couplings - male



Leichte Baureihe
Anschlussgewinde: Außengewinde mit 24° Aussenkung passend für Rohrverschraubungen DIN 2353 und DKL/DKOL
Baugröße 6 mit Handrad

Light duty
Connection thread: outer thread 24° chamfer suitable for pipe fittings DIN 2353 and DKL/DKOL
Series 6 with hand wheel

BG Series	RA PJ	Anschlussgewinde Connection thread	Kupplungsgewinde Coupling thread	PN (bar)	Vgl.-Nr. Ref.-No.	Art.-Nr. Item-No.
2	L08	M 14X1,5	Rd 32X3	315	34 08 94	**414 110**
2	L10	M 16X1,5	Rd 32X3	315	34 08 95	**414 111**
2	L12	M 18X1,5	Rd 32X3	315	34 08 96	**414 112**
3	L15	M 22X1,5	Rd 48X3	315	34 08 97	**414 114**
3	L18	M 26X1,5	Rd 48X3	315	34 08 98	**414 115**
6	L22	M 30X2	Rd 60X3	160	34 08 99	**414 116**



Schwere Baureihe
Anschlussgewinde: Außengewinde mit 24° Aussenkung passend für Rohrverschraubungen DIN 2353 und DKS/DKOS
Baugröße 6 mit Handrad

Heavy duty
Connection thread: outer thread 24° chamfer suitable for pipe fittings DIN 2353 and DKS/DKOS
Series 6 with hand wheel

BG Series	RA PJ	Anschlussgewinde Connection thread	Kupplungsgewinde Coupling thread	PN (bar)	Vgl.-Nr. Ref.-No.	Art.-Nr. Item-No.
2	S10	M 18X1,5	Rd 32X3	315	34 09 08	**414 120**
2	S12	M 20X1,5	Rd 32X3	315	34 09 09	**414 121**
2	S14	M 22X1,5	Rd 32X3	315	34 09 10	**414 122**
3	S16	M 24X1,5	Rd 48X3	315	34 09 11	**414 124**
3	S20	M 30X2	Rd 48X3	315	34 09 12	**414 125**
6	S30	M 42X2	Rd 60X3	160	34 09 14	**414 127**

Nippelventileinsätze für ARGUS Rohrleitungs- und Abreißkupplungen - Loshälften
Nipple valve inserts for ARGUS pipe and breakaway couplings - male



Leichte Baureihe
Anschlussgewinde: Außengewinde mit 24° Aussenkung passend für Rohrverschraubungen DIN 2353 und DKL/DKOL

Light duty
Connection thread: outer thread 24° chamfer suitable for pipe fittings DIN 2353 and DKL/DKOL

BG Series	RA PJ	Anschlussgewinde Connection thread	PN (bar)	Vgl.-Nr. Ref.-No.	Art.-Nr. Item-No.
2	L12	M 18X1,5	315	34 09 20	**413 412**
3	L15	M 22X1,5	315	34 09 43	**413 414**
3	L18	M 26X1,5	315	34 09 44	**413 415**
6	L22	M 30X2	160	34 09 38	**413 416**
6	L28	M 36X2	160	34 09 35	**413 417**

Nippelventileinsätze für ARGUS Rohrleitungs- und Abreißkupplungen - Loshälften
Nipple valve inserts for ARGUS pipe and breakaway couplings - male

Schwere Baureihe
Anschlussgewinde: Außengewinde mit 24° Aussenkung passend für Rohrverschraubungen DIN 2353 und DKS/DKOS

Heavy duty
Connection thread: outer thread 24° chamfer suitable for pipe fittings DIN 2353 and DKS/DKOS



BG Series	RA PJ	Anschlussgewinde Connection thread	PN (bar)	Vgl.-Nr. Ref.-No.	Art.-Nr. Item-No.
2	S12	M 20X1,5	315	34 09 46	**413 421**
2	S14	M 22X1,5	315	34 09 22	**413 422**
3	S16	M 24X1,5	315	34 09 33	**413 424**
3	S20	M 30X2	160	34 09 47	**413 425**
6	S25	M 36X2	160	34 09 40	**413 426**

Staubschutze für ARGUS Rohrleitungs- und Abreißkupplungen - Loshälften
Dust protection for ARGUS pipe and breakaway couplings - male

Halterung und Staubschutz für Loshälften in entkuppeltem Zustand
Lieferumfang: komplett mit Blindstutzen
Holder and dust caps for male couplings when uncoupled
Scope of delivery: complete with blind socket



BG Series	Kupplungsgewinde Coupling thread	Ø Schottgewinde (mm) Ø bulkhead thread (mm)	Art.-Nr. Item-No.
2	Rd 32X3	M 30X1	**413 330**
3	Rd 48X3	M 45X1,5	**413 331**
6	Rd 60X3	M 56X1,5	**413 332**

F

Staubschutze für ARGUS Rohrleitungs- und Abreißkupplungen - Fest- und Loshälften
Dust protection for ARGUS pipe and breakaway couplings - male and female

Anwendung: nur in entkuppeltem Zustand
Baugröße 6 aus Guß
Application: only when uncoupled
Series 6 made from cast



BG Series	Vgl.-Nr. Ref.-No.	Art.-Nr. Item-No.
2	34 08 00	**413 300**
3	34 08 01	**413 302**
6	34 08 02	**413 303**

Haltebleche für ARGUS Abreißkupplungen - Festhälften
Retaining plates for ARGUS breakaway couplings - female



BG Series	Bef. Bohrung-Ø (mm) Mounting hole-Ø (mm)	Innen-Ø (mm) Inside-Ø (mm)	Art.-Nr. Item-No.
2	6,0	50	**414 200**
3	8,0	70	**414 201**

ARGUS Blindstutzen für Staubschutze - Loshälften
ARGUS blind sockets for dust protection - male



BG Series	Kupplungsgewinde Coupling thread	Ø Schottgewinde (mm) Ø bulkhead thread (mm)	Vgl.-Nr. Ref.-No.	Art.-Nr. Item-No.
2	Rd 32X3	M 30X1	34 08 03	**413 310**
3	Rd 48X3	M 45X1,5	34 08 04	**413 312**
6	Rd 60X3	M 56X1,5	34 08 05	**413 313**

ARGUS Sechskantmuttern für Blindstutzen - Loshälften
ARGUS hexagonal nuts for blind sockets - male



BG Series	Ø Schottgewinde (mm) Ø bulkhead thread (mm)	Vgl.-Nr. Ref.-No.	Art.-Nr. Item-No.
2	M 30X1	34 08 06	**413 320**
3	M 45X1,5	34 08 07	**413 322**
6	M 56X1,5	34 08 08	**413 323**

Dichtsätze für ARGUS Rohrleitungs- und Abreißkupplungen - Festhälften
Sealing kits for ARGUS pipe and breakaway couplings - female

BG Series	Art.-Nr. Item-No.
2	**415 125**
3	**415 126**



O-Ringe für ARGUS Rohrleitungs- und Abreißkupplungen - Festhälften
O-rings for ARGUS pipe and breakaway couplings - female

BG Series	Innen-Ø (mm) Inside-Ø (mm)	Schnur-Ø (mm) Cord-Ø (mm)	Vgl.-Nr. Ref.-No.	Art.-Nr. Item-No.
2	17	2	15 00 06	**416 120 017**
2	22	1,5	15 02 24	**416 115 022**
3	30	3	15 00 74	**416 130 030**
3	37	2	15 02 37	**416 120 037**
6	40	3	15 00 41	**416 130 040**
6	47	2,5	15 02 59	**416 125 047**



F

Dichtscheiben für ARGUS Rohrleitungs- und Abreißkupplungen - Festhälften
Sealing washers for ARGUS pipe and breakaway couplings - female

BG Series	Vgl.-Nr. Ref.-No.	Art.-Nr. Item-No.
2	32 07 85	**415 120**
3	32 08 09	**415 121**
6	32 08 83	**415 122**



Dichtsätze für ARGUS Rohrleitungs- und Abreißkupplungen - Loshälften
Sealing kits for ARGUS pipe and breakaway couplings - male



BG Series	Art.-Nr. Item-No.
2	**415 135**
3	**415 136**

O-Ringe für ARGUS Rohrleitungs- und Abreißkupplungen - Loshälften
O-rings for ARGUS pipe and breakaway couplings - male



BG Series	Innen-Ø (mm) Inside-Ø (mm)	Schnur-Ø (mm) Cord-Ø (mm)	Vgl.-Nr. Ref.-No.	Art.-Nr. Item-No.
2	17	2	15 00 06	**416 120 017**
3	30	3	15 00 74	**416 130 030**
6	40	3	15 00 41	**416 130 040**

Stützringe für ARGUS Rohrleitungs- und Abreißkupplungen - Loshälften
Support rings for ARGUS pipe and breakaway couplings - male



BG Series	Vgl.-Nr. Ref.-No.	Art.-Nr. Item-No.
2	32 07 86	**415 117**
3	32 08 10	**415 118**

Dichtringe für ARGUS Rohrleitungs- und Abreißkupplungen - Loshälften
Sealing rings for ARGUS pipe and breakaway couplings - male

BG Series	**Außen-Ø (mm)** Outer-Ø (mm)	**Innen-Ø (mm)** Inside-Ø (mm)	**Stärke (mm)** Thickness (mm)	**Vgl.-Nr.** Ref.-No.	**Art.-Nr.** Item-No.
2	15,3	12	1.5	32 08 36	**415 130**
3	26,7	20,1	2	32 08 58	**415 131**



F



Bremsleitungskupplungen
Brake line couplings

Seite
Page




Bremsleitungssteckkupplungen NFU 16006 und ISO 5676 **240**
Brake line plug couplings NFU 16006 and ISO 5676




Bremsleitungsschraubkupplungen **242**
Brake line screw couplings

G

Baugrößenbestimmung
Series determination





WICHTIG
Zur Bestimmung der Baugröße messen Sie bitte bei Muffen den Außendurchmesser der Schiebehülse und bei Steckern den Außendurchmesser des vorderen Steckerteils.

IMPORTANT
To determine the series please measure the outer diameter of the sleeve insert in the case of female couplings and the outer diameter of the front plug section in the case of male couplings.

Bremsleitungssteckkupplungen - Muffen
Brake line plug couplings - female



Innengewinde: Whitworth Rohrgewinde (BSPP), zylindrisch
Lieferzustand: inklusive Staubschutz
Norm: NFU 16006 und ISO 5676
Inner thread: Whitworth pipe thread (BSPP), cylindrical
Delivery condition: including dust protection
Norm: NFU 16006 and ISO 5676

BG Series	IG IT	Ø (mm)	Durchfluss (l/min) Flow rate (l/min)	PN (bar)	SW AF	Art.-Nr. Item-No.
3	G 3/8"-19	44	48	150	27	**405 350**
3	G 1/2"-14	44	48	150	27	**405 351**



Innengewinde: metrisches Feingewinde, zylindrisch
Lieferzustand: inklusive Staubschutz
Norm: NFU 16006 und ISO 5676
Inner thread: metric fine thread, cylindrical
Delivery condition: including dust protection
Norm: NFU 16006 and ISO 5676

BG Series	IG IT	Ø (mm)	Durchfluss (l/min) Flow rate (l/min)	PN (bar)	SW AF	Art.-Nr. Item-No.
3	M 18X1,5	44	48	150	27	**405 352**

Bremsleitungssteckkupplungen - Stecker
Brake line plug couplings - male



Leichte Baureihe
Anschlussgewinde: Außengewinde mit 24° Aussenkung passend für Rohrverschraubungen DIN 2353 und DKL/DKOL
Norm: NFU 16006 und ISO 5676

Light duty
Connection thread: outer thread 24° chamfer suitable for pipe fittings DIN 2353 and DKL/DKOL
Norm: NFU 16006 and ISO 5676

BG Series	RA PJ	Anschlussgewinde Connection thread	Ø (mm)	Durchfluss (l/min) Flow rate (l/min)	PN (bar)	SW AF	Art.-Nr. Item-No.
3	L12	M 18X1,5	30	48	150	32	**405 365**
3	L15	M 22X1,5	30	48	150	32	**405 366**



Leichte Baureihe mit Schottgewinde
Anschlussgewinde: Außengewinde mit 24° Aussenkung passend für Rohrverschraubungen DIN 2353 und DKL/DKOL
Norm: NFU 16006 und ISO 5676

Light duty with bulkhead thread
Connection thread: outer thread 24° chamfer suitable for pipe fittings DIN 2353 and DKL/DKOL
Norm: NFU 16006 and ISO 5676

BG Series	RA PJ	Anschlussgewinde Connection thread	Ø (mm)	Durchfluss (l/min) Flow rate (l/min)	PN (bar)	SW AF	Art.-Nr. Item-No.
3	L12	M 18X1,5	30	48	150	32	**405 360**
3	13,5	M 20X1,5	30	48	150	32	**405 361**
3	L15	M 22X1,5	30	48	150	32	**405 362**

Bremsleitungssteckkupplungen - Stecker
Brake line plug couplings - male

Anschlussgewinde: Whitworth-Rohrgewinde (BSPP), zylindrisch mit 60° Aussenkung und Einschraubzapfen DIN 3852 (Form A) für Dichtung
Norm: NFU 16006 und ISO 5676
Connection thread: Whitworth pipe thread (BSPP), cylindrical with 60° chamfer and screw-in plug DIN 3852 (form A) for sealing
Norm: NFU 16006 and ISO 5676



BG Series	Anschlussgewinde Connection thread	Ø (mm)	Durchfluss (l/min) Flow rate (l/min)	PN (bar)	SW AF	Art.-Nr. Item-No.
3	G 1/2"-14	30	48	150	32	**405 363**

Innengewinde: Whitworth Rohrgewinde (BSPP), zylindrisch
Norm: NFU 16006 und ISO 5676
Inner thread: Whitworth pipe thread (BSPP), cylindrical
Norm: NFU 16006 and ISO 5676



BG Series	IG IT	Ø (mm)	Durchfluss (l/min) Flow rate (l/min)	PN (bar)	SW AF	Art.-Nr. Item-No.
3	G 1/2"-14	30	48	150	32	**405 364**

Staubschutze für Bremsleitungssteckkupplungen - Muffen
Dust protection for brake line plug couplings - female

Werkstoff: Stahl
Norm: NFU 16006 und ISO 5676
Material: steel
Norm: NFU 16006 and ISO 5676



BG Series	Art.-Nr. Item-No.
3	**405 370**

G

Staubschutze für Bremsleitungssteckkupplungen - Stecker
Dust protection for brake line plug couplings - male



Werkstoff: PVC
Norm: NFU 16006 und ISO 5676
Material: PVC
Norm: NFU 16006 and ISO 5676

BG Series	Farbe Colour	Art.-Nr. Item-No.
3	Grau / Grey / Gris	**405 369**

Bremsleitungsschraubkupplungen - Muffen
Brake line screw couplings - female



Innengewinde: Whitworth Rohrgewinde (BSPP), zylindrisch
Anwendung: unter Druck kuppelbar
Inner thread: Whitworth pipe thread (BSPP), cylindrical
Application: connectable under pressure

BG Series	IG IT	Kupplungsgewinde Coupling thread	Durchfluss (l/min) Flow rate (l/min)	PN (bar)	Art.-Nr. Item-No.
3	G 3/8"-19	Rd 36X2	48	200	**406 23 03 33**



Innengewinde: metrisches Feingewinde, zylindrisch
Anwendung: unter Druck kuppelbar
Inner thread: metric fine thread, cylindrical
Application: connectable under pressure

BG Series	IG IT	Kupplungsgewinde Coupling thread	Durchfluss (l/min) Flow rate (l/min)	PN (bar)	Art.-Nr. Item-No.
3	M 18X1,5	Rd 36X2	48	200	**406 23 03 05**

Leichte Baureihe

Anschlussgewinde: Außengewinde mit 24° Aussenkung passend für Rohrverschraubungen DIN 2353 und DKL/DKOL
Anwendung: unter Druck kuppelbar

Light duty

Connection thread: outer thread 24° chamfer suitable for pipe fittings DIN 2353 and DKL/DKOL
Application: connectable under pressure



BG Series	**RA** PJ	**Anschlussgewinde** Connection thread	**Kupplungsgewinde** Coupling thread	**Durchfluss (l/min)** Flow rate (l/min)	**PN (bar)**	**Art.-Nr.** Item-No.
3	L12	M 18X1,5	Rd 36X2	48	200	**406 24 53 18**
3	L15	M 22X1,5	Rd 36X2	48	200	**406 24 53 22**

Leichte Baureihe mit Schottgewinde

Anschlussgewinde: Außengewinde mit 24° Aussenkung passend für Rohrverschraubungen DIN 2353 und DKL/DKOL
Anwendung: unter Druck kuppelbar

Light duty with bulkhead thread

Connection thread: outer thread 24° chamfer suitable for pipe fittings DIN 2353 and DKL/DKOL
Application: connectable under pressure



BG Series	**RA** PJ	**Anschlussgewinde** Connection thread	**Kupplungsgewinde** Coupling thread	**Durchfluss (l/min)** Flow rate (l/min)	**PN (bar)**	**Art.-Nr.** Item-No.
3	L12	M 18X1,5	Rd 36X2	48	200	**406 24 23 18**
3	13,4	M 20X1,5	Rd 36X2	48	200	**406 24 23 20**
3	L15	M 22X1,5	Rd 36X2	48	200	**406 24 23 22**

Leichte Baureihe mit Schottgewinde

Anschlussgewinde: Außengewinde mit 24° Aussenkung passend für Rohrverschraubungen DIN 2353 und DKL/DKOL
Anwendung: unter Druck kuppelbar

Light duty with bulkhead thread

Connection thread: outer thread 24° chamfer suitable for pipe fittings DIN 2353 and DKL/DKOL
Application: connectable under pressure



BG Series	**RA** PJ	**Anschlussgewinde** Connection thread	**Kupplungsgewinde** Coupling thread	**Durchfluss (l/min)** Flow rate (l/min)	**PN (bar)**	**Ø Schottgewinde (mm)** Ø bulkhead thread (mm)	**Art.-Nr.** Item-No.
3	L10	M 16X1,5	Rd 36X2	48	200	M 20X1,5	**406 24 33 16**
3	L12	M 18X1,5	Rd 36X2	48	200	M 20X1,5	**406 24 33 18**

Anschlussgewinde: Whitworth-Rohrgewinde (BSPP), zylindrisch mit 60° Aussenkung und Einschraubzapfen DIN 3852 (Form A) für Dichtung
Anwendung: unter Druck kuppelbar
Connection thread: Whitworth pipe thread (BSPP), cylindrical with 60° chamfer and screw-in plug DIN 3852 (form A) for sealing
Application: connectable under pressure



BG Series	**Anschlussgewinde** Connection thread	**Kupplungsgewinde** Coupling thread	**Durchfluss (l/min)** Flow rate (l/min)	**PN (bar)**	**Art.-Nr.** Item-No.
3	G 1/2"-14	Rd 36X2	48	200	**406 24 13 34**

G

Bremsleitungsschraubkupplungen - Stecker
Brake line screw couplings - male



Anschlussgewinde: Schottgewinde mit 74° Außenkonus, amerikanisches Normgewinde UNF-UN
Anwendung: unter Druck kuppelbar
Connection thread: bulkhead thread with 74° external cone, American standard thread UNF-UN
Application: connectable under pressure

BG Series	Anschlussgewinde Connection thread	Kupplungsgewinde Coupling thread	Durchfluss (l/min) Flow rate (l/min)	PN (bar)	Art.-Nr. Item-No.
3	3/4"-16 UNF	Rd 36X2	48	200	**406 24 63 44**
3	7/8"-14 UNF	Rd 36X2	48	200	**406 24 63 45**



Außengewinde: Amerikanisches Normgewinde UNF-UN
Anwendung: unter Druck kuppelbar
Outer thread: American standard thread UNF-UN
Application: connectable under pressure

BG Series	AG OT	Kupplungsgewinde Coupling thread	Durchfluss (l/min) Flow rate (l/min)	PN (bar)	Art.-Nr. Item-No.
3	3/4"-16 UNF	Rd 36X2	48	200	**406 24 43 44**



Innengewinde: Whitworth Rohrgewinde (BSPP), zylindrisch
Anwendung: unter Druck kuppelbar
Inner thread: Whitworth pipe thread (BSPP), cylindrical
Application: connectable under pressure

BG Series	IG IT	Kupplungsgewinde Coupling thread	Durchfluss (l/min) Flow rate (l/min)	PN (bar)	Art.-Nr. Item-No.
3	G 1/2"-14	Rd 36X2	48	200	**406 24 03 34**

Staubschutze für Bremsleitungsschraubkupplungen - Stecker
Dust protection for brake line screw couplings - male



Werkstoff: PVC
Material: PVC

BG Series	Farbe Colour	Kupplungsgewinde Coupling thread	Art.-Nr. Item-No.
3	Gelb / Yellow / Jaune	Rd 36X2	**406 24 90 03**

Multikupplungen
Multi couplings

Seite
Page

 
MultiFaster 2-fach 247
MultiFaster 2-way

 
MultiFaster 3-fach 256
MultiFaster 3-way

 
MultiFaster 4-fach 257
MultiFaster 4-way

 
MultiFaster 6-fach 277
MultiFaster 6-way

 
MultiFaster 8-fach 281
MultiFaster 8-way

 
MultiFaster Zubehör 285
MultiFaster accessories

 
Multi-X 2-fach 290
Multi-X 2-way

 
Multi-X 4-fach 295
Multi-X 4-way

 
Multi-X 6-fach 299
Multi-X 6-way

H

Multikupplungen
Multi couplings

Seite
Page




Multi-X Zubehör 300
Multi-X accessories




PMK Multikupplungen 308
PMK multi couplings



Leichte Baureihe

Anschlussgewinde: Außengewinde mit 24° Aussenkung passend für Rohrverschraubungen DIN 2353 und DKL/DKOL

Light duty

Connection thread: outer thread 24° chamfer suitable for pipe fittings DIN 2353 and DKL/DKOL



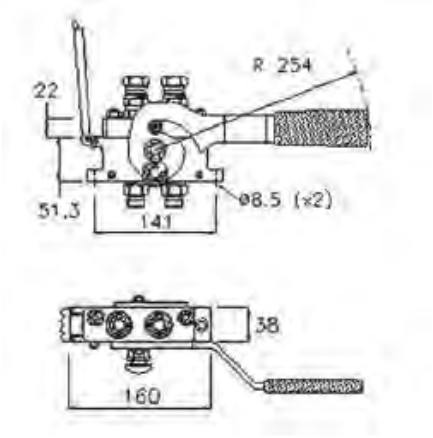

BG Series	**RA** PJ	**Anschlussgewinde** Connection thread	**Block**	**HY-Kupplungen** HY couplings	**Durchfluss (l/min)** Flow rate (l/min)	**PN (bar)**	**Vgl.-Nr.** Ref.-No.	**Art.-Nr.** Item-No.
2	L12	M 18X1,5	2PB06	2	2x 40	250	2PB06-2-2/18F C	**409 20 22 17**
2	L15	M 22X1,5	2PB06	2	2x 40	250	2PB06-2-2/22F C	**409 20 22 21**

Innengewinde: Whitworth Rohrgewinde (BSPP), zylindrisch
Inner thread: Whitworth pipe thread (BSPP), cylindrical



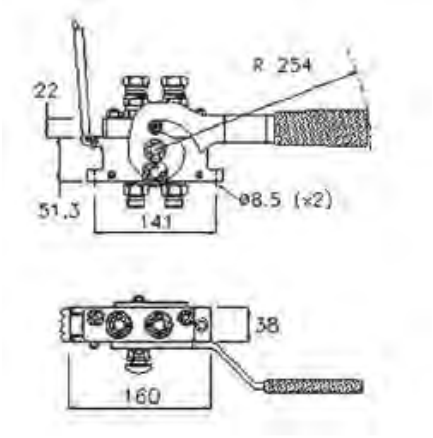

BG Series	**IG** IT	**Block**	**HY-Kupplungen** HY couplings	**Durchfluss (l/min)** Flow rate (l/min)	**PN (bar)**	**Vgl.-Nr.** Ref.-No.	**Art.-Nr.** Item-No.
2	G 1/2"-14	2PB06	2	2x 40	250	2PB06-2-12G F C	**409 20 22 31**
2	G 3/8"-19	2PB06	2	2x 40	250	2PB06-2-38G F C	**409 20 22 33**

H

Leichte Baureihe

Anschlussgewinde: Außengewinde mit 24° Aussenkung passend für Rohrverschraubungen DIN 2353 und DKL/DKOL

Light duty

Connection thread: outer thread 24° chamfer suitable for pipe fittings DIN 2353 and DKL/DKOL



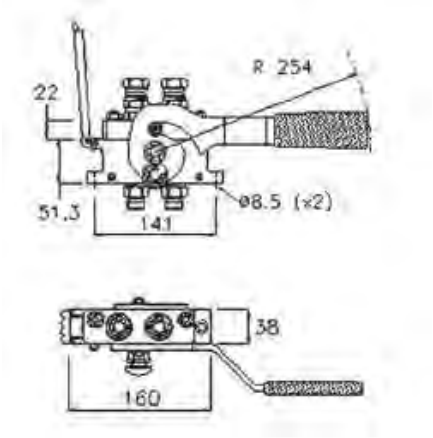

BG Series	RA PJ	Anschlussgewinde Connection thread	Block	HY-Kupplungen HY couplings	Durchfluss (l/min) Flow rate (l/min)	PN (bar)	Vgl.-Nr. Ref.-No.	Art.-Nr. Item-No.
2	L12	M 18X1,5	2PB06	2	2x 40	250	2PB06-2-2/18M C	**409 21 22 17**
2	L15	M 22X1,5	2PB06	2	2x 40	250	2PB06-2-2/22M C	**409 21 22 21**

Innengewinde: Whitworth Rohrgewinde (BSPP), zylindrisch
Inner thread: Whitworth pipe thread (BSPP), cylindrical



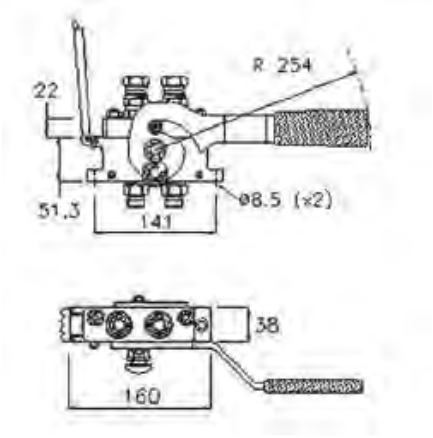

BG Series	IG IT	Block	HY-Kupplungen HY couplings	Durchfluss (l/min) Flow rate (l/min)	PN (bar)	Vgl.-Nr. Ref.-No.	Art.-Nr. Item-No.
2	G 1/2"-14	2PB06	2	2x 40	250	2PB06-2-12G M C	**409 21 22 31**
2	G 3/8"-19	2PB06	2	2x 40	250	2PB06-2-38G M C	**409 21 22 33**

MultiFaster 2-fach DN 10 - Loshälften - unter Druck kuppelbar
MultiFaster 2-way couplings DN 10 - male - connectable under pressure

Innengewinde: Whitworth Rohrgewinde (BSPP), zylindrisch
Inner thread: Whitworth pipe thread (BSPP), cylindrical



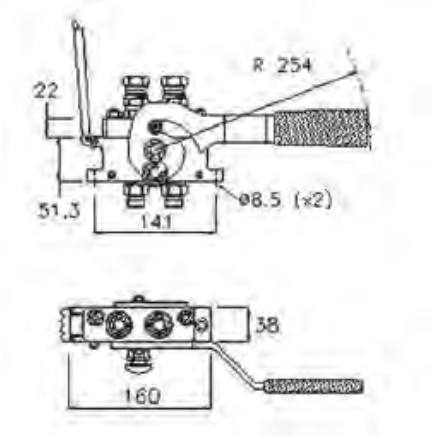

BG Series	IG IT	Block	HY-Kupplungen HY couplings	Durchfluss (l/min) Flow rate (l/min)	PN (bar)	Vgl.-Nr. Ref.-No.	Art.-Nr. Item-No.
2	G 3/8"-19	3PB06	2	2x 40	250	3PB06-2-2-38G M C	**409 21 22 37**
2	G 1/2"-14	3PB06	2	2x 40	250	3PB06-2-2-12G M C	**409 21 22 38**

MultiFaster 2-fach DN 10 - Festhälften
MultiFaster 2-way couplings DN 10 - female

Leichte Baureihe
Anschlussgewinde: Außengewinde mit 24° Aussenkung passend für Rohrverschraubungen DIN 2353 und DKL/DKOL

Light duty
Connection thread: outer thread 24° chamfer suitable for pipe fittings DIN 2353 and DKL/DKOL



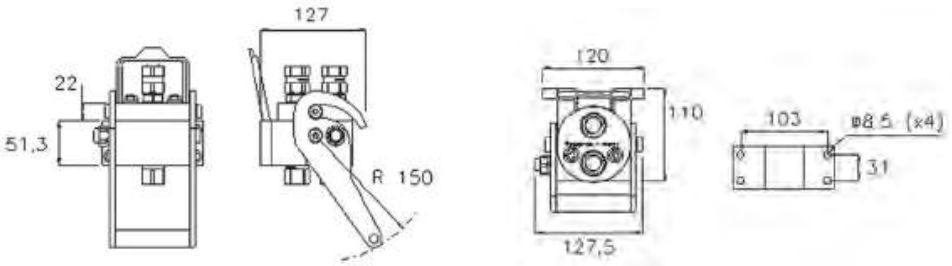

BG Series	RA PJ	Anschlussgewinde Connection thread	Block	HY-Kupplungen HY couplings	Durchfluss (l/min) Flow rate (l/min)	PN (bar)	Vgl.-Nr. Ref.-No.	Art.-Nr. Item-No.
2	L12	M 18X1,5	2P206	2	2x 40	250	2P206-2-2/18F C	**409 20 22 18**
2	L15	M 22X1,5	2P206	2	2x 40	250	2P206-2-2/22F C	**409 20 22 22**

MultiFaster 2-fach DN 10 - Festhälften
MultiFaster 2-way couplings DN 10 - female

Innengewinde: Whitworth Rohrgewinde (BSPP), zylindrisch
Inner thread: Whitworth pipe thread (BSPP), cylindrical



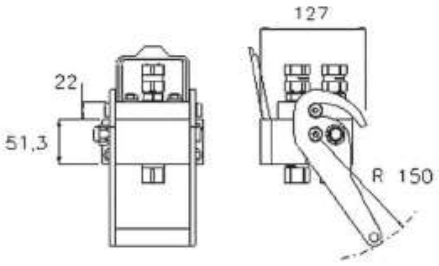

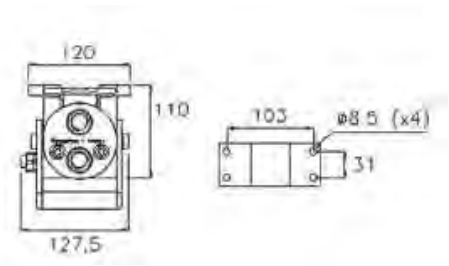

BG Series	IG IT	Block	HY-Kupplungen HY couplings	Durchfluss (l/min) Flow rate (l/min)	PN (bar)	Vgl.-Nr. Ref.-No.	Art.-Nr. Item-No.
2	G 3/8"-19	2P206	2	2x 40	250	2P206-2-38G F C	**409 20 22 32**
2	G 1/2"-14	2P206	2	2x 40	250	2P206-2-12G F C	**409 20 22 34**

MultiFaster 2-fach DN 10 - Festhälften - Winterausführung
MultiFaster 2-way couplings DN 10 - female - winter version

Innengewinde: Whitworth Rohrgewinde (BSPP), zylindrisch
Inner thread: Whitworth pipe thread (BSPP), cylindrical



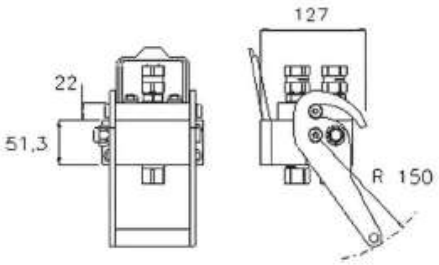

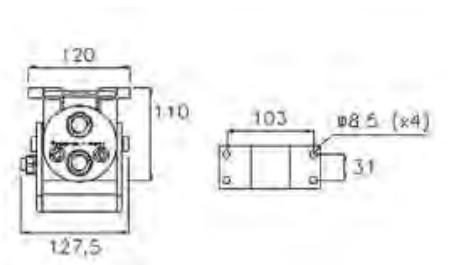

BG Series	IG IT	Block	HY-Kupplungen HY couplings	Durchfluss (l/min) Flow rate (l/min)	PN (bar)	Vgl.-Nr. Ref.-No.	Art.-Nr. Item-No.
2	G 1/2"-14	2P206G	2	2x 40	250	2P206G-2-12G F C	**409 20 22 35**

Leichte Baureihe

Anschlussgewinde: Außengewinde mit 24° Aussenkung passend für Rohrverschraubungen DIN 2353 und DKL/DKOL

Light duty

Connection thread: outer thread 24° chamfer suitable for pipe fittings DIN 2353 and DKL/DKOL



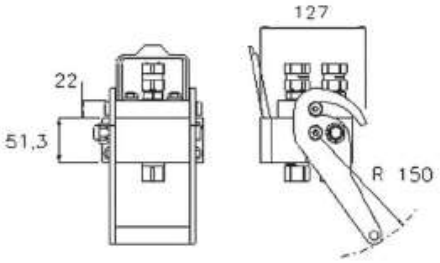

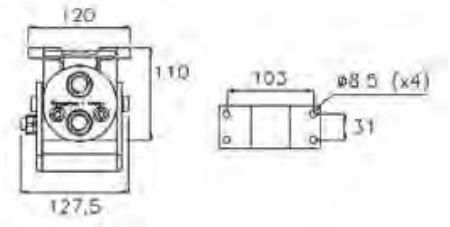

BG Series	RA PJ	Anschlussgewinde Connection thread	Block	HY-Kupplungen HY couplings	Durchfluss (l/min) Flow rate (l/min)	PN (bar)	Vgl.-Nr. Ref.-No.	Art.-Nr. Item-No.
2	L12	M 18X1,5	2P206	2	2x 40	250	2P206-2-2/18M C	**409 21 22 18**
2	L15	M 22X1,5	2P206	2	2x 40	250	2P206-2-2/22M C	**409 21 22 22**

Innengewinde: Whitworth Rohrgewinde (BSPP), zylindrisch
Inner thread: Whitworth pipe thread (BSPP), cylindrical



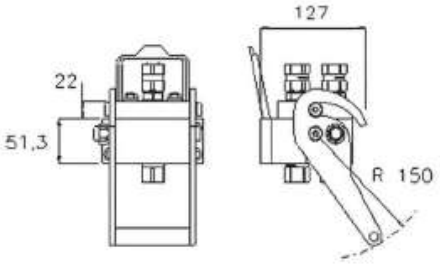

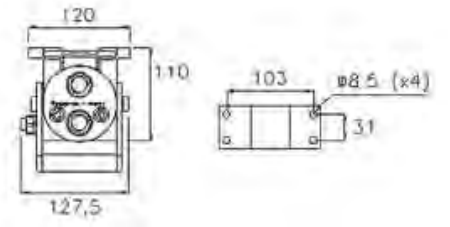

BG Series	IG IT	Block	HY-Kupplungen HY couplings	Durchfluss (l/min) Flow rate (l/min)	PN (bar)	Vgl.-Nr. Ref.-No.	Art.-Nr. Item-No.
2	G 3/8"-19	2P206	2	2x 40	250	2P206-2-38G M C	**409 21 22 32**
2	G 1/2"-14	2P206	2	2x 40	250	2P206-2-12G M C	**409 21 22 34**

H

MultiFaster 2-fach DN 10 - Loshälften - unter Druck kuppelbar
MultiFaster 2-way couplings DN 10 - male - connectable under pressure

Innengewinde: Whitworth Rohrgewinde (BSPP), zylindrisch
Inner thread: Whitworth pipe thread (BSPP), cylindrical



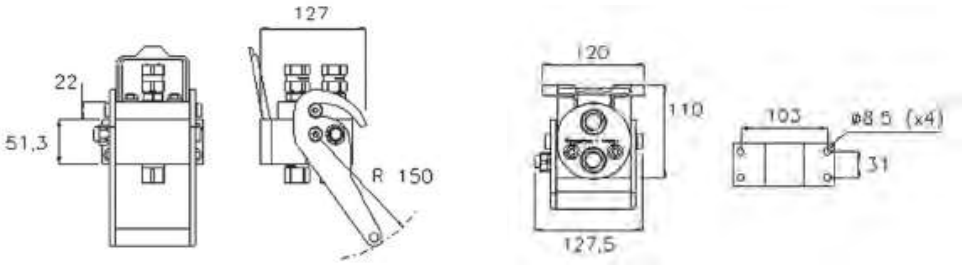

BG Series	IG IT	Block	HY-Kupplungen HY couplings	Durchfluss (l/min) Flow rate (l/min)	PN (bar)	Vgl.-Nr. Ref.-No.	Art.-Nr. Item-No.
2	G 3/8"-19	3P206	2	2x 40	250	3P206-2-38G M C	**409 21 22 35**
2	G 1/2"-14	3P206	2	2x 40	250	3P206-2-12G M C	**409 21 22 36**

MultiFaster 2-fach DN 12 - Festhälften
MultiFaster 2-way couplings DN 12 - female

Leichte Baureihe
Anschlussgewinde: Außengewinde mit 24° Aussenkung passend für Rohrverschraubungen DIN 2353 und DKL/DKOL

Light duty
Connection thread: outer thread 24° chamfer suitable for pipe fittings DIN 2353 and DKL/DKOL



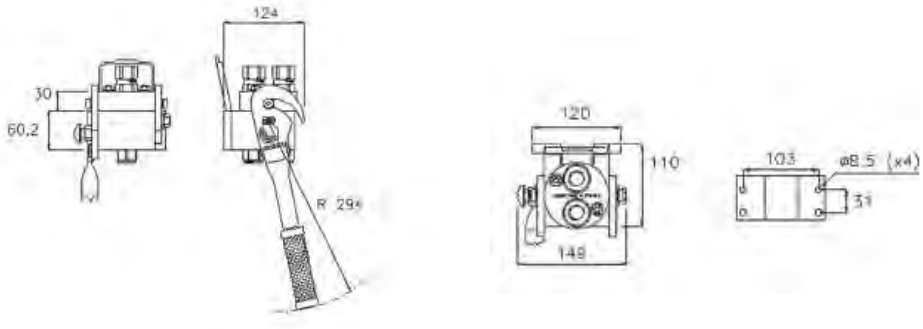

BG Series	RA PJ	Anschlussgewinde Connection thread	Block	HY-Kupplungen HY couplings	Durchfluss (l/min) Flow rate (l/min)	PN (bar)	Vgl.-Nr. Ref.-No.	Art.-Nr. Item-No.
3	L15	M 22X1,5	2P208	2	2x 70	250	2P208-2-2/22F C	**409 22 22 22**

MultiFaster 2-fach DN 12 - Festhälften
MultiFaster 2-way couplings DN 12 - female

Innengewinde: Whitworth Rohrgewinde (BSPP), zylindrisch
Inner thread: Whitworth pipe thread (BSPP), cylindrical



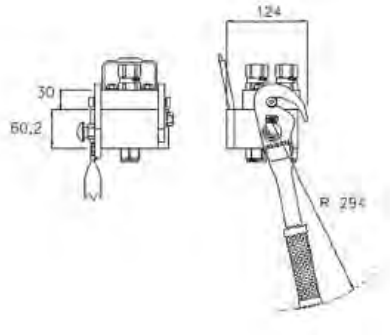

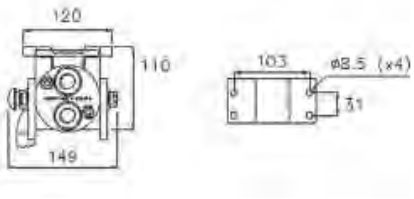

BG Series	IG IT	Block	HY-Kupplungen HY couplings	Durchfluss (l/min) Flow rate (l/min)	PN (bar)	Vgl.-Nr. Ref.-No.	Art.-Nr. Item-No.
3	G 1/2"-14	2P208	2	2x 70	250	2P208-2-12G F C	**409 22 22 34**

MultiFaster 2-fach DN 12 - Festhälften - Winterausführung
MultiFaster 2-way couplings DN12 - female - winter version

Innengewinde: Whitworth Rohrgewinde (BSPP), zylindrisch
Inner thread: Whitworth pipe thread (BSPP), cylindrical



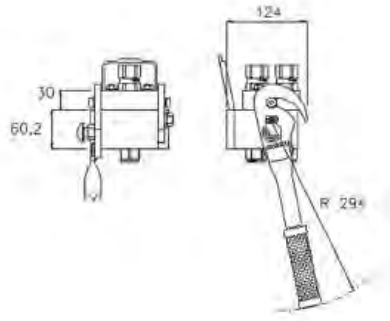

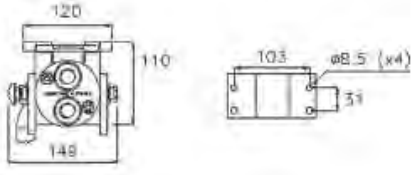

BG Series	IG IT	Block	HY-Kupplungen HY couplings	Durchfluss (l/min) Flow rate (l/min)	PN (bar)	Vgl.-Nr. Ref.-No.	Art.-Nr. Item-No.
3	G 1/2"-14	2P208G	2	2x 70	250	2P208G-2-12G F C	**409 20 23 34**

H

MultiFaster 2-fach DN 12 - Loshälften
MultiFaster 2-way couplings DN 12 - male

Leichte Baureihe
Anschlussgewinde: Außengewinde mit 24° Aussenkung passend für Rohrverschraubungen DIN 2353 und DKL/DKOL

Light duty
Connection thread: outer thread 24° chamfer suitable for pipe fittings DIN 2353 and DKL/DKOL



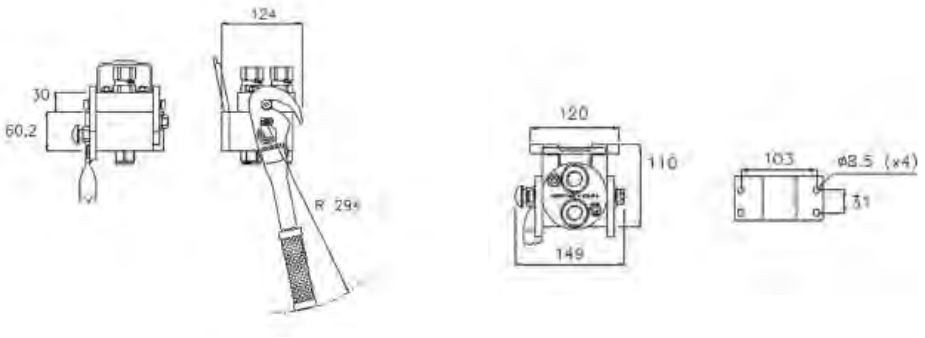

BG Series	RA PJ	Anschlussgewinde Connection thread	Block	HY-Kupplungen HY couplings	Durchfluss (l/min) Flow rate (l/min)	PN (bar)	Vgl.-Nr. Ref.-No.	Art.-Nr. Item-No.
3	L15	M 22X1,5	2P208	2	2x 70	250	2P208-2-2/22M C	**409 23 22 22**

Innengewinde: Whitworth Rohrgewinde (BSPP), zylindrisch
Inner thread: Whitworth pipe thread (BSPP), cylindrical



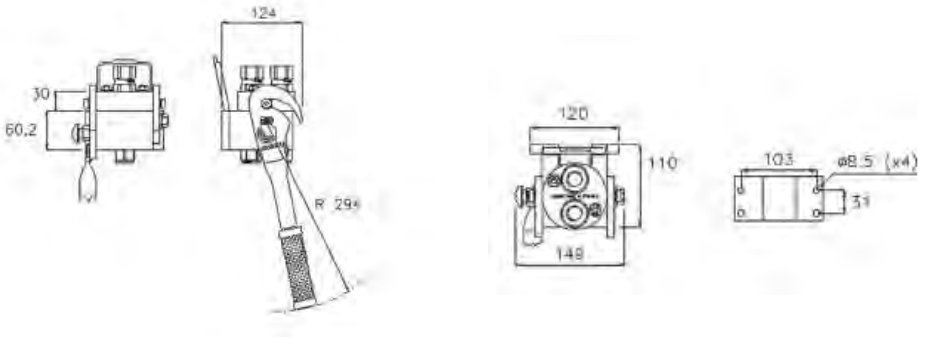

BG Series	IG IT	Block	HY-Kupplungen HY couplings	Durchfluss (l/min) Flow rate (l/min)	PN (bar)	Vgl.-Nr. Ref.-No.	Art.-Nr. Item-No.
3	G 1/2"-14	2P208	2	2x 70	250	2P208-2-12G M C	**409 23 22 34**

Leichte Baureihe

Anschlussgewinde: Außengewinde mit 24° Aussenkung passend für Rohrverschraubungen DIN 2353 und DKL/DKOL

Light duty

Connection thread: outer thread 24° chamfer suitable for pipe fittings DIN 2353 and DKL/DKOL



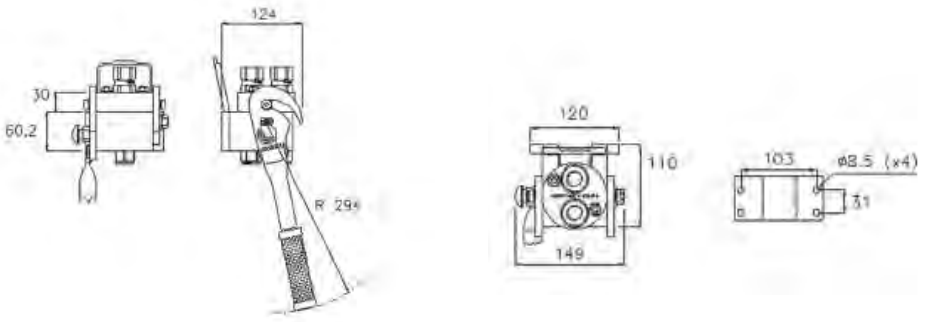

BG Series	RA PJ	Anschlussgewinde Connection thread	Block	HY-Kupplungen HY couplings	Durchfluss (l/min) Flow rate (l/min)	PN (bar)	Vgl.-Nr. Ref.-No.	Art.-Nr. Item-No.
3	L15	M 22X1,5	3P208	2	2x 70	250	3P208-2-2/22M C	**409 23 22 23**

Innengewinde: Whitworth Rohrgewinde (BSPP), zylindrisch
Inner thread: Whitworth pipe thread (BSPP), cylindrical



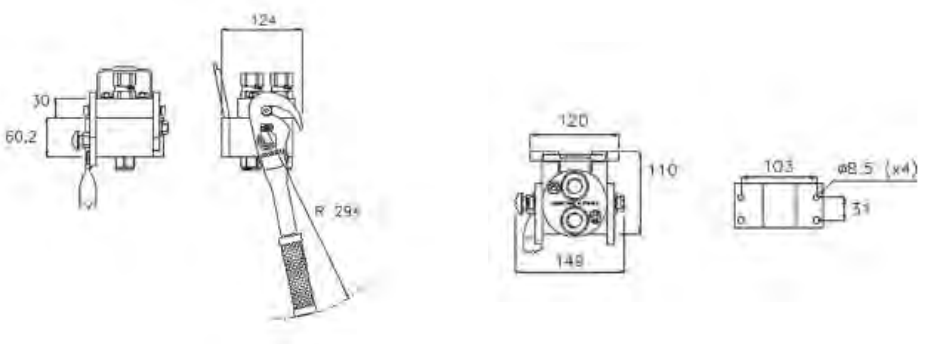

BG Series	IG IT	Block	HY-Kupplungen HY couplings	Durchfluss (l/min) Flow rate (l/min)	PN (bar)	Vgl.-Nr. Ref.-No.	Art.-Nr. Item-No.
3	G 1/2"-14	3P208	2	2x 70	250	3P208-2-12G M C	**409 23 23 34**

H

MultiFaster 3-fach DN 25 - Festhälften
MultiFaster 3-way couplings DN 25 - female

Innengewinde: Whitworth Rohrgewinde (BSPP), zylindrisch
Inner thread: Whitworth pipe thread (BSPP), cylindrical



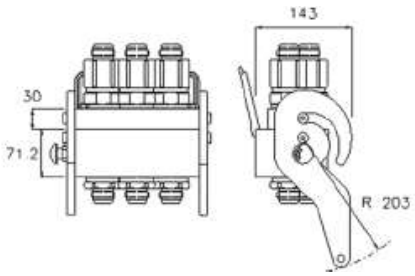

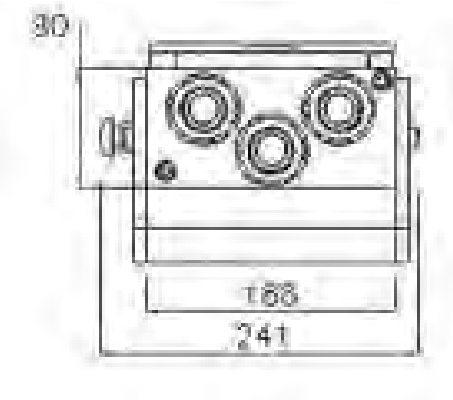

BG Series	IG IT	Block	HY-Kupplungen HY couplings	Durchfluss (l/min) Flow rate (l/min)	PN (bar)	Vgl.-Nr. Ref.-No.	Art.-Nr. Item-No.
5	G 1"-11	2P316	2	2x 150	250	2P316-2-1G F C	**409 20 23 33**
5	G 1"-11	2P316	3	3x 150	250	2P316-3-1G F C	**409 20 23 37**

MultiFaster 3-fach DN 25 - Loshälften - unter Druck kuppelbar
MultiFaster 3-way couplings DN 25 - male - connectable under pressure

Innengewinde: Whitworth Rohrgewinde (BSPP), zylindrisch
Inner thread: Whitworth pipe thread (BSPP), cylindrical



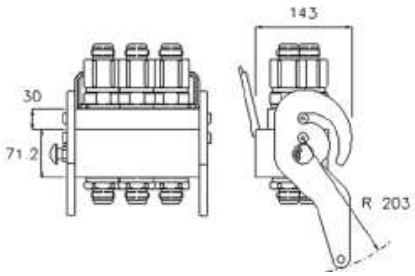

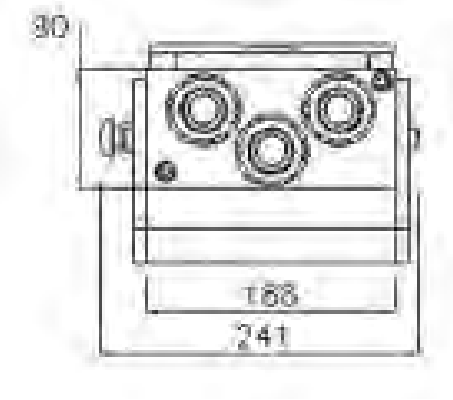

BG Series	IG IT	Block	HY-Kupplungen HY couplings	Durchfluss (l/min) Flow rate (l/min)	PN (bar)	Vgl.-Nr. Ref.-No.	Art.-Nr. Item-No.
5	G 1"-11	3P316	2	2x 150	250	3P316-2-1G M C	**409 21 23 33**
5	G 1"-11	3P316	3	3x 150	250	3P316-3-1G M C	**409 21 23 37**

MultiFaster 4-fach DN 6 - Festhälften
MultiFaster 4-way couplings DN 6 - female

Innengewinde: Whitworth Rohrgewinde (BSPP), zylindrisch
Inner thread: Whitworth pipe thread (BSPP), cylindrical



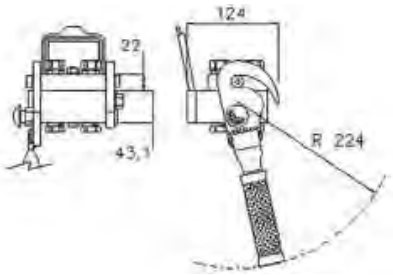

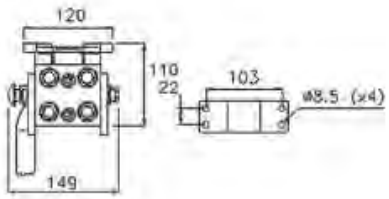

BG Series	IG IT	Block	HY-Kupplungen HY couplings	Durchfluss (l/min) Flow rate (l/min)	PN (bar)	Vgl.-Nr. Ref.-No.	Art.-Nr. Item-No.
1	G 1/4"-19	2P404	4	4x 20	250	2P404-4-14G F C	**409 20 34 31**

MultiFaster 4-fach DN 6 - Loshälften
MultiFaster 4-way couplings DN 6 - male

Innengewinde: Whitworth Rohrgewinde (BSPP), zylindrisch
Inner thread: Whitworth pipe thread (BSPP), cylindrical



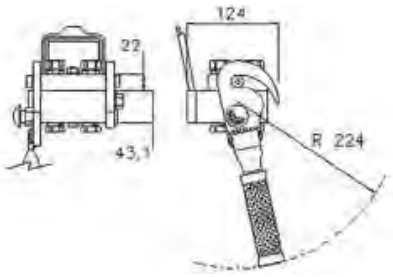

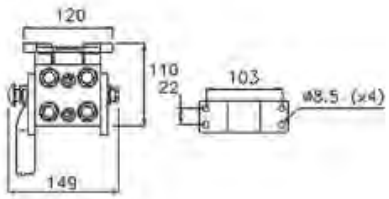

BG Series	IG IT	Block	HY-Kupplungen HY couplings	Durchfluss (l/min) Flow rate (l/min)	PN (bar)	Vgl.-Nr. Ref.-No.	Art.-Nr. Item-No.
1	G 1/4"-19	2P404	4	4x 20	250	2P404-4-14G M C	**409 20 34 32**

H

MultiFaster 4-fach DN 10 - Festhälften
MultiFaster 4-way couplings DN 10 - female

Leichte Baureihe
Anschlussgewinde: Außengewinde mit 24° Aussenkung passend für Rohrverschraubungen DIN 2353 und DKL/DKOL

Light duty
Connection thread: outer thread 24° chamfer suitable for pipe fittings DIN 2353 and DKL/DKOL



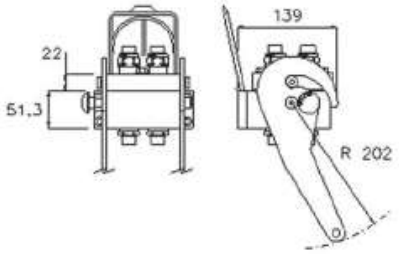

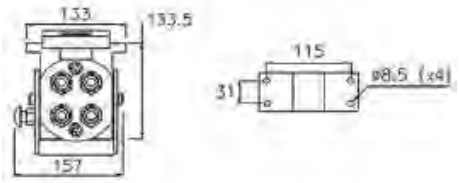

BG Series	**RA** PJ	**Anschlussgewinde** Connection thread	**Block**	**E-Sätze** E-applications	**HY-Kupplungen** HY couplings	**Durchfluss (l/min)** Flow rate (l/min)	**PN (bar)**	**Vgl.-Nr.** Ref.-No.	**Art.-Nr.** Item-No.
2	L12	M 18X1,5	2P506	-	4	4x 40	250	2P506-4-2/18F C	**409 20 34 18**
2	L15	M 22X1,5	2P506	-	4	4x 40	250	2P506-4-2/22F C	**409 20 34 22**

Innengewinde: Whitworth Rohrgewinde (BSPP), zylindrisch
Inner thread: Whitworth pipe thread (BSPP), cylindrical



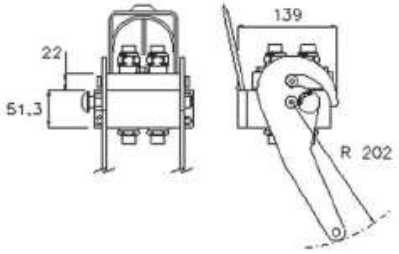

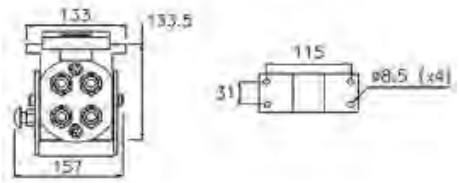

BG Series	**IG** IT	**Block**	**E-Sätze** E-applications	**HY-Kupplungen** HY couplings	**Durchfluss (l/min)** Flow rate (l/min)	**PN (bar)**	**Vgl.-Nr.** Ref.-No.	**Art.-Nr.** Item-No.
2	G 1/2"-14	2P506	-	4	4x 40	250	2P506-4-12G F C	**409 20 24 34**
2	G 3/8"-19	2P506	-	4	4x 40	250	2P506-4-38G F C	**409 20 34 33**

Leichte Baureihe

Anschlussgewinde: Außengewinde mit 24° Aussenkung passend für Rohrverschraubungen DIN 2353 und DKL/DKOL

Light duty

Connection thread: outer thread 24° chamfer suitable for pipe fittings DIN 2353 and DKL/DKOL



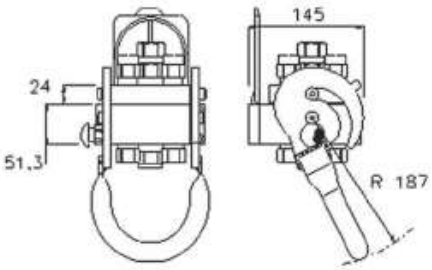

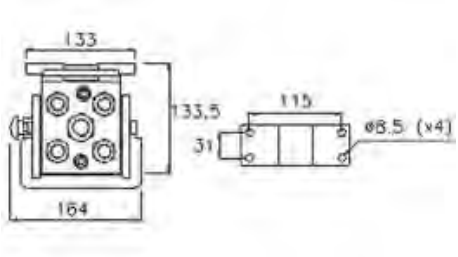

BG Series	**RA** PJ	**Anschlussgewinde** Connection thread	**Block**	**E-Sätze** E-applications	**HY-Kupplungen** HY couplings	**Durchfluss (l/min)** Flow rate (l/min)	**PN (bar)**	**Vgl.-Nr.** Ref.-No.	**Art.-Nr.** Item-No.
2	L12	M 18X1,5	2P506-x	3-polig / -pole / -pôles	4	4x 40	250	2P506-1-4-2/218C	**409 20 25 18**
2	L15	M 22X1,5	2P506-x	-	4	4x 40	250	2P506-0-4 54 FC	**409 20 25 23**
2	L15	M 22X1,5	2P506-x	3-polig / -pole / -pôles	4	4x 40	250	2P506-1-4-2/2 F C	**409 20 25 22**

Innengewinde: Whitworth Rohrgewinde (BSPP), zylindrisch
Inner thread: Whitworth pipe thread (BSPP), cylindrical



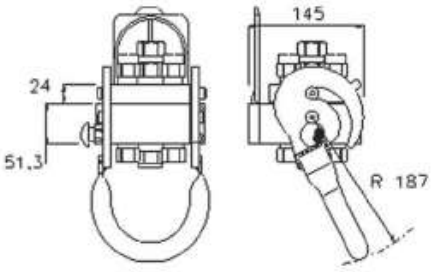

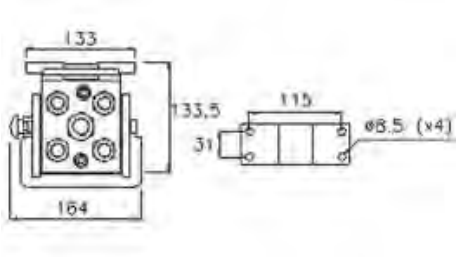

BG Series	**IG** IT	**Block**	**E-Sätze** E-applications	**HY-Kupplungen** HY couplings	**Durchfluss (l/min)** Flow rate (l/min)	**PN (bar)**	**Vgl.-Nr.** Ref.-No.	**Art.-Nr.** Item-No.
2	G 3/8"-19	2P506-x	3-polig / -pole / -pôles	4	4x 40	250	2P506-1-4-38G F C	**409 20 25 33**
2	G 1/2"-14	2P506-x	3-polig / -pole / -pôles	4	4x 40	250	2P506-1-4-12G F C	**409 22 24 36**

H

Leichte Baureihe

Anschlussgewinde: Außengewinde mit 24° Aussenkung passend für Rohrverschraubungen DIN 2353 und DKL/DKOL

Light duty

Connection thread: outer thread 24° chamfer suitable for pipe fittings DIN 2353 and DKL/DKOL



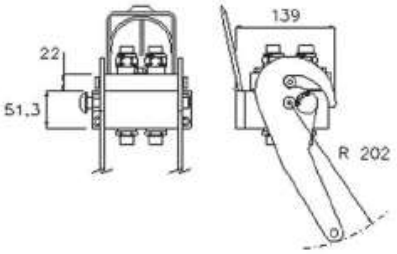

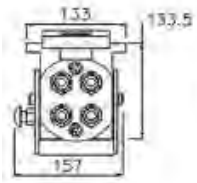

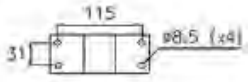

BG Series	**RA** PJ	**Anschlussgewinde** Connection thread	**Block**	**HY-Kupplungen** HY couplings	**Durchfluss (l/min)** Flow rate (l/min)	**PN (bar)**	**Vgl.-Nr.** Ref.-No.	**Art.-Nr.** Item-No.
2	L12	M 18X1,5	2P506G	4	4x 40	250	2P506G-4-2/18F C	**409 22 34 18**

Innengewinde: Whitworth Rohrgewinde (BSPP), zylindrisch
Inner thread: Whitworth pipe thread (BSPP), cylindrical



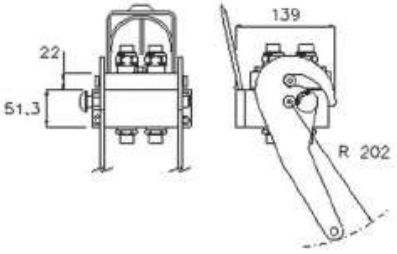

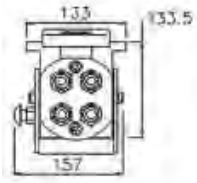

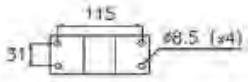

BG Series	**IG** IT	**Block**	**HY-Kupplungen** HY couplings	**Durchfluss (l/min)** Flow rate (l/min)	**PN (bar)**	**Vgl.-Nr.** Ref.-No.	**Art.-Nr.** Item-No.
2	G 1/2"-14	2P506G	4	4x 40	250	2P506G-4-12G F C	**409 22 24 34**

Leichte Baureihe

Anschlussgewinde: Außengewinde mit 24° Aussenkung passend für Rohrverschraubungen DIN 2353 und DKL/DKOL

Light duty

Connection thread: outer thread 24° chamfer suitable for pipe fittings DIN 2353 and DKL/DKOL



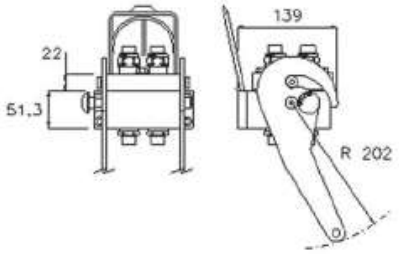

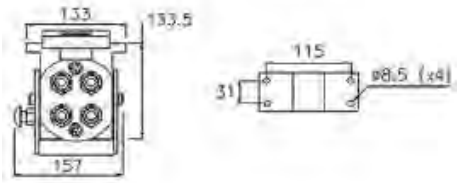

BG Series	RA PJ	Anschlussgewinde Connection thread	Block	E-Sätze E-applications	HY-Kupplungen HY couplings	Durchfluss (l/min) Flow rate (l/min)	PN (bar)	Vgl.-Nr. Ref.-No.	Art.-Nr. Item-No.
2	L12	M 18X1,5	2P506	-	4	4x 40	250	2P506-4-2/18M C	**409 21 24 18**
2	L15	M 22X1,5	2P506	-	4	4x 40	250	2P506-4-2/22M C	**409 21 34 22**

Innengewinde: Whitworth Rohrgewinde (BSPP), zylindrisch
Inner thread: Whitworth pipe thread (BSPP), cylindrical



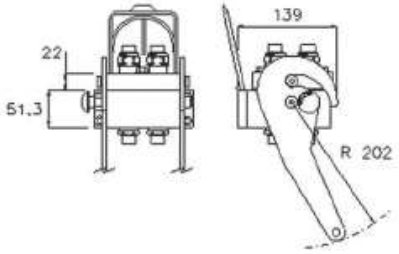

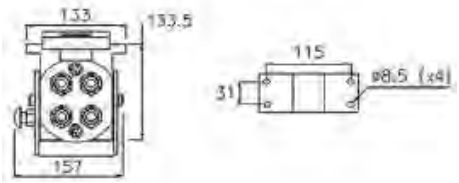

BG Series	IG IT	Block	E-Sätze E-applications	HY-Kupplungen HY couplings	Durchfluss (l/min) Flow rate (l/min)	PN (bar)	Vgl.-Nr. Ref.-No.	Art.-Nr. Item-No.
2	G 3/8"-19	2P506	-	4	4x 40	250	2P506-4-38G M C	**409 21 34 33**
2	G 1/2"-14	2P506	-	4	4x 40	250	2P506-4-12G M C	**409 21 24 34**

MultiFaster 4-fach DN 10 - Loshälften
MultiFaster 4-way couplings DN 10 - male

Innengewinde: Whitworth Rohrgewinde (BSPP), zylindrisch
Inner thread: Whitworth pipe thread (BSPP), cylindrical



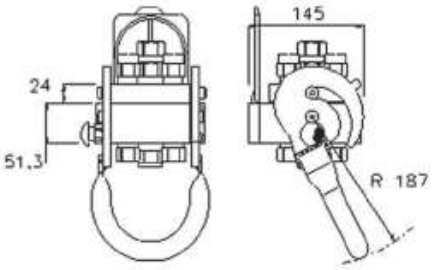

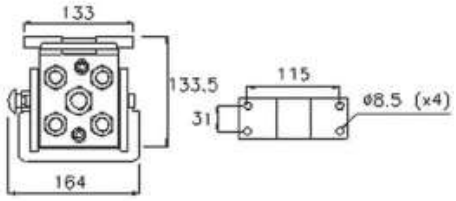

BG Series	IG IT	Block	E-Sätze E-applications	HY-Kupplungen HY couplings	Durchfluss (l/min) Flow rate (l/min)	PN (bar)	Vgl.-Nr. Ref.-No.	Art.-Nr. Item-No.
2	G 3/8"-19	2P506-x	3-polig / -pole / -pôles	4	4x 40	250	2P506-1-4-38G M C	**409 21 25 33**
2	G 1/2"-14	2P506-x	3-polig / -pole / -pôles	4	4x 40	250	2P506-1-4-12G M C	**409 21 24 36**

Leichte Baureihe
Anschlussgewinde: Außengewinde mit 24° Aussenkung passend für Rohrverschraubungen DIN 2353 und DKL/DKOL

Light duty
Connection thread: outer thread 24° chamfer suitable for pipe fittings DIN 2353 and DKL/DKOL



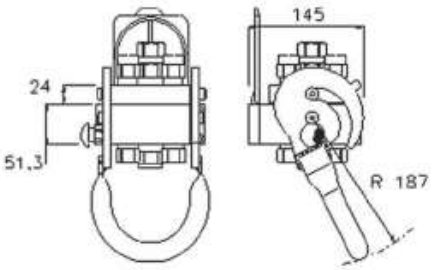

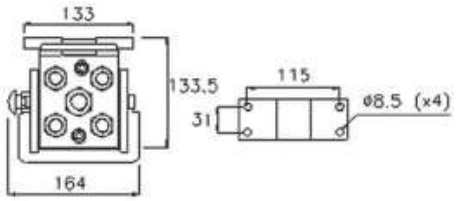

BG Series	RA PJ	Anschlussgewinde Connection thread	Block	E-Sätze E-applications	HY-Kupplungen HY couplings	Durchfluss (l/min) Flow rate (l/min)	PN (bar)	Vgl.-Nr. Ref.-No.	Art.-Nr. Item-No.
2	L12	M 18X1,5	2P506-x	3-polig / -pole / -pôles	4	4x 40	250	2P506-1-4-2/18M C	**409 21 34 18**
2	L15	M 22X1,5	2P506-x	3-polig / -pole / -pôles	4	4x 40	250	2P506-1-4-2/2M C	**409 21 34 32**

Innengewinde: Whitworth Rohrgewinde (BSPP), zylindrisch
Inner thread: Whitworth pipe thread (BSPP), cylindrical



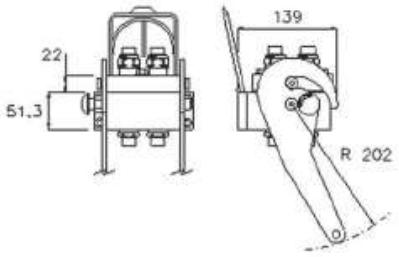

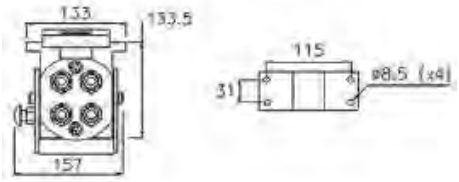

BG Series	IG IT	Block	E-Sätze E-applications	HY-Kupplungen HY couplings	Durchfluss (l/min) Flow rate (l/min)	PN (bar)	Vgl.-Nr. Ref.-No.	Art.-Nr. Item-No.
2	G 3/8"-19	3P506	-	4	4x 40	250	3P506-4-38G M C	**409 21 24 33**
2	G 1/2"-14	3P506	-	4	4x 40	250	3P506-4-12G M C	**409 21 24 35**

Leichte Baureihe

Anschlussgewinde: Außengewinde mit 24° Aussenkung passend für Rohrverschraubungen DIN 2353 und DKL/DKOL

Light duty

Connection thread: outer thread 24° chamfer suitable for pipe fittings DIN 2353 and DKL/DKOL



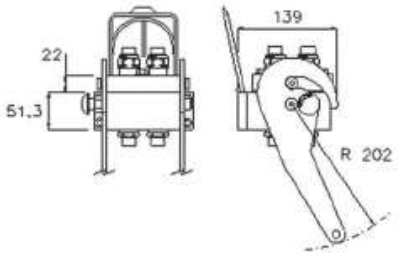

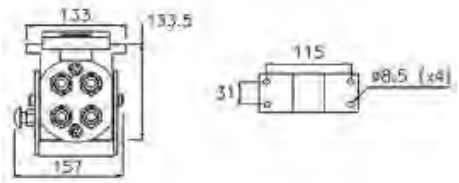

BG Series	RA PJ	Anschlussgewinde Connection thread	Block	HY-Kupplungen HY couplings	Durchfluss (l/min) Flow rate (l/min)	PN (bar)	Vgl.-Nr. Ref.-No.	Art.-Nr. Item-No.
2	L12	M 18X1,5	3P506	4	4x 40	250	3P506-4-2/18M C	**409 21 24 17**
2	L15	M 22X1,5	3P506	4	4x 40	250	3P506-4-2/22M C	**409 21 34 21**

H

MultiFaster 4-fach DN 10 - Loshälften - unter Druck kuppelbar
MultiFaster 4-way couplings DN 10 - male - connectable under pressure

Innengewinde: Whitworth Rohrgewinde (BSPP), zylindrisch
Inner thread: Whitworth pipe thread (BSPP), cylindrical



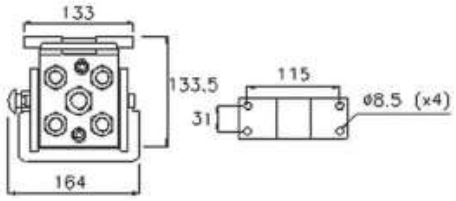

BG Series	IG IT	Block	E-Sätze E-applications	HY-Kupplungen HY couplings	Durchfluss (l/min) Flow rate (l/min)	PN (bar)	Vgl.-Nr. Ref.-No.	Art.-Nr. Item-No.
2	G 3/8"-19	3P506-x	3-polig / -pole / -pôles	4	4x 40	250	3P506-1-4-38G M C	**409 21 35 33**
2	G 1/2"-14	3P506-x	3-polig / -pole / -pôles	4	4x 40	250	3P506-1-4-12G M C	**409 21 35 34**

MultiFaster 4-fach DN 12 - Festhälften
MultiFaster 4-way couplings DN 12 - female

Innengewinde: Whitworth Rohrgewinde (BSPP), zylindrisch
Inner thread: Whitworth pipe thread (BSPP), cylindrical



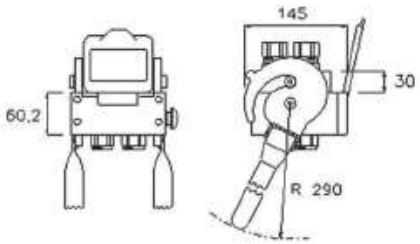

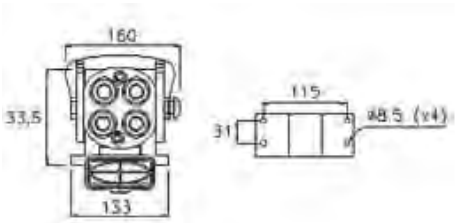

BG Series	IG IT	Block	HY-Kupplungen HY couplings	Durchfluss (l/min) Flow rate (l/min)	PN (bar)	Vgl.-Nr. Ref.-No.	Art.-Nr. Item-No.
3	G 1/2"-14	2P508	4	4x 70	250	2P508-4-12G F C	**409 20 34 34**

MultiFaster 4-fach DN 12 - Festhälften - Winterausführung
MultiFaster 4-way couplings DN 12 - female - winter version

Innengewinde: Whitworth Rohrgewinde (BSPP), zylindrisch
Inner thread: Whitworth pipe thread (BSPP), cylindrical



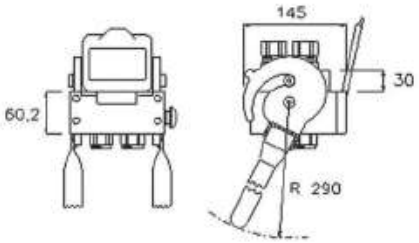

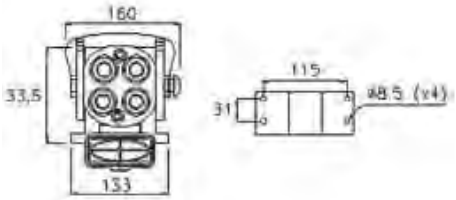

BG Series	IG IT	Block	HY-Kupplungen HY couplings	Durchfluss (l/min) Flow rate (l/min)	PN (bar)	Vgl.-Nr. Ref.-No.	Art.-Nr. Item-No.
3	G 1/2"-14	2P508G	4	4x 70	250	2P508G-4-12G F C	**409 20 34 44**

MultiFaster 4-fach DN 12 - Loshälften
MultiFaster 4-way couplings DN 12 - male

Innengewinde: Whitworth Rohrgewinde (BSPP), zylindrisch
Inner thread: Whitworth pipe thread (BSPP), cylindrical



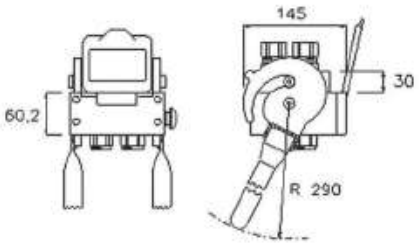

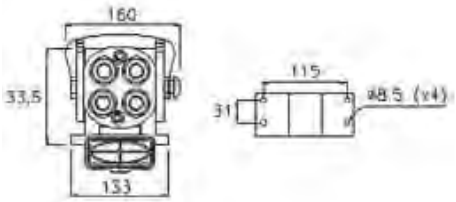

BG Series	IG IT	Block	HY-Kupplungen HY couplings	Durchfluss (l/min) Flow rate (l/min)	PN (bar)	Vgl.-Nr. Ref.-No.	Art.-Nr. Item-No.
3	G 1/2"-14	2P508	4	2x 70	250	2P508-4-12G M C	**409 21 34 34**

H

MultiFaster 4-fach DN 12 - Loshälften - unter Druck kuppelbar
MultiFaster 4-way couplings DN 12 - male - connectable under pressure

Innengewinde: Whitworth Rohrgewinde (BSPP), zylindrisch
Inner thread: Whitworth pipe thread (BSPP), cylindrical



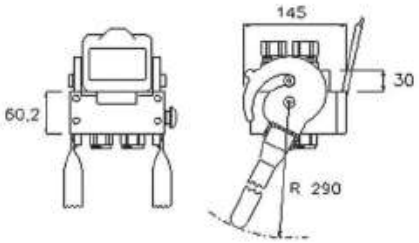

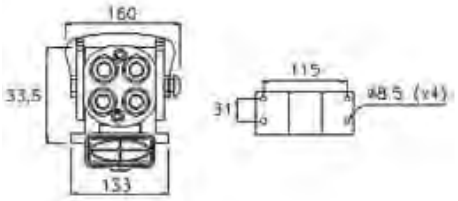

BG Series	IG IT	Block	HY-Kupplungen HY couplings	Durchfluss (l/min) Flow rate (l/min)	PN (bar)	Vgl.-Nr. Ref.-No.	Art.-Nr. Item-No.
3	G 1/2"-14	3P508	4	2x 70	250	3P508-4-12G M C	**409 21 34 35**

MultiFaster 4-fach DN 12/20 - Festhälften - Winterausführung
MultiFaster 4-way couplings DN 12/20 - female - winter version

Innengewinde: Whitworth Rohrgewinde (BSPP), zylindrisch
Inner thread: Whitworth pipe thread (BSPP), cylindrical



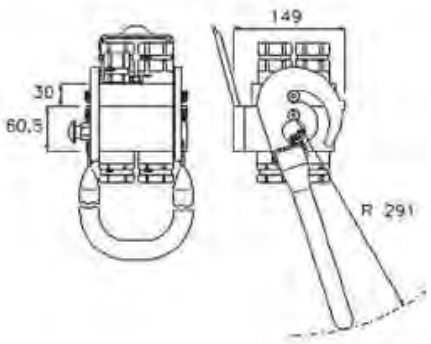

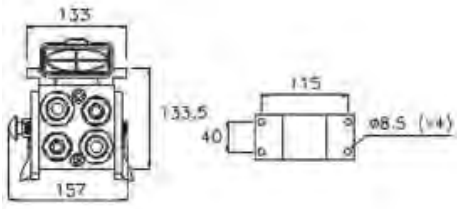

BG Series	IG IT	Block	E-Sätze E-applications	HY-Kupplungen HY couplings	Durchfluss (l/min) Flow rate (l/min)	PN (bar)	Vgl.-Nr. Ref.-No.	Art.-Nr. Item-No.
2x BG3 / 2x BG4	2x G 1/2"-14 / 2x G 3/4"-14	2P510G	-	4	2x 70 / 2x 125	250	2P510G-4-A F C	**409 20 34 70**
1x BG3 / 2x BG4	1x G 1/2"-14 / 2x G 3/4"-14	2P510G	3-polig / -pole / -pôles	3	1x 70 / 2x 125	250	2P510G-1-3-A1 F C	**409 20 34 71**

MultiFaster 4-fach DN 12/20 - Loshälften
MultiFaster 4-way couplings DN 12/20 - male

Innengewinde: Whitworth Rohrgewinde (BSPP), zylindrisch
Inner thread: Whitworth pipe thread (BSPP), cylindrical



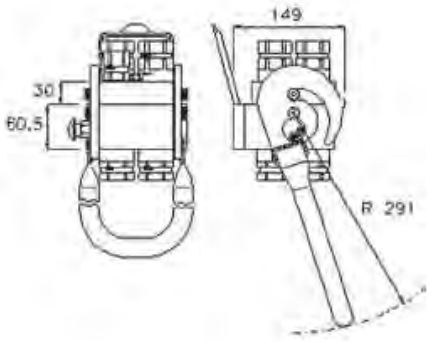

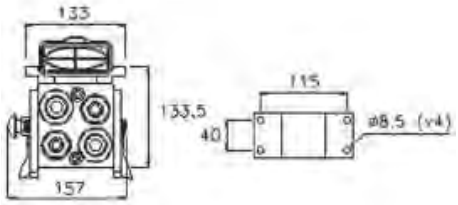

BG Series	IG IT	Block	E-Sätze E-applications	HY-Kupplungen HY couplings	Durchfluss (l/min) Flow rate (l/min)	PN (bar)	Vgl.-Nr. Ref.-No.	Art.-Nr. Item-No.
2x BG3 / 2x BG4	2x G 1/2"-14 / 2x G 3/4"-14	2P510	-	4	2x 70 / 2x 125	250	2P510-4-A M C	**409 21 34 70**
1x BG3 / 2x BG4	1x G 1/2"-14 / 2x G 3/4"-14	2P510	3-polig / -pole / -pôles	3	1x 70 / 2x 125	250	2P510-1-3-A1 M C	**409 21 34 72**

MultiFaster 4-fach DN 12/20 - Loshälften - unter Druck kuppelbar
MultiFaster 4-way couplings DN 12/20 - male - connectable under pressure

Innengewinde: Whitworth Rohrgewinde (BSPP), zylindrisch
Inner thread: Whitworth pipe thread (BSPP), cylindrical



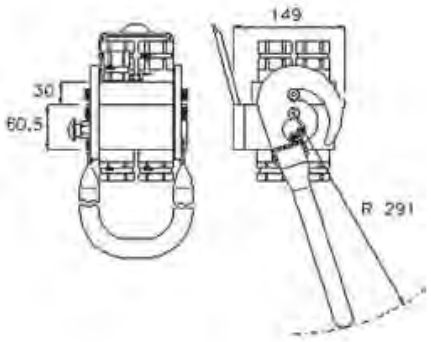

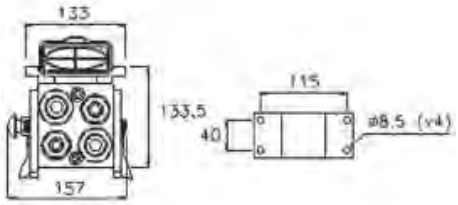

BG Series	IG IT	Block	HY-Kupplungen HY couplings	Durchfluss (l/min) Flow rate (l/min)	PN (bar)	Vgl.-Nr. Ref.-No.	Art.-Nr. Item-No.
2x BG3 / 2x BG4	2x G 1/2"-14 / 2x G 3/4"-14	3P510	4	2x 70 / 2x 125	250	3P510-4-A M C	**409 21 34 71**

H

Leichte Baureihe

Anschlussgewinde: Außengewinde mit 24° Aussenkung passend für Rohrverschraubungen DIN 2353 und DKL/DKOL

Light duty

Connection thread: outer thread 24° chamfer suitable for pipe fittings DIN 2353 and DKL/DKOL



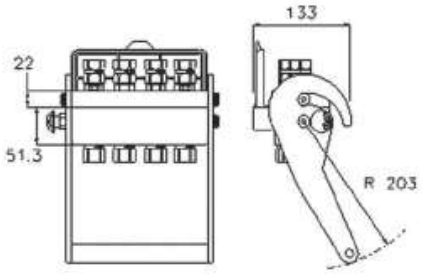

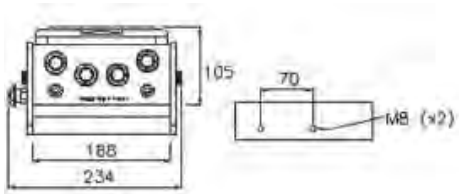

BG Series	RA PJ	Anschlussgewinde Connection thread	Block	E-Sätze E-applications	HY-Kupplungen HY couplings	Durchfluss (l/min) Flow rate (l/min)	PN (bar)	Vgl.-Nr. Ref.-No.	Art.-Nr. Item-No.
2	L12	M 18X1,5	2PS06	-	4	4x 40	250	2PS06-4-2/18F C	**409 20 24 18**
2	L12	M 18X1,5	2PS06	3-polig / -pole / -pôles	4	4x 40	250	2PS06-1-4-2/18M C	**409 20 24 27**
2	L15	M 22X1,5	2PS06	-	4	4x 40	250	2PS06-4-2/22F C	**409 20 24 22**
2	L15	M 22X1,5	2PS06	3-polig / -pole / -pôles	4	4x 40	250	2PS06-1-4-2/22M C	**409 20 24 28**

Innengewinde: Whitworth Rohrgewinde (BSPP), zylindrisch
Inner thread: Whitworth pipe thread (BSPP), cylindrical



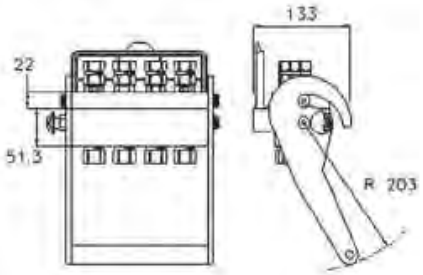

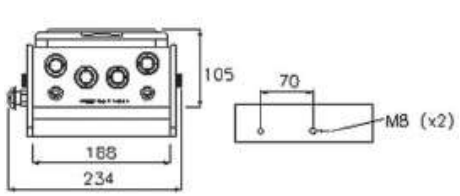

BG Series	IG IT	Block	E-Sätze E-applications	HY-Kupplungen HY couplings	Durchfluss (l/min) Flow rate (l/min)	PN (bar)	Vgl.-Nr. Ref.-No.	Art.-Nr. Item-No.
2	G 1/2"-14	2PS06	3-polig / -pole / -pôles	4	4x 40	250	2PS06-1-4-12G F C	**409 20 24 24**
2	G 3/8"-19	2PS06	-	4	4x 40	250	2PS06-4-38G F C	**409 20 24 23**
2	G 1/2"-14	2PS06	-	4	4x 40	250	2PS06-4-12G F C	**409 20 24 25**
2	G 3/8"-19	2PS06	3-polig / -pole / -pôles	4	4x 40	250	2PS06-1-4-38G F C	**409 20 24 26**

Leichte Baureihe

Anschlussgewinde: Außengewinde mit 24° Aussenkung passend für Rohrverschraubungen DIN 2353 und DKL/DKOL

Light duty

Connection thread: outer thread 24° chamfer suitable for pipe fittings DIN 2353 and DKL/DKOL



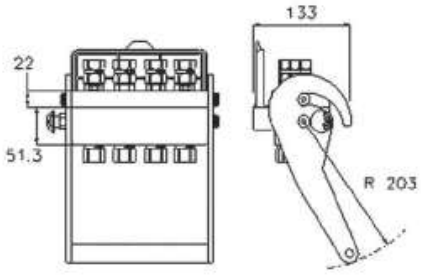

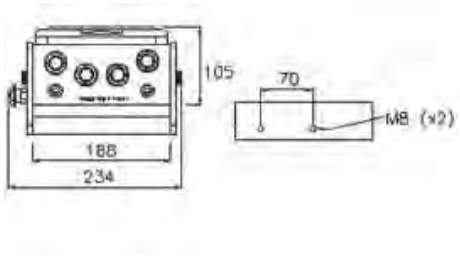

BG Series	RA PJ	Anschlussgewinde Connection thread	Block	E-Sätze E-applications	HY-Kupplungen HY couplings	Durchfluss (l/min) Flow rate (l/min)	PN (bar)	Vgl.-Nr. Ref.-No.	Art.-Nr. Item-No.
2	L12	M 18X1,5	2PS06	-	4	4x 40	250	2PS06-4-2/18M C	**409 21 24 21**
2	L12	M 18X1,5	2PS06	3-polig / -pole / -pôles	4	4x 40	250	2PS06-1-4-2/18MC	**409 21 24 27**
2	L15	M 22X1,5	2PS06	-	4	4x 40	250	2PS06-4-2/22M C	**409 21 24 22**
2	L15	M 22X1,5	2PS06	3-polig / -pole / -pôles	4	4x 40	250	2PS06-1-4-2/2MC	**409 21 24 28**

Innengewinde: Whitworth Rohrgewinde (BSPP), zylindrisch
Inner thread: Whitworth pipe thread (BSPP), cylindrical



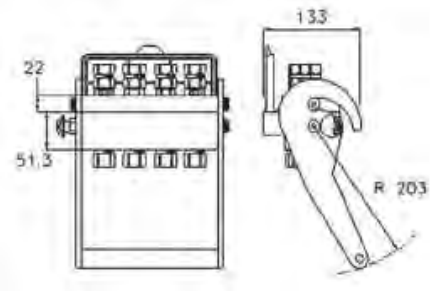

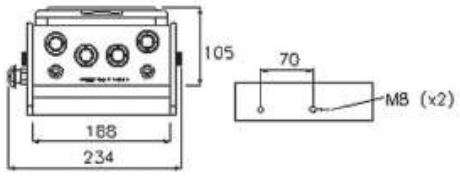

BG Series	IG IT	Block	E-Sätze E-applications	HY-Kupplungen HY couplings	Durchfluss (l/min) Flow rate (l/min)	PN (bar)	Vgl.-Nr. Ref.-No.	Art.-Nr. Item-No.
2	G 1/2"-14	2PS06	3-polig / -pole / -pôles	4	4x 40	250	2PS06-1-4-12G M C	**409 21 24 24**
2	G 3/8"-19	2PS06	-	4	4x 40	250	2PS06-4-38G M C	**409 21 24 23**
2	G 1/2"-14	2PS06	-	4	4x 40	250	2PS06-4-12G M C	**409 21 24 25**
2	G 3/8"-19	2PS06	3-polig / -pole / -pôles	4	4x 40	250	2PS06-1-4-38G M C	**409 21 24 26**

H

MultiFaster 4-fach DN 10 - Loshälften - unter Druck kuppelbar
MultiFaster 4-way couplings DN 10 - male - connectable under pressure

Leichte Baureihe
Anschlussgewinde: Außengewinde mit 24° Aussenkung passend für Rohrverschraubungen DIN 2353 und DKL/DKOL

Light duty
Connection thread: outer thread 24° chamfer suitable for pipe fittings DIN 2353 and DKL/DKOL



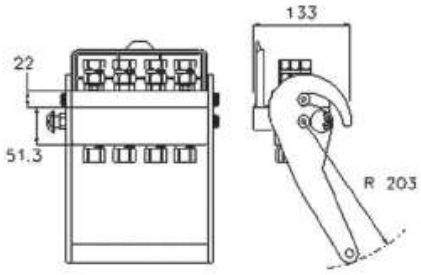

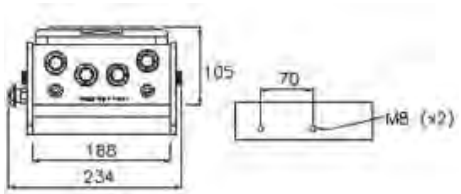

BG Series	RA PJ	Anschlussgewinde Connection thread	Block	HY-Kupplungen HY couplings	Durchfluss (l/min) Flow rate (l/min)	PN (bar)	Vgl.-Nr. Ref.-No.	Art.-Nr. Item-No.
2	L15	M 22X1,5	3PS06	4	4x 40	250	3PS06-0-4-2/2MC	**409 21 24 29**

MultiFaster 4-fach DN 12 - Festhälften
MultiFaster 4-way couplings DN 12 - female

Leichte Baureihe
Anschlussgewinde: Außengewinde mit 24° Aussenkung passend für Rohrverschraubungen DIN 2353 und DKL/DKOL

Light duty
Connection thread: outer thread 24° chamfer suitable for pipe fittings DIN 2353 and DKL/DKOL



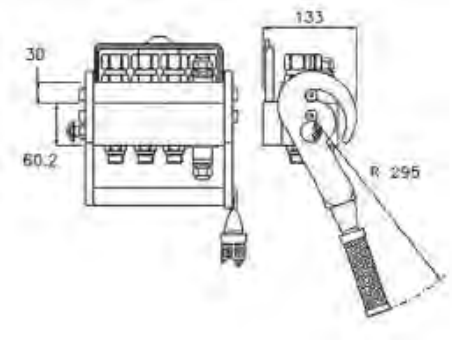

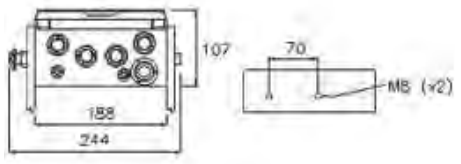

BG Series	RA PJ	Anschlussgewinde Connection thread	Block	E-Sätze E-applications	HY-Kupplungen HY couplings	Durchfluss (l/min) Flow rate (l/min)	PN (bar)	Vgl.-Nr. Ref.-No.	Art.-Nr. Item-No.
3	L15	M 22X1,5	2PS08	3-polig / -pole / -pôles	4	4x 70	250	2PS08-1-4-2/2F C	**409 20 34 76**

MultiFaster 4-fach DN 12 - Festhälften
MultiFaster 4-way couplings DN 12 - female

Innengewinde: Whitworth Rohrgewinde (BSPP), zylindrisch
Inner thread: Whitworth pipe thread (BSPP), cylindrical



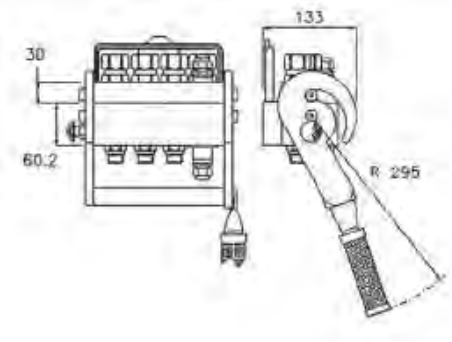

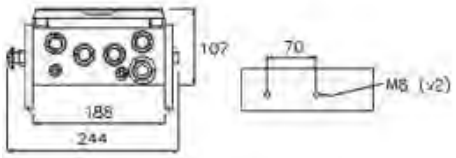

BG Series	IG IT	Block	E-Sätze E-applications	HY-Kupplungen HY couplings	Durchfluss (l/min) Flow rate (l/min)	PN (bar)	Vgl.-Nr. Ref.-No.	Art.-Nr. Item-No.
3	G 1/2"-14	2PS08	-	4	4x 70	250	2PS08 4 -2 12GFC	**409 20 34 74**

MultiFaster 4-fach DN 12 - Loshälften
MultiFaster 4-way couplings DN 12 - male

Leichte Baureihe
Anschlussgewinde: Außengewinde mit 24° Aussenkung passend für Rohrverschraubungen DIN 2353 und DKL/DKOL

Light duty
Connection thread: outer thread 24° chamfer suitable for pipe fittings DIN 2353 and DKL/DKOL



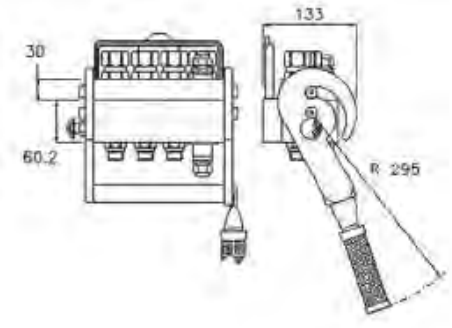

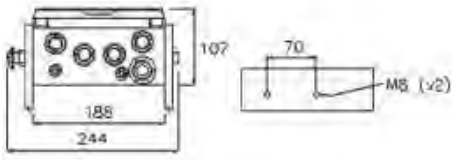

BG Series	RA PJ	Anschlussgewinde Connection thread	Block	E-Sätze E-applications	HY-Kupplungen HY couplings	Durchfluss (l/min) Flow rate (l/min)	PN (bar)	Vgl.-Nr. Ref.-No.	Art.-Nr. Item-No.
3	L15	M 22X1,5	2PS08	3-polig / -pole / -pôles	4	4x 70	250	2PS08-1-4-2/2M C	**409 20 34 75**

MultiFaster 4-fach DN 12 - Loshälften
MultiFaster 4-way couplings DN 12 - male

Innengewinde: Whitworth Rohrgewinde (BSPP), zylindrisch
Inner thread: Whitworth pipe thread (BSPP), cylindrical



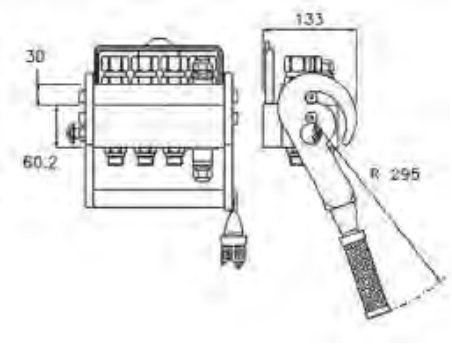

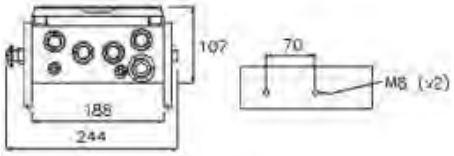

BG Series	IG IT	Block	E-Sätze E-applications	HY-Kupplungen HY couplings	Durchfluss (l/min) Flow rate (l/min)	PN (bar)	Vgl.-Nr. Ref.-No.	Art.-Nr. Item-No.
3	G 1/2"-14	2PS08	-	4	4x 70	250	2PS08 4-2 -12GMC	**409 21 34 74**

MultiFaster 4-fach DN 20 - Festhälften
MultiFaster 4-way couplings DN 20 - female

Innengewinde: Whitworth Rohrgewinde (BSPP), zylindrisch
Inner thread: Whitworth pipe thread (BSPP), cylindrical



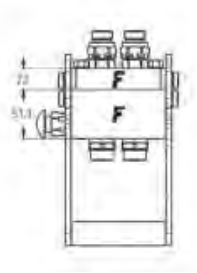

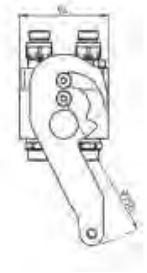

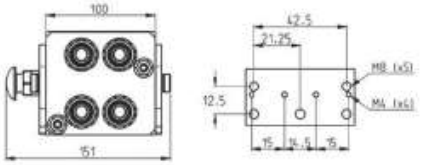

BG Series	IG IT	Block	HY-Kupplungen HY couplings	Durchfluss (l/min) Flow rate (l/min)	PN (bar)	Vgl.-Nr. Ref.-No.	Art.-Nr. Item-No.
4	G 3/4"-14	3P412	4	4x 105	250	3P412-4-34G F C	**409 20 34 36**

MultiFaster 4-fach DN 20 - Loshälften - unter Druck kuppelbar
MultiFaster 4-way couplings DN 20 - male - connectable under pressure

Innengewinde: Whitworth Rohrgewinde (BSPP), zylindrisch
Inner thread: Whitworth pipe thread (BSPP), cylindrical



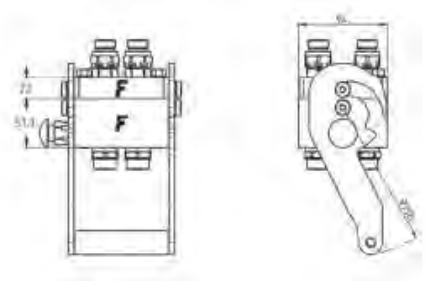

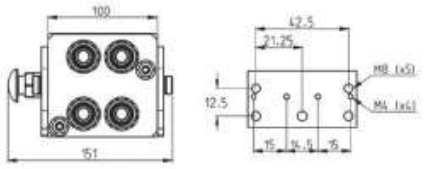

BG Series	IG IT	Block	HY-Kupplungen HY couplings	Durchfluss (l/min) Flow rate (l/min)	PN (bar)	Vgl.-Nr. Ref.-No.	Art.-Nr. Item-No.
4	G 3/4"-14	3P412	4	4x 105	250	3P412-4-34M C	**409 21 34 37**

MultiFaster 4-fach DN 10 - Festhälften - PH
MultiFaster 4-way couplings DN 10 - female - PH

Innengewinde: Whitworth Rohrgewinde (BSPP), zylindrisch
Inner thread: Whitworth pipe thread (BSPP), cylindrical



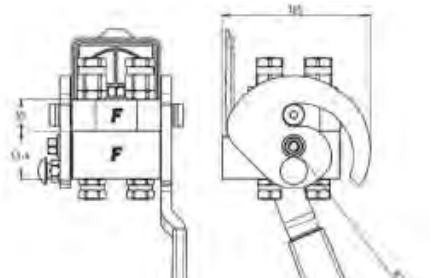

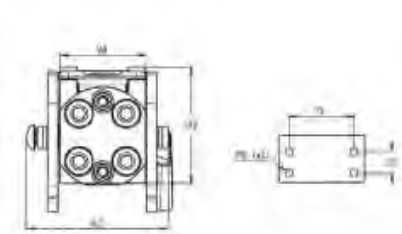

BG Series	IG IT	Block	HY-Kupplungen HY couplings	Durchfluss (l/min) Flow rate (l/min)	PN (bar)	Vgl.-Nr. Ref.-No.	Art.-Nr. Item-No.
2	G 3/8"-19	PH406	4	4x 35	460	PH406-4-38G F C	**409 20 40 33**

H

MultiFaster 4-fach DN 10 - Loshälften - PH, unter Druck kuppelbar
MultiFaster 4-way couplings DN 10 - male - PH, connectable under pressure

Schwere Baureihe
Anschlussgewinde: Außengewinde mit 24° Aussenkung passend für Rohrverschraubungen DIN 2353 und DKS/DKOS

Heavy duty
Connection thread: outer thread 24° chamfer suitable for pipe fittings DIN 2353 and DKS/DKOS



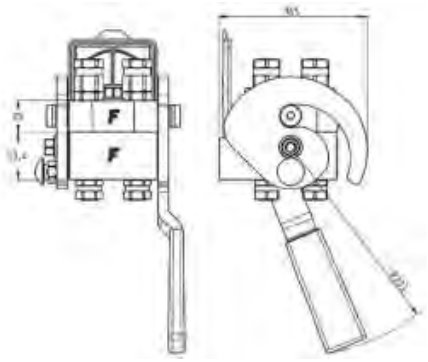
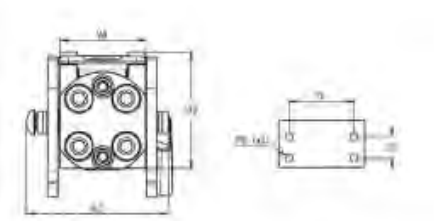

BG Series	RA PJ	Anschlussgewinde Connection thread	Block	HY-Kupplungen HY couplings	Durchfluss (l/min) Flow rate (l/min)	PN (bar)	Vgl.-Nr. Ref.-No.	Art.-Nr. Item-No.
2	S12	M 20X1,5	3PH406	4	4x 35	460	3PH406-4-A M C	**409 21 40 20**

Innengewinde: Whitworth Rohrgewinde (BSPP), zylindrisch
Inner thread: Whitworth pipe thread (BSPP), cylindrical



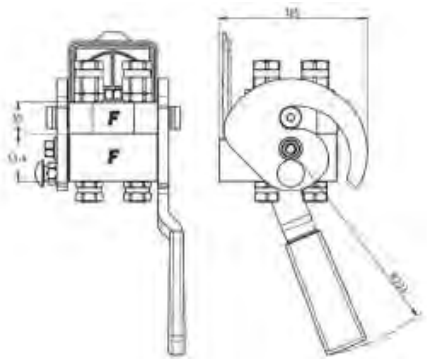
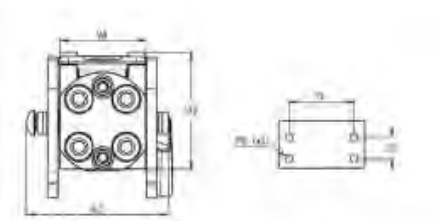

BG Series	IG IT	Block	HY-Kupplungen HY couplings	Durchfluss (l/min) Flow rate (l/min)	PN (bar)	Vgl.-Nr. Ref.-No.	Art.-Nr. Item-No.
2	G 3/8"-19	3PH406	4	4x 35	460	3PH406-4-38G M C	**409 21 40 33**

MultiFaster 4-fach DN 12 - Festhälften - PH
MultiFaster 4-way couplings DN 12 - female - PH

Innengewinde: Whitworth Rohrgewinde (BSPP), zylindrisch
Inner thread: Whitworth pipe thread (BSPP), cylindrical



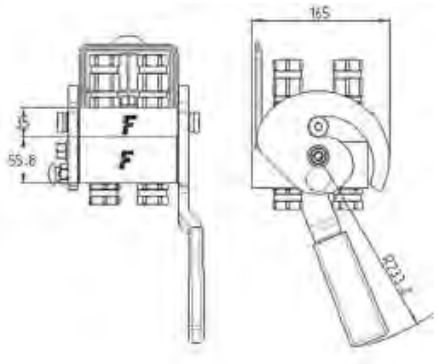

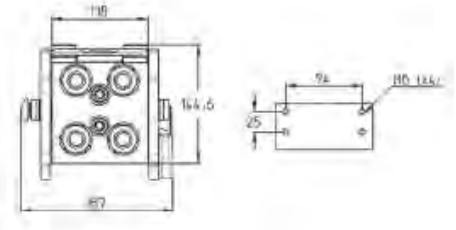

BG Series	IG IT	Block	HY-Kupplungen HY couplings	Durchfluss (l/min) Flow rate (l/min)	PN (bar)	Vgl.-Nr. Ref.-No.	Art.-Nr. Item-No.
3	G 1/2"-14	PH408	4	4x 60	250	PH408-4-12G F C	**409 20 40 34**

MultiFaster 4-fach DN 12 - Loshälften - PH, unter Druck kuppelbar
MultiFaster 4-way couplings DN 12 - male - PH, connectable under pressure

Innengewinde: Whitworth Rohrgewinde (BSPP), zylindrisch
Inner thread: Whitworth pipe thread (BSPP), cylindrical



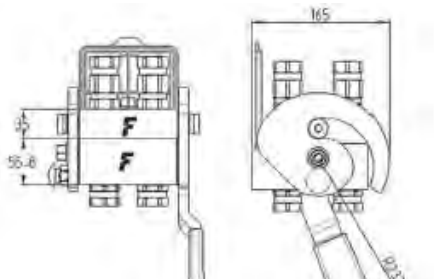

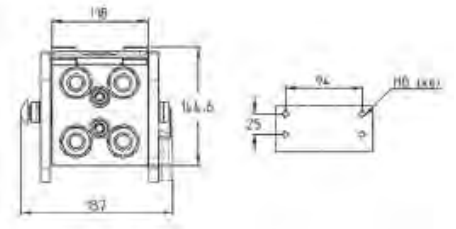

BG Series	IG IT	Block	HY-Kupplungen HY couplings	Durchfluss (l/min) Flow rate (l/min)	PN (bar)	Vgl.-Nr. Ref.-No.	Art.-Nr. Item-No.
3	G 1/2"-14	3PH408	4	4x 60	460	3PH408-4-12GM C	**409 21 40 34**

H

MultiFaster 4-fach DN 12/20 - Festhälften - PH
MultiFaster 4-way couplings DN 12/20 - female - PH

Innengewinde: Whitworth Rohrgewinde (BSPP), zylindrisch
Inner thread: Whitworth pipe thread (BSPP), cylindrical



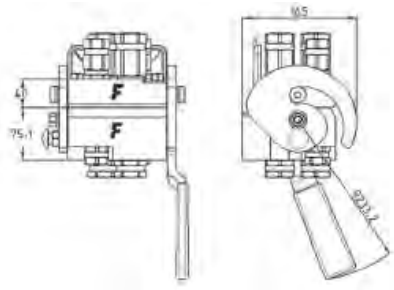

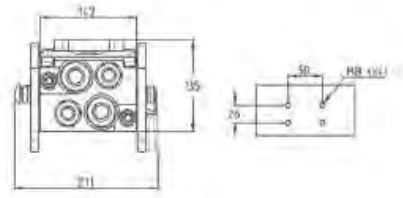

BG Series	**IG** IT	**Block**	**HY-Kupplungen** HY couplings	**Durchfluss (l/min)** Flow rate (l/min)	**PN (bar)**	**Vgl.-Nr.** Ref.-No.	**Art.-Nr.** Item-No.
2x BG3 / 2x BG4	2x G 1/2"-14 / 2x G 3/4"-14	PH510	4	2x 60 / 2x 105	460	PH510-4-A F C	**409 20 40 36**

MultiFaster 4-fach DN 12/20 - Loshälften - PH, unter Druck kuppelbar
MultiFaster 4-way couplings DN 12/20 - male - PH, connectable under pressure

Innengewinde: Whitworth Rohrgewinde (BSPP), zylindrisch
Inner thread: Whitworth pipe thread (BSPP), cylindrical



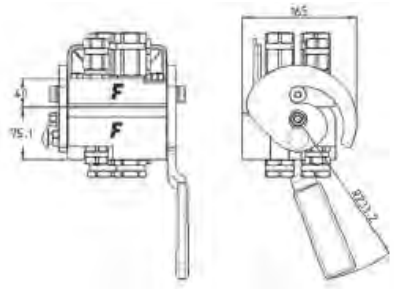

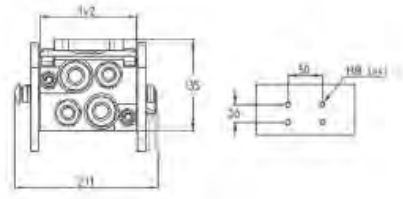

BG Series	**IG** IT	**Block**	**HY-Kupplungen** HY couplings	**Durchfluss (l/min)** Flow rate (l/min)	**PN (bar)**	**Vgl.-Nr.** Ref.-No.	**Art.-Nr.** Item-No.
2x BG3 / 2x BG4	2x G 1/2"-14 / 2x G 3/4"-14	3PH510	4	2x 60 / 2x 105	460	3PH510-4-A M C	**409 21 40 36**

Leichte Baureihe

Anschlussgewinde: Außengewinde mit 24° Aussenkung passend für Rohrverschraubungen DIN 2353 und DKL/DKOL

Light duty

Connection thread: outer thread 24° chamfer suitable for pipe fittings DIN 2353 and DKL/DKOL



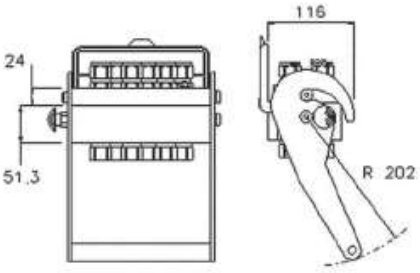

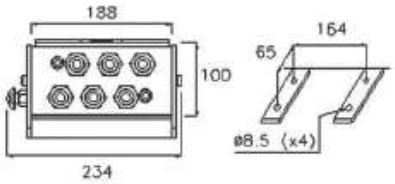

BG Series	RA PJ	Anschlussgewinde Connection thread	Block	HY-Kupplungen HY couplings	Durchfluss (l/min) Flow rate (l/min)	PN (bar)	Vgl.-Nr. Ref.-No.	Art.-Nr. Item-No.
2	L12	M 18X1,5	2P606	6	6x 40	250	2P606-6-2/18F C	**409 20 36 32**
2	L15	M 22X1,5	2P606	6	6x 40	250	2P606-6-2/22F C	**409 20 36 35**

Innengewinde: Whitworth Rohrgewinde (BSPP), zylindrisch
Inner thread: Whitworth pipe thread (BSPP), cylindrical



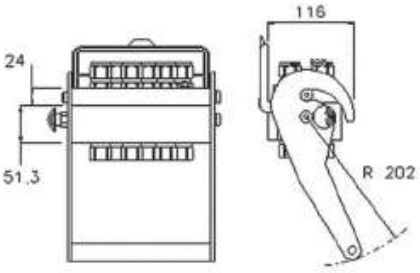

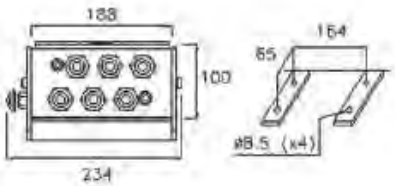

BG Series	IG IT	Block	HY-Kupplungen HY couplings	Durchfluss (l/min) Flow rate (l/min)	PN (bar)	Vgl.-Nr. Ref.-No.	Art.-Nr. Item-No.
2	G 3/8"-19	2P606	6	6x 40	250	2P606-6-38G F C	**409 22 36 33**
2	G 1/2"-14	2P606	6	6x 40	250	2P606-6-12G F C	**409 22 36 34**

H

MultiFaster 6-fach DN 10 - Loshälften
MultiFaster 6-way couplings DN 10 - male

Leichte Baureihe
Anschlussgewinde: Außengewinde mit 24° Aussenkung passend für Rohrverschraubungen DIN 2353 und DKL/DKOL

Light duty
Connection thread: outer thread 24° chamfer suitable for pipe fittings DIN 2353 and DKL/DKOL



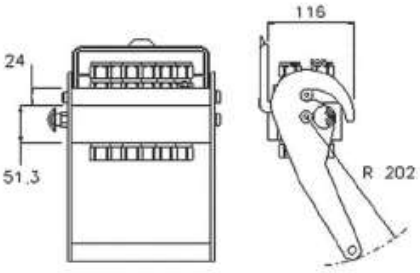

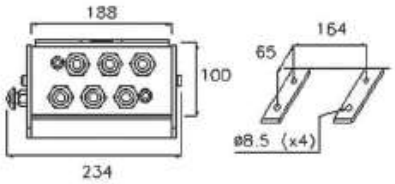

BG Series	**RA** PJ	**Anschlussgewinde** Connection thread	**Block**	**HY-Kupplungen** HY couplings	**Durchfluss (l/min)** Flow rate (l/min)	**PN (bar)**	**Vgl.-Nr.** Ref.-No.	**Art.-Nr.** Item-No.
2	L12	M 18X1,5	2P606	6	6x 40	250	2P606-6-2/18M C	**409 21 36 33**
2	L15	M 22X1,5	2P606	6	6x 40	250	2P606-6-2/22M C	**409 21 36 35**

Innengewinde: Whitworth Rohrgewinde (BSPP), zylindrisch
Inner thread: Whitworth pipe thread (BSPP), cylindrical



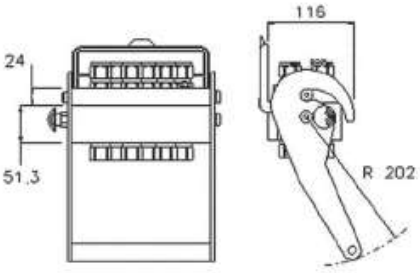

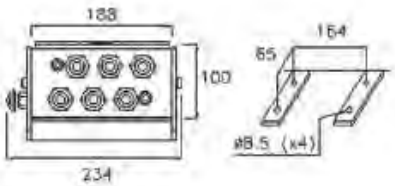

BG Series	**IG** IT	**Block**	**HY-Kupplungen** HY couplings	**Durchfluss (l/min)** Flow rate (l/min)	**PN (bar)**	**Vgl.-Nr.** Ref.-No.	**Art.-Nr.** Item-No.
2	G 3/8"-19	2P606	6	6x 40	250	2P606-6-38G M C	**409 23 36 32**
2	G 1/2"-14	2P606	6	6x 40	250	2P606-6-12G M C	**409 23 36 34**

MultiFaster 6-fach DN 10 - Loshälften - unter Druck kuppelbar
MultiFaster 6-way couplings DN 10 - male - connectable under pressure

Innengewinde: Whitworth Rohrgewinde (BSPP), zylindrisch
Inner thread: Whitworth pipe thread (BSPP), cylindrical



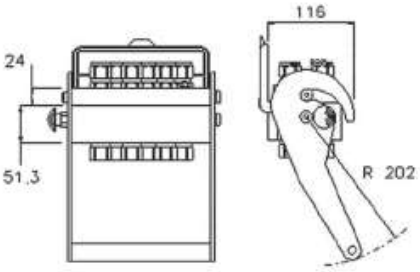

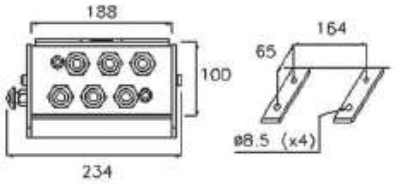

BG Series	IG IT	Block	HY-Kupplungen HY couplings	Durchfluss (l/min) Flow rate (l/min)	PN (bar)	Vgl.-Nr. Ref.-No.	Art.-Nr. Item-No.
2	G 3/8"-19	3P606	6	6x 40	250	3P606-6-38G M C	**409 23 36 33**

MultiFaster 6-fach DN 12 - Festhälften
MultiFaster 6-way couplings DN 12 - female

Innengewinde: Whitworth Rohrgewinde (BSPP), zylindrisch
Inner thread: Whitworth pipe thread (BSPP), cylindrical



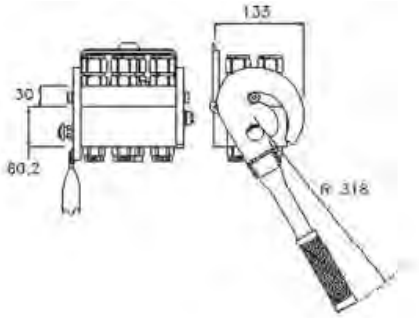

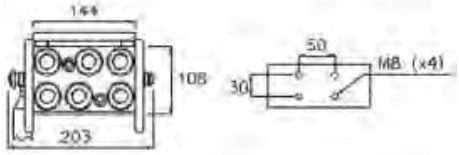

BG Series	IG IT	Block	HY-Kupplungen HY couplings	Durchfluss (l/min) Flow rate (l/min)	PN (bar)	Vgl.-Nr. Ref.-No.	Art.-Nr. Item-No.
3	G 1/2"-14	2P608	6	6x 70	250	2P608-6-12G F C	**409 20 36 34**

H

MultiFaster 6-fach DN 12 - Festhälften - Winterausführung
MultiFaster 6-way couplings DN 12 - female - winter version

Innengewinde: Whitworth Rohrgewinde (BSPP), zylindrisch
Inner thread: Whitworth pipe thread (BSPP), cylindrical



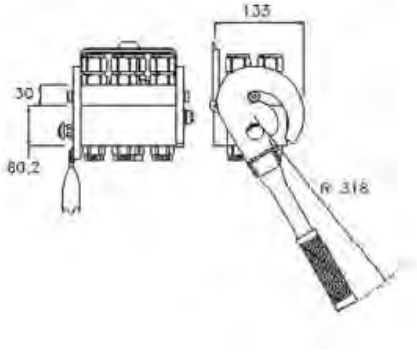

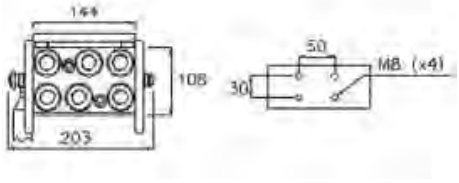

BG Series	IG IT	Block	HY-Kupplungen HY couplings	Durchfluss (l/min) Flow rate (l/min)	PN (bar)	Vgl.-Nr. Ref.-No.	Art.-Nr. Item-No.
3	G 1/2"-14	2P608G	6	6x 70	250	2P608G-6-12G F C	**409 20 36 31**

MultiFaster 6-fach DN 12 - Loshälften
MultiFaster 6-way couplings DN 12 - male

Innengewinde: Whitworth Rohrgewinde (BSPP), zylindrisch
Inner thread: Whitworth pipe thread (BSPP), cylindrical



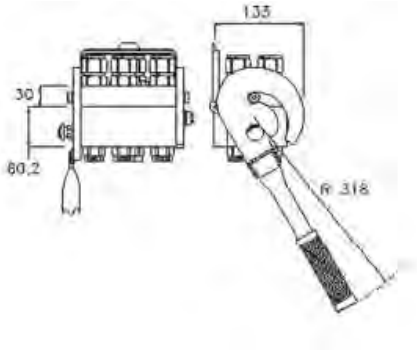

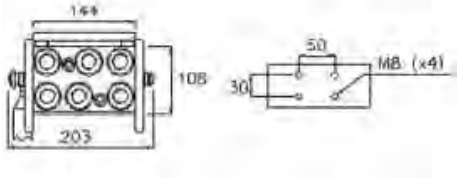

BG Series	IG IT	Block	HY-Kupplungen HY couplings	Durchfluss (l/min) Flow rate (l/min)	PN (bar)	Vgl.-Nr. Ref.-No.	Art.-Nr. Item-No.
3	G 1/2"-14	2P608	6	6x 70	250	2P608-6-12G M C	**409 21 36 34**

MultiFaster 6-fach DN 12 - Loshälften - unter Druck kuppelbar
MultiFaster 6-way couplings DN 12 - male - connectable under pressure

Innengewinde: Whitworth Rohrgewinde (BSPP), zylindrisch
Inner thread: Whitworth pipe thread (BSPP), cylindrical



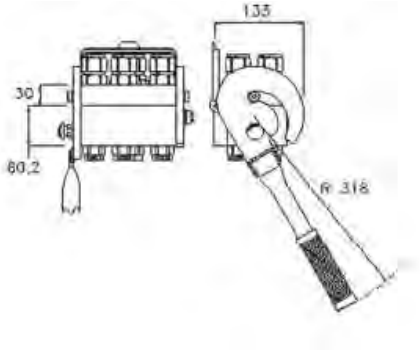

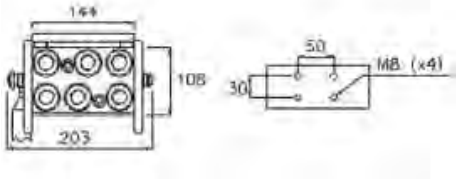

BG Series	IG IT	Block	HY-Kupplungen HY couplings	Durchfluss (l/min) Flow rate (l/min)	PN (bar)	Vgl.-Nr. Ref.-No.	Art.-Nr. Item-No.
3	G 1/2"-14	3P608	6	6x 70	250	3P608-6-12G M C	**409 21 36 36**

MultiFaster 8-fach DN 10 - Festhälften
MultiFaster 8-way couplings DN 10 - female

Innengewinde: Whitworth Rohrgewinde (BSPP), zylindrisch
Inner thread: Whitworth pipe thread (BSPP), cylindrical



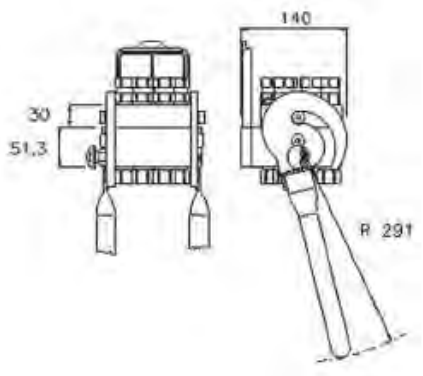

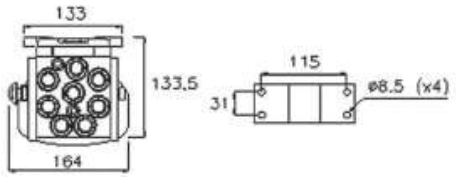

BG Series	IG IT	Block	HY-Kupplungen HY couplings	Durchfluss (l/min) Flow rate (l/min)	PN (bar)	Vgl.-Nr. Ref.-No.	Art.-Nr. Item-No.
2	G 3/8"-19	2P5068	8	8x 40	250	2P5068-8-38G F C	**409 20 38 33**

H

MultiFaster 8-fach DN 10 - Loshälften
MultiFaster 8-way couplings DN 10 - male

Innengewinde: Whitworth Rohrgewinde (BSPP), zylindrisch
Inner thread: Whitworth pipe thread (BSPP), cylindrical



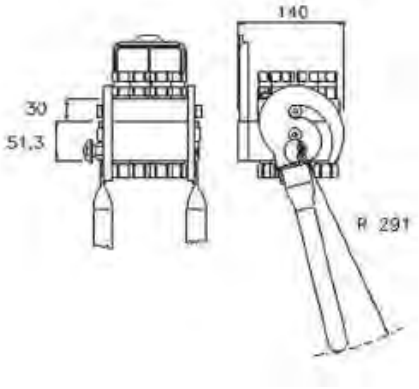

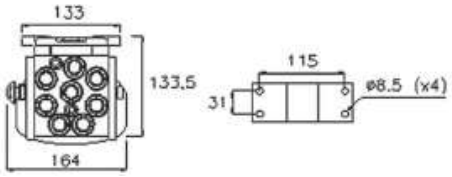

BG Series	IG IT	Block	HY-Kupplungen HY couplings	Durchfluss (l/min) Flow rate (l/min)	PN (bar)	Vgl.-Nr. Ref.-No.	Art.-Nr. Item-No.
2	G 3/8"-19	2P5068	8	8x 40	250	2P5068-8-38G M C	**409 21 38 33**

MultiFaster 8-fach DN 10 - Loshälften - unter Druck kuppelbar
MultiFaster 8-way couplings DN 10 - male - connectable under pressure

Innengewinde: Whitworth Rohrgewinde (BSPP), zylindrisch
Inner thread: Whitworth pipe thread (BSPP), cylindrical



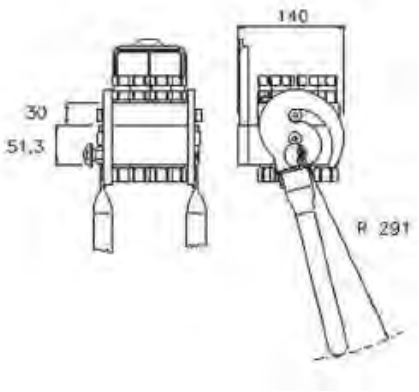

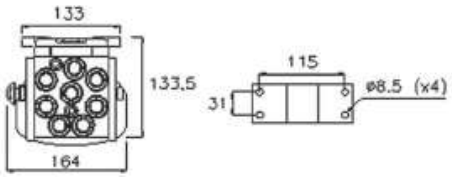

BG Series	IG IT	Block	HY-Kupplungen HY couplings	Durchfluss (l/min) Flow rate (l/min)	PN (bar)	Vgl.-Nr. Ref.-No.	Art.-Nr. Item-No.
2	G 3/8"-19	3P5068	8	8x 40	250	3P5068-8-38G M C	**409 21 38 36**

MultiFaster 8-fach DN 12 - Festhälften
MultiFaster 8-way couplings DN 12 - female

Innengewinde: Whitworth Rohrgewinde (BSPP), zylindrisch
Inner thread: Whitworth pipe thread (BSPP), cylindrical



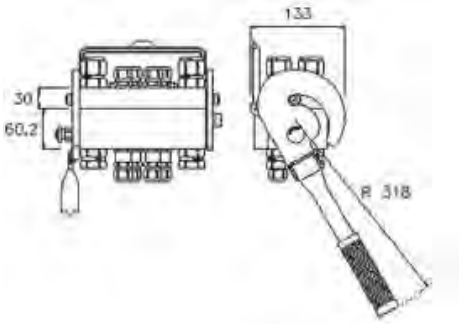

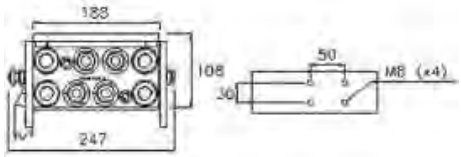

BG Series	IG IT	Block	HY-Kupplungen HY couplings	Durchfluss (l/min) Flow rate (l/min)	PN (bar)	Vgl.-Nr. Ref.-No.	Art.-Nr. Item-No.
3	G 1/2"-14	2P808	8	8x 70	250	2P808-8-12G F C	**409 20 38 34**

MultiFaster 8-fach DN 12 - Festhälften - Winterausführung
MultiFaster 8-way couplings DN 12 - female - winter version

Innengewinde: Whitworth Rohrgewinde (BSPP), zylindrisch
Inner thread: Whitworth pipe thread (BSPP), cylindrical



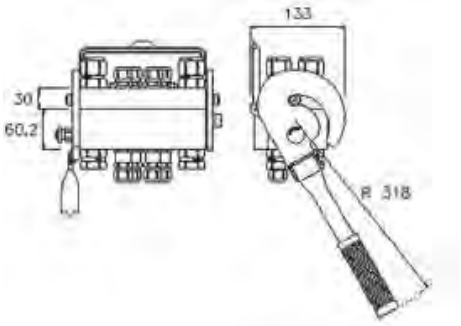

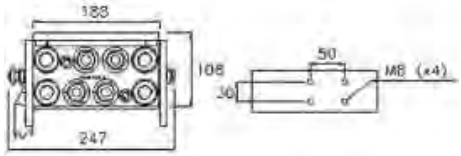

BG Series	IG IT	Block	HY-Kupplungen HY couplings	Durchfluss (l/min) Flow rate (l/min)	PN (bar)	Vgl.-Nr. Ref.-No.	Art.-Nr. Item-No.
3	G 1/2"-14	2P808G	8	8x 70	250	2P808G-8-12G F C	**409 20 38 37**

H

MultiFaster 8-fach DN 12 - Loshälften
MultiFaster 8-way couplings DN 12 - male

Innengewinde: Whitworth Rohrgewinde (BSPP), zylindrisch
Inner thread: Whitworth pipe thread (BSPP), cylindrical



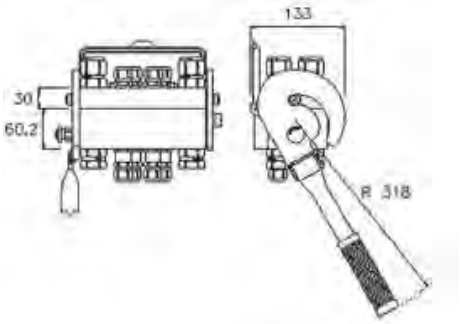

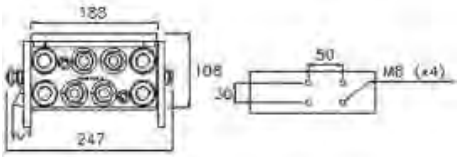

BG Series	IG IT	Block	HY-Kupplungen HY couplings	Durchfluss (l/min) Flow rate (l/min)	PN (bar)	Vgl.-Nr. Ref.-No.	Art.-Nr. Item-No.
3	G 1/2"-14	2P808	8	8x 70	250	2P808-8-12G M C	**409 21 38 34**

MultiFaster 8-fach DN 12 - Loshälften - unter Druck kuppelbar
MultiFaster 8-way couplings DN 12 - male - connectable under pressure

Innengewinde: Whitworth Rohrgewinde (BSPP), zylindrisch
Inner thread: Whitworth pipe thread (BSPP), cylindrical



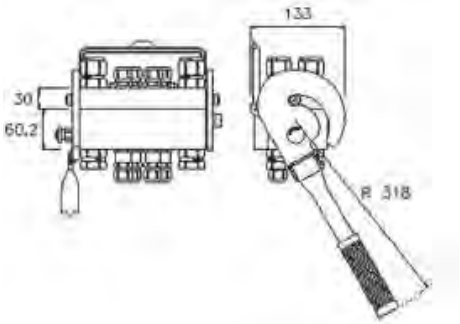

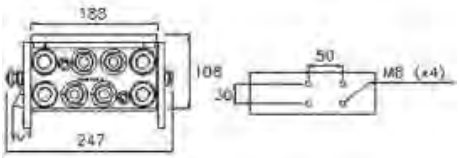

BG Series	IG IT	Block	HY-Kupplungen HY couplings	Durchfluss (l/min) Flow rate (l/min)	PN (bar)	Vgl.-Nr. Ref.-No.	Art.-Nr. Item-No.
3	G 1/2"-14	3P808	8	8x 70	250	3P808-8-12G M C	**409 21 38 37**

Hydraulikeinsätze für MultiFaster - Festhälften
Hydraulic inserts for MultiFaster couplings - female

Leichte Baureihe
Anschlussgewinde: Außengewinde mit 24° Aussenkung passend für Rohrverschraubungen DIN 2353 und DKL/DKOL

Light duty
Connection thread: outer thread 24° chamfer suitable for pipe fittings DIN 2353 and DKL/DKOL



BG Series	**RA** PJ	**Anschlussgewinde** Connection thread	**Ø (mm)**	**Durchfluss (l/min)** Flow rate (l/min)	**PN (bar)**	**Vgl.-Nr.** Ref.-No.	**Art.-Nr.** Item-No.
2	L12	M 18X1,5	19,8	40	250	KIT2FNB38-2/18F	**409 26 02 18**
2	L15	M 22X1,5	19,8	40	250	KIT2FNB38-2/22F	**409 26 02 22**
3	L12	M 18X1,5	24,5	70	250	KIT2FNB12-2/18F	**409 26 03 18**
3	L15	M 22X1,5	24,5	70	250	KIT2FNB12-2/22F	**409 26 03 22**

Innengewinde: Whitworth Rohrgewinde (BSPP), zylindrisch
Inner thread: Whitworth pipe thread (BSPP), cylindrical



BG Series	**IG** IT	**Ø (mm)**	**Durchfluss (l/min)** Flow rate (l/min)	**PN (bar)**	**Vgl.-Nr.** Ref.-No.	**Art.-Nr.** Item-No.
1	G 1/4"-19	16,2	20	250	KIT2FNB14GAS F	**409 26 02 31**
2	G 3/8"-19	19,8	40	250	KIT2FNB38GAS F	**409 26 02 32**
2	G 1/2"-14	19,8	40	250	KIT2FNB3812G F	**409 26 02 34**
3	G 1/2"-14	24,5	70	250	KIT2FNB12GAS F	**409 26 03 34**
4	G 3/4"-14	30	105	250	KIT2FNB34GAS F	**409 26 04 36**
5	G 1"-11	36	150	250	KIT2FNB1GAS F	**409 26 05 37**

Hydraulikeinsätze für MultiFaster - Loshälften
Hydraulic inserts for MultiFaster couplings - male

Leichte Baureihe
Anschlussgewinde: Außengewinde mit 24° Aussenkung passend für Rohrverschraubungen DIN 2353 und DKL/DKOL

Light duty
Connection thread: outer thread 24° chamfer suitable for pipe fittings DIN 2353 and DKL/DKOL



BG Series	**RA** PJ	**Anschlussgewinde** Connection thread	**Ø (mm)**	**Durchfluss (l/min)** Flow rate (l/min)	**PN (bar)**	**Vgl.-Nr.** Ref.-No.	**Art.-Nr.** Item-No.
2	L12	M 18X1,5	19,8	40	250	KIT2FNP38-2/18M	**409 27 02 18**
2	L15	M 22X1,5	19,8	40	250	KIT2FNP38-2/22M	**409 27 02 22**
3	L12	M 18X1,5	24,5	70	250	KIT2FNP12-2/18M	**409 27 03 18**
3	L15	M 22X1,5	24,5	70	250	KIT2FNP12-2/22M	**409 27 03 22**

Innengewinde: Whitworth Rohrgewinde (BSPP), zylindrisch
Inner thread: Whitworth pipe thread (BSPP), cylindrical



BG Series	**IG** IT	**Ø (mm)**	**Durchfluss (l/min)** Flow rate (l/min)	**PN (bar)**	**Vgl.-Nr.** Ref.-No.	**Art.-Nr.** Item-No.
1	G 1/4"-19	16,2	20	250	KIT2FNP14GAS M	**409 27 02 31**
2	G 3/8"-19	19,8	40	250	KIT2FNP38GAS M	**409 27 02 32**
2	G 1/2"-14	19,8	40	250	KIT2FNP12-G M	**409 27 02 34**
3	G 1/2"-14	24,5	70	250	KIT2FNP12-GAS M	**409 27 03 34**
4	G 3/4"-14	30	105	250	KIT2FNP34-GAS M	**409 27 04 36**

H

Hydraulikeinsätze für MultiFaster - Loshälften - unter Druck kuppelbar
Hydraulic inserts for MultiFaster couplings - male - connectable under pressure



Leichte Baureihe
Anschlussgewinde: Außengewinde mit 24° Aussenkung passend für Rohrverschraubungen DIN 2353 und DKL/DKOL

Light duty
Connection thread: outer thread 24° chamfer suitable for pipe fittings DIN 2353 and DKL/DKOL

BG Series	**RA** PJ	**Anschlussgewinde** Connection thread	**Ø (mm)**	**Durchfluss (l/min)** Flow rate (l/min)	**PN (bar)**	**Vgl.-Nr.** Ref.-No.	**Art.-Nr.** Item-No.
2	L12	M 18X1,5	19,8	40	250	KIT3FNP38-2/18M	**409 28 02 18**
2	L15	M 22X1,5	19,8	40	250	KIT3FNP38-2/22M	**409 28 02 22**
3	L12	M 18X1,5	24,5	70	250	KIT3FNP12-2/18M	**409 28 03 18**
3	L15	M 22X1,5	24,5	70	250	KIT3FNP12-2/22M	**409 28 03 22**



Innengewinde: Whitworth Rohrgewinde (BSPP), zylindrisch
Inner thread: Whitworth pipe thread (BSPP), cylindrical

BG Series	**IG** IT	**Ø (mm)**	**Durchfluss (l/min)** Flow rate (l/min)	**PN (bar)**	**Vgl.-Nr.** Ref.-No.	**Art.-Nr.** Item-No.
2	G 3/8"-19	19,8	40	250	KIT3FNP38GASM	**409 28 02 32**
2	G 1/2"-14	19,8	40	250	KIT3FNP3812GM	**409 28 02 34**
3	G 1/2"-14	24,5	70	250	KIT3FNP12-GASM	**409 28 03 34**
4	G 3/4"-14	30	105	250	KIT3FNP34-GASM	**409 28 04 36**
5	G 1"-11	36	150	250	KIT3FNP1GASM	**409 28 05 37**

Hydraulikeinsätze für PH MultiFaster - Festhälften
Hydraulic inserts for PH MultiFaster couplings - female



Innengewinde: Whitworth Rohrgewinde (BSPP), zylindrisch
Inner thread: Whitworth pipe thread (BSPP), cylindrical

BG Series	**IG** IT	**Ø (mm)**	**Durchfluss (l/min)** Flow rate (l/min)	**PN (bar)**	**Vgl.-Nr.** Ref.-No.	**Art.-Nr.** Item-No.
2	G 3/8"-19	19,8	35	460	KITFHB06-38GF	**409 26 12 33**
3	G 1/2"-14	24,5	60	460	KITFHB08-12GF	**409 26 22 34**
4	G 3/4"-14	30	105	460	KITFHB12-34GF	**409 26 14 36**

Hydraulikeinsätze für PH MultiFaster - Loshälften
Hydraulic inserts for PH MultiFaster couplings - male

Innengewinde: Whitworth Rohrgewinde (BSPP), zylindrisch
Inner thread: Whitworth pipe thread (BSPP), cylindrical

BG Series	**IG** IT	**Ø (mm)**	**Durchfluss (l/min)** Flow rate (l/min)	**PN (bar)**	**Vgl.-Nr.** Ref.-No.	**Art.-Nr.** Item-No.
2	G 3/8"-19	19,8	35	460	KIT3FHP0638GM	**409 28 32 33**
3	G 1/2"-14	24,5	60	460	KIT3FHP0812GM	**409 28 33 34**
4	G 3/4"-14	30	105	460	KIT3FHP1234GM	**409 28 34 36**



Staubschutzklappen für MultiFaster - Festhälften
Dust protection flaps for MultiFaster couplings - female

Farbe Colour	**Für Block** For block	**Vgl.-Nr.** Ref.-No.	**Art.-Nr.** Item-No.
Schwarz / Black / Noir	P506 + P506-1 + P508 + P5068	KIT TA P5	**409 30 03 00**
Schwarz / Black / Noir	PS06 + P606	KIT TA P6	**409 30 03 01**
Schwarz / Black / Noir	PB06	KIT TA PB06	**409 30 03 02**
Schwarz / Black / Noir	P206 + P208 + P404	KIT TA P2	**409 30 03 03**
Schwarz / Black / Noir	P808	KIT TA P808	**409 30 03 04**
Schwarz / Black / Noir	P608	KIT TA P608	**409 30 03 05**
Schwarz / Black / Noir	PH406	KIT TA PH406	**409 30 03 06**
Schwarz / Black / Noir	PH408	KIT TA PH408	**409 30 03 07**
Schwarz / Black / Noir	PH510	KIT TA PH510	**409 30 03 08**



Parkstationen für MultiFaster - Loshäflten
Parking stations for MultiFaster couplings - male

Für Block For block	**Vgl.-Nr.** Ref.-No.	**Art.-Nr.** Item-No.
PB06	S PB06	**409 24 24 33**
P506 + P506-1 + P508	S P5	**409 24 24 34**
PS06 + PS08	S PS	**409 24 24 35**
P206 + P208	S P2	**409 24 34 34**
P510 + P412	S P510	**409 24 34 70**
P608	S P608	**409 24 34 71**
P606	S P6	**409 24 34 72**
P808	S P8	**409 24 34 73**



H

Elektrosteckverbindungen für MultiFaster - Festhälften
Electrical connectors for MultiFaster couplings - female



BG Series	Anschlussart Connection type	Stromstärke Current	Vgl.-Nr. Ref.-No.	Art.-Nr. Item-No.
3	3-polig / -pole / -pôles	25 A	KITSPEL08-3F	**409 28 13 34**
3	7-polig / -pole / -pôles	16 A	KITSPEL08-7F	**409 28 17 34**

Elektrosteckverbindungen für MultiFaster - Loshälften
Electrical connectors for MultiFaster couplings - male



BG Series	Anschlussart Connection type	Stromstärke Current	Vgl.-Nr. Ref.-No.	Art.-Nr. Item-No.
3	3-polig / -pole / -pôles	25 A	KITSPEL08-3M	**409 28 23 34**
3	7-polig / -pole / -pôles	16 A	KITSPEL08-7M	**409 28 27 34**

Dichtungen für MultiFaster Hydraulikeinsätze - Loshälften
Sealings for MultiFaster hydraulic inserts - male



BG Series	Abmessungen (mm) Dimensions (mm)	Vgl.-Nr. Ref.-No.	Art.-Nr. Item-No.
2	12,5X17,0X3,3	SK MF 38	**409 29 02 00**
3	15,5X20,5X3,5	SK MF 12	**409 29 03 00**
4	20,0X25,5X3,5	SK MF 34	**409 29 04 00**
5	30X23,3X4,4	SK MF 1	**409 29 05 00**

Kipphebel für MultiFaster - Festhälften
Rocker lever for MultiFaster couplings - female

Für Block For block	**Vgl.-Nr.** Ref.-No.	**Art.-Nr.** Item-No.
P506-1	KIT LP506-1	**409 30 02 00**
P206	KIT LP206	**409 30 02 01**
P510	KIT LP510	**409 30 02 02**
P506	KIT LP506	**409 30 02 03**
P208	KIT LP208	**409 30 02 04**
P412	KIT L3P510	**409 30 02 05**
P5068	KIT LP508	**409 30 02 06**
PS08	KIT LPS08	**409 30 02 07**
PB06	KIT LPB06	**409 30 02 08**
PS06 + P606	KIT LP606	**409 30 02 10**
P608	KIT LP608	**409 30 02 11**
P808	KIT LP808	**409 30 02 12**
PH406	KIT LPH406	**409 30 02 13**
PH408	KIT LPH408	**409 30 02 14**
PH510	KIT LPH510	**409 30 02 15**



Sicherheitsarretierungen für MultiFaster - Festhälften
Safety locks for MultiFaster couplings - female

Bezeichnung Designation	**Farbe** Colour	**Vgl.-Nr.** Ref.-No.	**Art.-Nr.** Item-No.
Für Standard Blöcke / for standard blocks / pour blocs standards	Rot / Red / Rouge	KIT SP5	**409 30 01 00**
Für PH Blöcke / for PH blocks / pour blocs PH	Rot / Red / Rouge	KIT SP57	**409 30 01 02**



Führungsschrauben und Gleitlager für MultiFaster - Festhälften
Guide screws and plain bearings for MultiFaster couplings - female

H

Ausführung Design	**Für Block** For block	**Vgl.-Nr.** Ref.-No.	**Art.-Nr.** Item-No.
Hebel Standard / Standard lever / levier standard	P2 / P5 / P6	KIT VP4	**409 30 04 01**
Hebel verstärkt / Reinforced lever / levier renforcé	P5 + EL / P8 / PS	KIT VP8	**409 30 04 02**
PB06	2PB06	KIT VPB06	**409 30 04 03**
PH	PH	KIT VPH	**409 30 04 06**



Führungsbolzensatz für MultiFaster - Loshälften
Guide pin set for MultiFaster couplings - male



Ausführung Design	**Für Block** For block	**Vgl.-Nr.** Ref.-No.	**Art.-Nr.** Item-No.
Mit O-Ring / with o-ring / avec joint torique	Alle Blöcke / all blocks / tous blocs	KITGP4	**409 30 04 00**
Ohne O-Ring / without o-ring / sans joint torique	808 / P5S1	KITGP8	**409 30 04 04**
Mit O-Ring / with o-ring / avec joint torique	PH	KITGPH	**409 30 04 05**

Blindstopfen für Multifaster - Loshälften
Dummy plugs for MultiFaster couplings - male



BG Series	**Für Block** For block	**Vgl.-Nr.** Ref.-No.	**Art.-Nr.** Item-No.
2	P 06	KITTSP38M	**409 30 03 72**
3	P 08	KITTSP12M	**409 30 03 71**
4	P 12	KITTSP34M	**409 30 03 70**

Multi-X 2-fach DN 10 - Festhälften
Multi-X 2-way couplings DN 10 - female



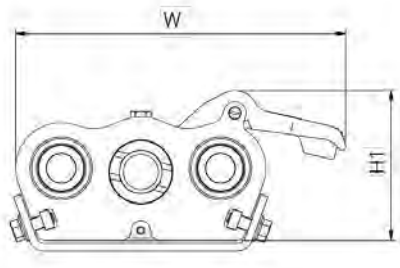

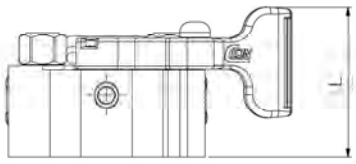

Anschluss Connection	**DN**	**Durchfluss (l/min)** Flow rate (l/min)	**PN (bar)**	**Abmessung H1** Dimension H1	**Höhe H3** Height H3	**Breite W** Width W	**Gesamtlänge L** Total length L	**Vgl.-Nr.** Ref.-No.	**Art.-Nr.** Item-No.
G 3/8"-19	10	2x 40	350	78	5	166	89	10 932 2200	**409 40 22 33**
WEO 1/2"	10	2x 40	350	72	5	166	84	10 932 2100	**409 40 22 34**

Multi-X 2-fach DN 10 - Loshälften
Multi-X 2-way couplings DN 10 - male



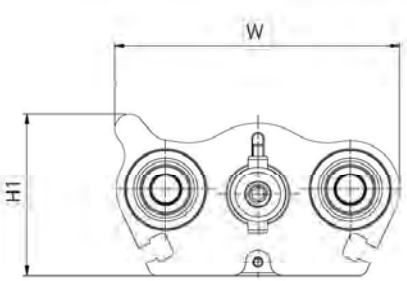

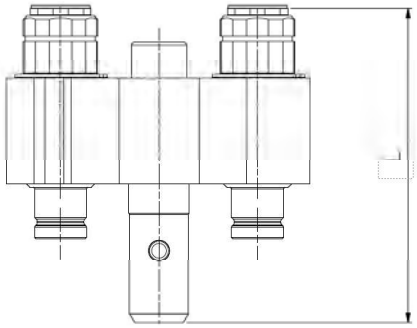

Anschluss Connection	DN	Durchfluss (l/min) Flow rate (l/min)	PN (bar)	Abmessung H1 Dimension H1	Höhe H3 Height H3	Breite W Width W	Gesamtlänge L Total length L	Vgl.-Nr. Ref.-No.	Art.-Nr. Item-No.
WEO 3/8"	10	2x 40	350	66	5	116	120	10 932 2150	**409 41 22 33**
G 3/8"-19	10	2x 40	350	66	5	116	121	10 932 2250	**409 41 22 34**

Multi-X 2-fach DN 12,5 - Festhälften
Multi-X 2-way couplings DN 12.5 - female



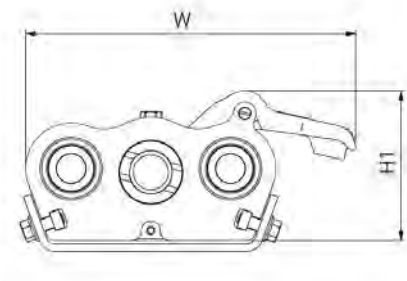

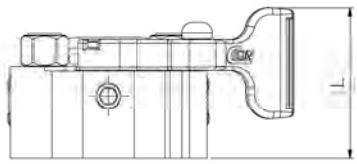

Anschluss Connection	DN	Durchfluss (l/min) Flow rate (l/min)	PN (bar)	Abmessung H1 Dimension H1	Höhe H3 Height H3	Breite W Width W	Gesamtlänge L Total length L	Vgl.-Nr. Ref.-No.	Art.-Nr. Item-No.
G 3/4"-14	12,5	2x 100	350	79	5	174	91	10 932 2201	**409 40 32 34**
WEO 1/2"	12,5	2x 100	350	85	5	174	91	10 932 2101	**409 40 32 36**

H

Multi-X 2-fach DN 12,5 - Loshälften
Multi-X 2-way couplings DN 12.5 - male



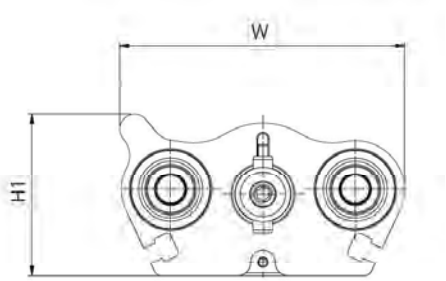

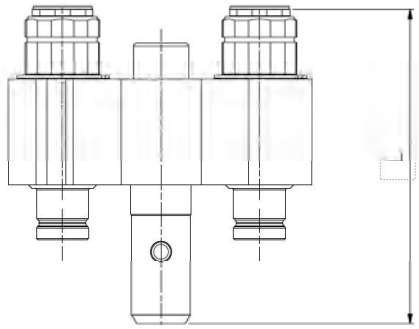

Anschluss Connection	DN	Durchfluss (l/min) Flow rate (l/min)	PN (bar)	Abmessung H1 Dimension H1	Höhe H3 Height H3	Breite W Width W	Gesamtlänge L Total length L	Vgl.-Nr. Ref.-No.	Art.-Nr. Item-No.
WEO 1/2"	12,5	2x 100	350	73	5	132	139	10 932 2151	**409 41 32 34**
G 1/2"-14	12,5	2x 100	350	73	5	132	136	10 932 2251	**409 41 32 35**

Multi-X 2-fach DN 12,5/19 - Festhälften
Multi-X 2-way couplings DN 12.5/19 - female

Anschlussart: WEO-Stecksystem
Connection type: WEO plug-in system



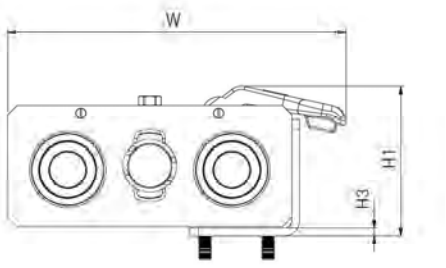

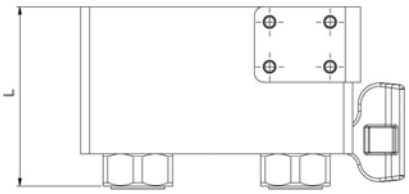

Anschluss Connection	DN	Durchfluss (l/min) Flow rate (l/min)	PN (bar)	Abmessung H1 Dimension H1	Höhe H3 Height H3	Breite W Width W	Gesamtlänge L Total length L	Vgl.-Nr. Ref.-No.	Art.-Nr. Item-No.
WEO 1/2" + WEO 3/4"	12,5/19	1x 100 / 1x 200	350	83	5	194	121	10 932 6100	**409 40 23 36**

Multi-X 2-fach DN 12,5/19 - Loshälften
Multi-X 2-way couplings DN 12.5/19 - male

Anschlussart: WEO-Stecksystem
Connection type: WEO plug-in system



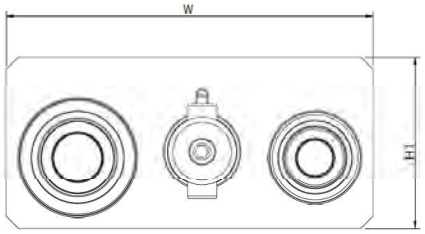

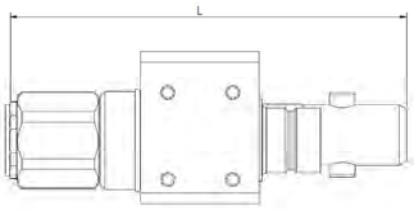

Anschluss Connection	DN	Durchfluss (l/min) Flow rate (l/min)	PN (bar)	Abmessung H1 Dimension H1	Höhe H3 Height H3	Breite W Width W	Gesamtlänge L Total length L	Vgl.-Nr. Ref.-No.	Art.-Nr. Item-No.
WEO 1/2" + WEO 3/4"	12,5/19	1x 100 / 1x 200	350	70	5	150	182,5	10 932 6150	**409 41 23 36**

Multi-X 2-fach DN 19 - Festhälften
Multi-X 2-way couplings DN 19 - female



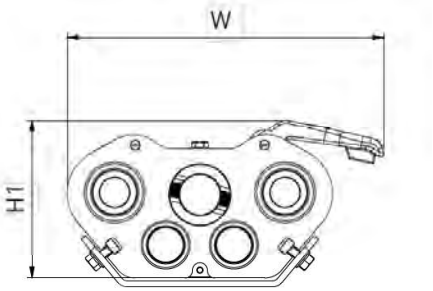

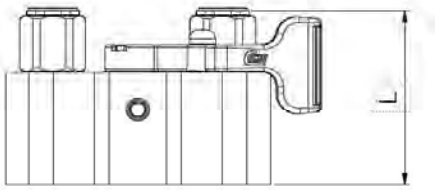

Anschluss Connection	DN	Durchfluss (l/min) Flow rate (l/min)	PN (bar)	Abmessung H1 Dimension H1	Höhe H3 Height H3	Breite W Width W	Gesamtlänge L Total length L	Vgl.-Nr. Ref.-No.	Art.-Nr. Item-No.
WEO 3/4"	19	2x 200	350	107	5	213	117	10 932 5102	**409 40 42 36**
G 3/4"-14	19	2x 200	350	107	5	214	113	10 932 5202	**409 40 42 37**

Multi-X 2-fach DN 19 - Loshälften
Multi-X 2-way couplings DN 19 - male



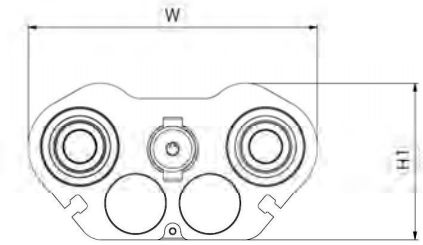

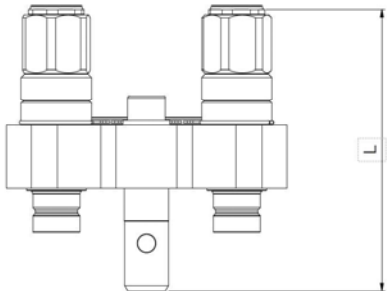

Anschluss Connection	**DN**	**Durchfluss (l/min)** Flow rate (l/min)	**PN (bar)**	**Abmessung H1** Dimension H1	**Höhe H3** Height H3	**Breite W** Width W	**Gesamtlänge L** Total length L	**Vgl.-Nr.** Ref.-No.	**Art.-Nr.** Item-No.
WEO 3/4"	19	2x 200	350	97	5	179	179	10 932 5152	**409 41 42 36**
G 3/4"-14	19	2x 200	350	97	5	179	168	10 932 5252	**409 41 42 37**

Multi-X 2-fach DN 25 - Festhälften
Multi-X 2-way couplings DN 25 - female

Innengewinde: Whitworth Rohrgewinde (BSPP), zylindrisch
Inner thread: Whitworth pipe thread (BSPP), cylindrical



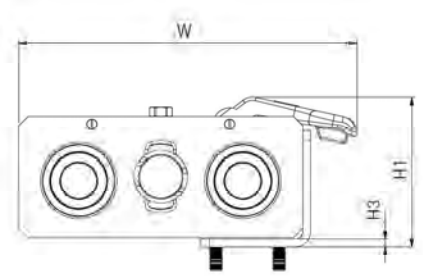

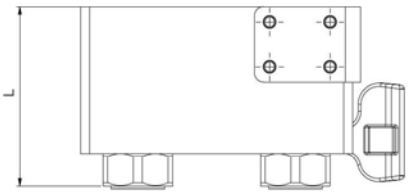

IG IT	**DN**	**Durchfluss (l/min)** Flow rate (l/min)	**PN (bar)**	**Abmessung H1** Dimension H1	**Höhe H3** Height H3	**Breite W** Width W	**Gesamtlänge L** Total length L	**Vgl.-Nr.** Ref.-No.	**Art.-Nr.** Item-No.
G 1"-11	25	2x 320	350	95	5	214	119	10 932 7000	**409 40 52 37**

Multi-X 2-fach DN 25 - Loshälften
Multi-X 2-way couplings DN 25 - male

Innengewinde: Whitworth Rohrgewinde (BSPP), zylindrisch
Inner thread: Whitworth pipe thread (BSPP), cylindrical



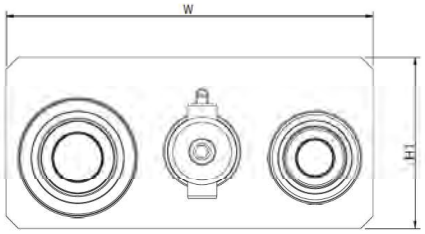

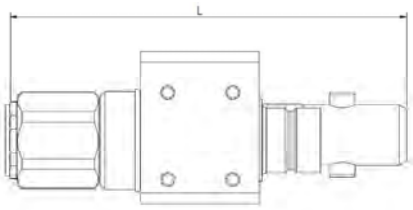

IG IT	DN	Durchfluss (l/min) Flow rate (l/min)	PN (bar)	Abmessung H1 Dimension H1	Höhe H3 Height H3	Breite W Width W	Gesamtlänge L Total length L	Vgl.-Nr. Ref.-No.	Art.-Nr. Item-No.
G 1¨-11	25	2x 320	350	77	6	180	173	10 932 7050	**409 41 52 37**

Multi-X 4-fach DN 10 - Festhälften
Multi-X 4-way couplings DN 10 - female



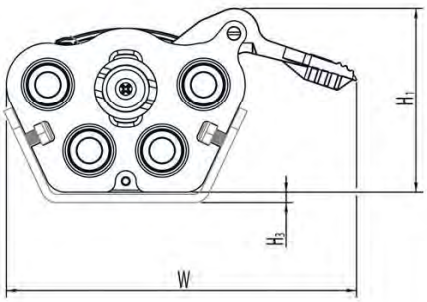

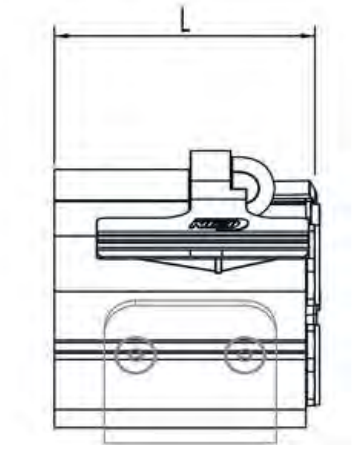

Anschluss Connection	DN	Durchfluss (l/min) Flow rate (l/min)	PN (bar)	Abmessung H1 Dimension H1	Höhe H3 Height H3	Breite W Width W	Gesamtlänge L Total length L	Vgl.-Nr. Ref.-No.	Art.-Nr. Item-No.
WEO 1/2¨	10	4x 40	350	88	5	166	89	10 932 3100	**409 40 24 34**
G 3/8¨-19	10	4x 40	350	93	5	166	89	10 932 3200	**409 40 24 35**

H

Multi-X 4-fach DN 10 - Loshälften
Multi-X 4-way couplings DN 10 - male



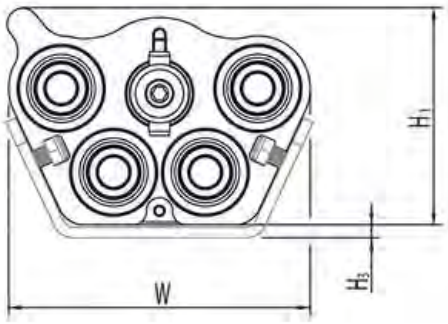

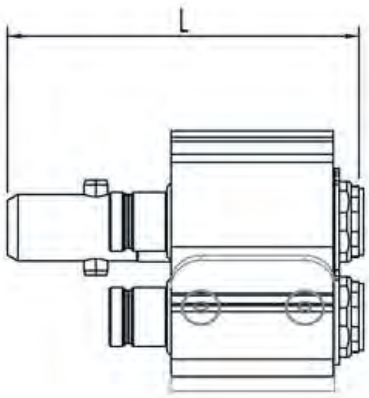

Anschluss Connection	**DN**	**Durchfluss (l/min)** Flow rate (l/min)	**PN (bar)**	**Abmessung H1** Dimension H1	**Höhe H3** Height H3	**Breite W** Width W	**Gesamtlänge L** Total length L	**Vgl.-Nr.** Ref.-No.	**Art.-Nr.** Item-No.
WEO 3/8"	10	4x 40	350	83	5	116	120	10 932 3150	**409 41 24 33**
G 3/8"-19	10	4x 40	350	83	5	116	121	10 932 3250	**409 41 24 35**

Multi-X 4-fach DN 10/12,5 - Festhälften
Multi-X 4-way couplings DN 10/12.5 - female



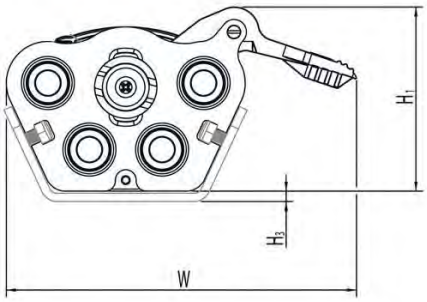

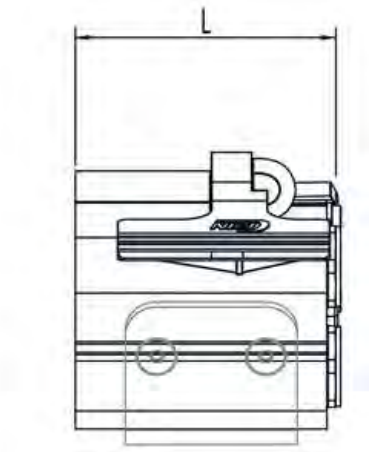

Anschluss Connection	**DN**	**Durchfluss (l/min)** Flow rate (l/min)	**PN (bar)**	**Abmessung H1** Dimension H1	**Höhe H3** Height H3	**Breite W** Width W	**Gesamtlänge L** Total length L	**Vgl.-Nr.** Ref.-No.	**Art.-Nr.** Item-No.
WEO 1/2"	10/12,5	2x 40 / 2x 100	350	99	5	174	91	10 932 4100	**409 40 24 70**
2x G 3/8"-19 / 2x G 1/2"-14	10/12,5	2x 40 / 2x 100	350	99	5	174	91	10 932 4200	**409 40 24 71**

Multi-X 4-fach DN 10/12,5 - Loshälften
Multi-X 4-way couplings DN 10/12.5 - male



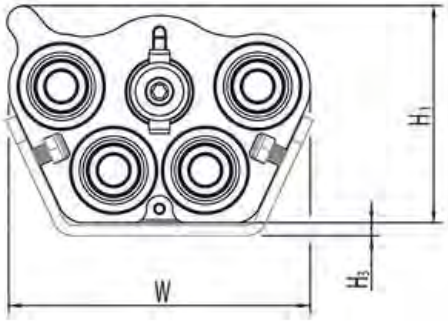

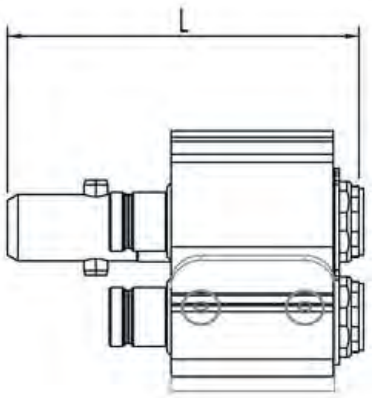

Anschluss Connection	DN	Durchfluss (l/min) Flow rate (l/min)	PN (bar)	Abmessung H1 Dimension H1	Höhe H3 Height H3	Breite W Width W	Gesamtlänge L Total length L	Vgl.-Nr. Ref.-No.	Art.-Nr. Item-No.
WEO 2x 3/8" + 2x 1/2"	10/12,5	2x 40 / 2x 100	350	93	5	132	139	10 932 4150	**409 41 24 67**
2x G 3/8"-19 / 2x G 1/2"-14	10/12,5	2x 40 / 2x 100	350	93	5	132	136	10 932 4250	**409 41 24 68**

Multi-X 4-fach DN 12,5 - Festhälften
Multi-X 4-way couplings DN 12.5 - female



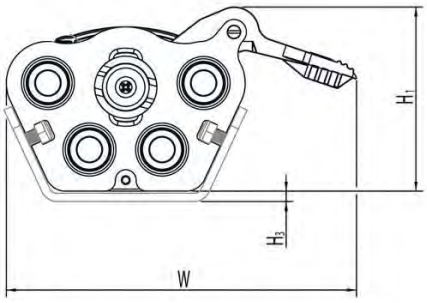

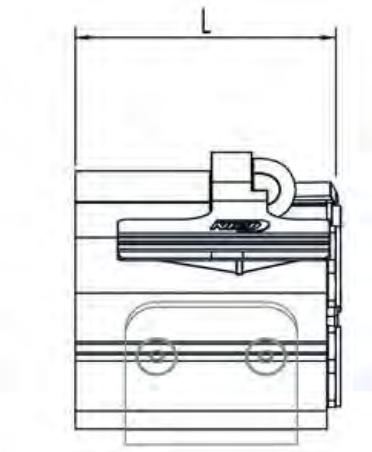

Anschluss Connection	DN	Durchfluss (l/min) Flow rate (l/min)	PN (bar)	Abmessung H1 Dimension H1	Höhe H3 Height H3	Breite W Width W	Gesamtlänge L Total length L	Vgl.-Nr. Ref.-No.	Art.-Nr. Item-No.
G 1/2"-14	12,5	4x 100	350	99	5	174	91	10 932 4201	**409 40 34 34**
WEO 1/2"	12,5	4x 100	350	99	5	174	91	10 932 4101	**409 40 34 36**

H

Multi-X 4-fach DN 12,5 - Loshälften
Multi-X 4-way couplings DN 12.5 - male



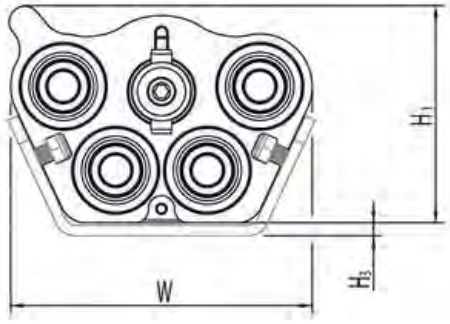

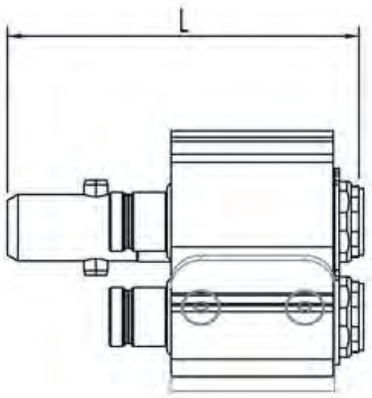

Anschluss Connection	**DN**	**Durchfluss (l/min)** Flow rate (l/min)	**PN (bar)**	**Abmessung H1** Dimension H1	**Höhe H3** Height H3	**Breite W** Width W	**Gesamtlänge L** Total length L	**Vgl.-Nr.** Ref.-No.	**Art.-Nr.** Item-No.
WEO 1/2"	12,5	4x 100	350	93	5	132	139	10 932 4151	**409 41 34 34**
G 1/2"-14	12,5	4x 100	350	93	5	132	136	10 932 4251	**409 41 34 35**

Multi-X 4-fach DN 12,5/19 - Festhälften
Multi-X 4-way couplings DN 12.5/19 - female



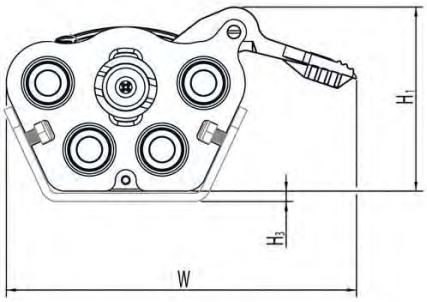

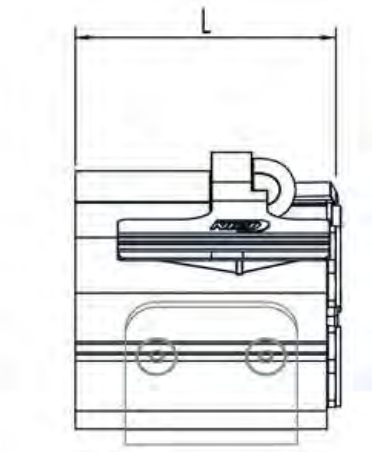

Anschluss Connection	**DN**	**Durchfluss (l/min)** Flow rate (l/min)	**PN (bar)**	**Abmessung H1** Dimension H1	**Höhe H3** Height H3	**Breite W** Width W	**Gesamtlänge L** Total length L	**Vgl.-Nr.** Ref.-No.	**Art.-Nr.** Item-No.
WEO 1/2" + WEO 3/4"	12,5/19	2x 100 / 2x 200	350	107	5	214	117	10 932 5100	**409 40 44 36**
2x G 1/2"-14 / 2x G 3/4"-14	12,5/19	2x 100 / 2x 200	350	107	5	214	106	10 932 5200	**409 40 44 37**

Multi-X 4-fach DN 12,5/19 - Loshälften
Multi-X 4-way couplings DN 12.5/19 - male



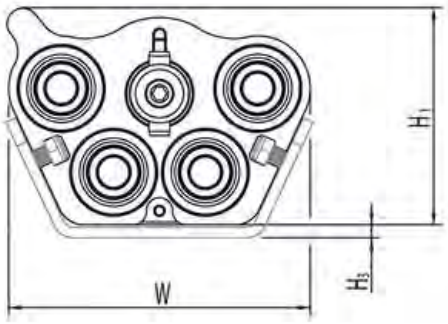

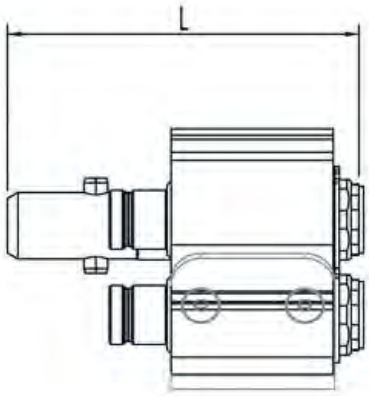

Anschluss Connection	DN	Durchfluss (l/min) Flow rate (l/min)	PN (bar)	Abmessung H1 Dimension H1	Höhe H3 Height H3	Breite W Width W	Gesamtlänge L Total length L	Vgl.-Nr. Ref.-No.	Art.-Nr. Item-No.
WEO 1/2" + WEO 3/4"	12,5/19	2x 100 / 2x 200	350	97	5	179	179	10 932 5150	**409 41 44 70**
2x G 1/2"-14 / 2x G 3/4"-14	12,5/19	2x 100 / 2x 200	350	97	5	179	168	10 932 5250	**409 41 44 71**

Multi-X 6-fach DN 10 - Festhälften
Multi-X 6-way couplings DN 10 - female



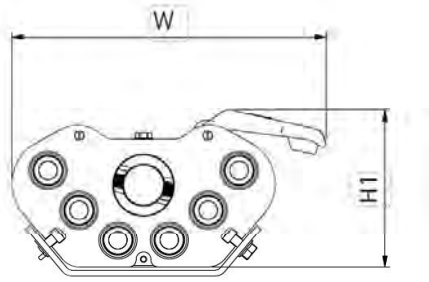

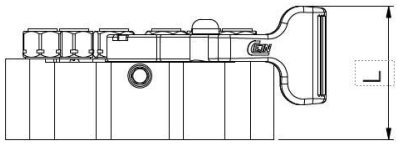

Anschluss Connection	DN	Durchfluss (l/min) Flow rate (l/min)	PN (bar)	Abmessung H1 Dimension H1	Höhe H3 Height H3	Breite W Width W	Gesamtlänge L Total length L	Vgl.-Nr. Ref.-No.	Art.-Nr. Item-No.
G 3/8"-19	10	6x 40	350	107	5	214	89	10 932 5206	**409 40 46 33**
WEO 1/2"	10	6x 40	350	107	5	213	84	10 932 5106	**409 40 46 34**

H

Multi-X 6-fach DN 10 - Loshälften
Multi-X 6-way couplings DN 10 - male



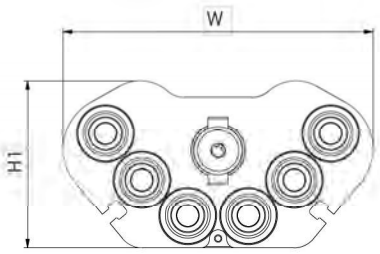

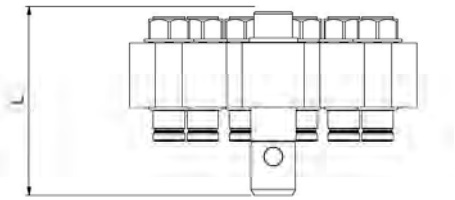

Anschluss Connection	**DN**	**Durchfluss (l/min)** Flow rate (l/min)	**PN (bar)**	**Abmessung H1** Dimension H1	**Höhe H3** Height H3	**Breite W** Width W	**Gesamtlänge L** Total length L	**Vgl.-Nr.** Ref.-No.	**Art.-Nr.** Item-No.
WEO 1/2¨	10	6x 40	350	97	5	179	122	10 932 5156	**409 41 46 33**
G 3/8¨-19	10	6x 40	350	97	5	179	123	10 932 5256	**409 41 46 35**

Hydraulikeinsätze für Multi-X - Festhälften
Hydraulic inserts for Multi-X couplings - female



Anschlussart: WEO-Stecksystem
Anwendung: kurze Ausführung für DN 10
Connection type: WEO plug-in system
Application: short version for DN 10

DN	**Ø (mm)**	**Für Multi-X** For Multi-X	**Für Multi-X (2)** For Multi-X (2)	**PN (bar)**	**Vgl.-Nr.** Ref.-No.	**WEO Grösse** WEO size	**Art.-Nr.** Item-No.
10	19,8	2-/ 4-/ 6-fach / -way / -circuit	DN 10	350	10 365 1905	WEO 1/2¨	**409 43 10 34**



Anschlussart: WEO-Stecksystem
Anwendung: lange Ausführung für DN 10/12,5 + 12,5 + 12,5/19
Connection type: WEO plug-in system
Application: long version for DN 10/12.5 + 12.5 + 12.5/19

DN	**Ø (mm)**	**Für Multi-X** For Multi-X	**Für Multi-X (2)** For Multi-X (2)	**PN (bar)**	**Vgl.-Nr.** Ref.-No.	**WEO Grösse** WEO size	**Art.-Nr.** Item-No.
10	19,8	4-fach / -way / -circuit	DN 10/12,5	350	10 365 1906	WEO 1/2¨	**409 43 11 34**
12,5	24,5	4-fach / -way / -circuit	DN 10/12,5 + 12,5 + 12,5/19	350	10 565 1907	WEO 3/4¨	**409 43 12 36**
19	30	4-fach / -way / -circuit	DN 12,5/19	350	10 765 1901	WEO 3/4¨	**409 43 19 36**

Hydraulikeinsätze für Multi-X - Festhälften
Hydraulic inserts for Multi-X couplings - female

Innengewinde: Whitworth Rohrgewinde (BSPP), zylindrisch
Anwendung: kurze Ausführung für DN 10
Inner thread: Whitworth pipe thread (BSPP), cylindrical
Application: short version for DN 10

IG IT	DN	Ø (mm)	Für Multi-X For Multi-X	Für Multi-X (2) For Multi-X (2)	PN (bar)	Vgl.-Nr. Ref.-No.	Art.-Nr. Item-No.
G 3/8"-19	10	19,8	2-/ 4-/ 6-fach / -way / -circuit	DN 10	350	10 365 1908	**409 43 60 33**



Innengewinde: Whitworth Rohrgewinde (BSPP), zylindrisch
Anwendung: lange Ausführung für DN 10/12,5 + 12,5 + 12,5/19 + 25
Inner thread: Whitworth pipe thread (BSPP), cylindrical
Application: long version for DN 10/12.5 + 12.5 + 12.5/19 +25

IG IT	DN	Ø (mm)	Für Multi-X For Multi-X	Für Multi-X (2) For Multi-X (2)	PN (bar)	Vgl.-Nr. Ref.-No.	Art.-Nr. Item-No.
G 3/8"-19	10	19,8	4-fach / -way / -circuit	DN 10/12,5	350	10 365 1908	**409 43 61 33**
G 1/2"-14	12,5	24,5	4-fach / -way / -circuit	DN 10/12,5 + 12,5 + 12,5/19	350	10 565 1908	**409 43 62 36**
G 3/4"-14	19	30	4-fach / -way / -circuit	DN 12,5/19	350	10 765 1907	**409 43 70 36**
G 1"-11	25	36	2-fach / -way / -circuit	DN 25	350	10 065 1903	**409 43 75 37**



Hydraulikeinsätze für Multi-X - Loshälften
Hydraulic inserts for Multi-X couplings - male

Anschlussart: WEO-Stecksystem
Connection type: WEO plug-in system

DN	Ø (mm)	Für Multi-X For Multi-X	Für Multi-X (2) For Multi-X (2)	PN (bar)	Vgl.-Nr. Ref.-No.	WEO Grösse WEO size	Art.-Nr. Item-No.
10	19,8	2-/ 4-/ 6-fach / -way / -circuit	DN 10 + 10/12,5	350	10 364 6909	WEO 3/8"	**409 42 10 33**
12,5	24,5	4-fach / -way / -circuit	DN 10/12,5 + 12,5 + 12,5/19	350	10 564 6909	WEO 1/2"	**409 42 12 34**
19	30	4-fach / -way / -circuit	DN 12,5/19	350	10 764 6909	WEO 3/4"	**409 42 19 36**



Innengewinde: Whitworth Rohrgewinde (BSPP), zylindrisch
Inner thread: Whitworth pipe thread (BSPP), cylindrical

IG IT	DN	Ø (mm)	Für Multi-X For Multi-X	Für Multi-X (2) For Multi-X (2)	PN (bar)	Vgl.-Nr. Ref.-No.	Art.-Nr. Item-No.
G 3/8"-19	10	19,8	2-/ 4-/ 6-fach / -way / -circuit	DN 10 + 10/12,5	350	10 364 6908	**409 42 60 33**
G 1/2"-14	12,5	24,5	4-fach / -way / -circuit	DN 10/12,5 + 12,5 + 12,5/19	350	10 564 6908	**409 42 62 34**
G 3/4"-14	19	30	4-fach / -way / -circuit	DN 12,5/19	350	10 764 6908	**409 42 70 36**
G 1"-11	25	36	2-fach / -way / -circuit	DN 25	350	10 064 6903	**409 42 75 37**



Staubschutzkappen für Multi-X - Festhälften
Dust protection caps for Multi-X couplings - female



Werkstoff: PVC
Ohne Elektrostecker
Material: PVC
Without electrical plug

Für Multi-X For Multi-X	**Vgl.-Nr.** Ref.-No.	**Art.-Nr.** Item-No.
2-fach / -way / -circuit DN 10	10 932 1000	**409 46 20 20**
2-fach / -way / -circuit DN 12,5	10 932 1002	**409 46 20 30**
4-fach / -way / -circuit DN 10	10 932 1001	**409 46 40 20**
4-fach / -way / -circuit DN 10/12,5 + 4-fach / -way / -circuit DN 12,5	10 932 1007	**409 46 40 23**
4-fach / -way / -circuit DN 12,5/19	10 932 1008	**409 46 40 34**
6-fach / -way / -circuit DN 10	10 932 1006	**409 46 50 50**

Staubschutzkappen für Multi-X - Loshälften
Dust protection caps for Multi-X couplings - male



Werkstoff: PVC
Ohne Elektrostecker
Material: PVC
Without electrical plug

Für Multi-X For Multi-X	**Vgl.-Nr.** Ref.-No.	**Art.-Nr.** Item-No.
2-fach / -way / -circuit DN 10	10 932 1050	**409 45 20 20**
2-fach / -way / -circuit DN 12,5	10 932 1052	**409 45 20 30**
4-fach / -way / -circuit DN 10	10 932 1051	**409 45 40 20**
4-fach / -way / -circuit DN 10/12,5 + 4-fach / -way / -circuit DN 12,5	10 932 1053	**409 45 40 23**
4-fach / -way / -circuit DN 12,5/19	10 932 1055	**409 45 40 34**
6-fach / -way / -circuit DN 10	10 932 1056	**409 45 50 50**

Staubschutzkappen für Multi-X mit Elektrostecker - Festhälften
Dust protection caps for Multi-X couplings with electrical plug - female



Werkstoff: PVC
Mit Elektrostecker
Material: PVC
With electrical plug

Für Multi-X For Multi-X	**Vgl.-Nr.** Ref.-No.	**Art.-Nr.** Item-No.
2-fach / -way / -circuit DN 10	10 932 1010	**409 46 21 20**
2-fach / -way / -circuit DN 12,5	10 932 1012	**409 46 21 30**
4-fach / -way / -circuit DN 10	10 932 1011	**409 46 41 20**
4-fach / -way / -circuit DN 10/12,5 + 4-fach / -way / -circuit DN 12,5	10 932 1013	**409 46 41 23**
4-fach / -way / -circuit DN 12,5/19	10 932 1015	**409 46 41 34**
6-fach / -way / -circuit DN 10	10 932 1016	**409 46 51 50**

Staubschutzkappen für Multi-X mit Elektrostecker - Loshälften
Dust protection caps for Multi-X couplings with electrical plug - male

Werkstoff: PVC
Mit Elektrostecker
Material: PVC
With electrical plug



Für Multi-X For Multi-X	**Vgl.-Nr.** Ref.-No.	**Art.-Nr.** Item-No.
2-fach / -way / -circuit DN 10	10 932 1060	**409 45 21 20**
2-fach / -way / -circuit DN 12,5	10 932 1062	**409 45 21 30**
4-fach / -way / -circuit DN 10	10 932 1061	**409 45 41 20**
4-fach / -way / -circuit DN 10/12,5 + 4-fach / -way / -circuit DN 12,5	10 932 1063	**409 45 41 23**
4-fach / -way / -circuit DN 12,5/19	10 932 1065	**409 45 41 34**
6-fach / -way / -circuit DN 10	10 932 1066	**409 45 51 50**

Abdeckkappen für Multi-X - Festhälften
Cover caps for Multi-X couplings - female

Werkstoff: Kunststoff
Material: plastic



Für Multi-X For Multi-X	**Vgl.-Nr.** Ref.-No.	**Art.-Nr.** Item-No.
2-/4-fach / -way / -circuit DN 10	10 932 4961	**409 40 91 10**
2-/4-fach / -way / -circuit DN 12,5 + 4-fach / -way / -circuit DN 10/12,5	10 932 4971	**409 40 91 11**
2-fach / -way / -circuit DN 19 + 4-fach / -way / -circuit DN 12,5/19 + 6-fach / -way / -circuit DN 10	10 932 4981	**409 40 91 12**

Parkstationen für Multi-X - Festhälften
Parking stations for Multi-X couplings - female



Für Multi-X For Multi-X	**Vgl.-Nr.** Ref.-No.	**Art.-Nr.** Item-No.
2-fach / -way / -circuit DN 10	10 932 1020	**409 48 20 20**
2-fach / -way / -circuit DN 12,5	10 932 1021	**409 48 20 30**
2-fach / -way / -circuit DN 12,5/19	10 932 1027	**409 48 20 40**
4-fach / -way / -circuit DN 10	10 932 1022	**409 48 40 20**
4-fach / -way / -circuit DN 10/12,5 + 4-fach / -way / -circuit DN 12,5	10 932 1023	**409 48 40 23**
4-fach / -way / -circuit DN 12,5/19	10 932 1025	**409 48 40 34**
2-fach / -way / -circuit DN 25	10 932 1028	**409 48 50 37**
6-fach / -way / -circuit DN 10	10 932 1026	**409 48 50 38**

Parkstationen für Multi-X - Loshälften
Parking stations for Multi-X couplings - male



Für Multi-X For Multi-X	**Vgl.-Nr.** Ref.-No.	**Art.-Nr.** Item-No.
2-fach / -way / -circuit DN 10	10 932 1070	**409 47 20 20**
2-fach / -way / -circuit DN 12,5	10 932 1071	**409 47 20 30**
2-fach / -way / -circuit DN 12,5/19	10 932 1077	**409 47 20 40**
4-fach / -way / -circuit DN 10	10 932 1072	**409 47 40 20**
4-fach / -way / -circuit DN 10/12,5 + 4-fach / -way / -circuit DN 12,5	10 932 1073	**409 47 40 23**
4-fach / -way / -circuit DN 12,5	10 932 1074	**409 47 40 33**
4-fach / -way / -circuit DN 12,5/19	10 932 1075	**409 47 40 34**
2-fach / -way / -circuit DN 25	10 932 1078	**409 47 50 37**
6-fach / -way / -circuit DN 10	10 932 1076	**409 47 50 38**

Halterungen für Multi-X - Festhälften
Brackets for Multi-X - female



Werkstoff: Stahl
Für Festhälften ohne Elektrostecker
Material: steel
For female couplings without an electrical plug

Ausführung Design	**Für Multi-X** For Multi-X	**Vgl.-Nr.** Ref.-No.	**Art.-Nr.** Item-No.
Classic	2-fach / -way / -circuit DN 10	10 932 4963	**409 40 92 10**
Classic	4-fach / -way / -circuit DN 10	10 932 4965	**409 40 92 11**
Classic	2-fach / -way / -circuit DN 12,5	10 932 4973	**409 40 92 12**
Classic	4-fach / -way / -circuit DN 10/12,5 + 4-fach / -way / -circuit DN 12,5	10 932 4975	**409 40 92 13**
Classic	2-fach / -way / -circuit DN 19 + 4-fach / -way / -circuit DN 12,5/19 + 6-fach / -way / -circuit DN 10	10 932 4985	**409 40 92 14**
Classic / GII	2-fach / -way / -circuit DN 25	10 932 4989	**409 40 92 15**
GII	2-fach / -way / -circuit DN 10	10 932 4930	**409 40 92 30**
GII	4-fach / -way / -circuit DN 10	10 932 4932	**409 40 92 31**
GII	2-fach / -way / -circuit DN 12,5	10 932 4934	**409 40 92 32**
GII	4-fach / -way / -circuit DN 10/12,5 + 4-fach / -way / -circuit DN 12,5	10 932 4936	**409 40 92 33**
GII	2-fach / -way / -circuit DN 19 + 4-fach / -way / -circuit DN 12,5/19 + 6-fach / -way / -circuit DN 10	10 932 4938	**409 40 92 34**



Werkstoff: Stahl
Für Festhälften mit Elektrostecker
Material: steel
For female couplings with electrical plug

Ausführung Design	**Für Multi-X** For Multi-X	**Vgl.-Nr.** Ref.-No.	**Art.-Nr.** Item-No.
Classic	2-fach / -way / -circuit DN 10	10 932 4964	**409 40 92 19**
Classic	2-fach / -way / -circuit DN 12,5	10 932 4974	**409 40 92 20**
Classic	4-fach / -way / -circuit DN 10	10 932 4966	**409 40 92 21**
Classic	2-fach / -way / -circuit DN 19 + 4-fach / -way / -circuit DN 12,5/19 + 6-fach / -way / -circuit DN 10	10 932 4986	**409 40 92 22**
GII	2-fach / -way / -circuit DN 10	10 932 4931	**409 40 92 23**
GII	2-fach / -way / -circuit DN 12,5	10 932 4935	**409 40 92 24**
GII	4-fach / -way / -circuit DN 10	10 932 4937	**409 40 92 25**
GII	2-fach / -way / -circuit DN 19 + 4-fach / -way / -circuit DN 12,5/19 + 6-fach / -way / -circuit DN 10	10 932 4939	**409 40 92 26**

Elektrosteckverbindungen für Multi-X - Festhälften
Electrical connectors for Multi-X couplings - female

Anschlussart: 10-polig + Erde
Lieferumfang: Stecker, Halterung, Staubschutzkappe, Montageanleitung
Connection type: 10-pole + ground
Scope of delivery: plug, fixation, dust protection cap, assembly instruction



Für Multi-X For Multi-X	**Spannung** Voltage	**Stromstärke** Current	**Vgl.-Nr.** Ref.-No.	**Art.-Nr.** Item-No.
2-fach / -way / -circuit DN 10	48 V	16 A	10 932 0010	**409 50 22 34**
4-fach / -way / -circuit DN 10	48 V	16 A	10 932 0012	**409 50 24 34**
4-fach / -way / -circuit DN 10/12,5 + 4-fach / -way / -circuit DN 12,5	48 V	16 A	10 932 0013	**409 50 24 70**
2-fach / -way / -circuit DN 12,5	48 V	16 A	10 932 0011	**409 50 32 36**
4-fach / -way / -circuit DN 12,5/19	48 V	16 A	10 932 0015	**409 50 44 36**

Anschlussart: 12-polig IP68
Lieferumfang: Stecker, Halterung, Staubschutzkappe, Montageanleitung
Connection type: 12-pole IP68
Scope of delivery: plug, fixation, dust protection cap, assembly instruction



Für Multi-X For Multi-X	**Spannung** Voltage	**Stromstärke** Current	**Vgl.-Nr.** Ref.-No.	**Art.-Nr.** Item-No.
2-fach / -way / -circuit DN 25	48 V	13 A	10 932 0017	**409 50 52 37**

Elektrosteckverbindungen für Multi-X - Loshälften
Electrical plug connections for Multi-X couplings - male

Anschlussart: 10-polig + Erde
Lieferumfang: Stecker, Halterung, Staubschutzkappe, Montageanleitung
Connection type: 10-pole + ground
Scope of delivery: plug, fixation, dust protection cap, assembly instruction



Für Multi-X For Multi-X	**Spannung** Voltage	**Stromstärke** Current	**Vgl.-Nr.** Ref.-No.	**Art.-Nr.** Item-No.
2-fach / -way / -circuit DN 10	48 V	16 A	10 932 0050	**409 51 22 34**
4-fach / -way / -circuit DN 10	48 V	16 A	10 932 0052	**409 51 24 34**
4-fach / -way / -circuit DN 10/12,5 + 4-fach / -way / -circuit DN 12,5	48 V	16 A	10 932 0053	**409 51 24 70**
2-fach / -way / -circuit DN 12,5	48 V	16 A	10 932 0051	**409 51 32 36**
4-fach / -way / -circuit DN 12,5/19	48 V	16 A	10 932 0055	**409 51 44 36**

Anschlussart: 12-polig IP68
Lieferumfang: Stecker, Halterung, Staubschutzkappe, Montageanleitung
Connection type: 12-pole IP68
Scope of delivery: plug, fixation, dust protection cap, assembly instruction



Für Multi-X For Multi-X	**Spannung** Voltage	**Stromstärke** Current	**Vgl.-Nr.** Ref.-No.	**Art.-Nr.** Item-No.
2-fach / -way / -circuit DN 25	48 V	13 A	10 932 0057	**409 51 52 37**

Dichtungen für Multi-X Hydraulikeinsätze - Loshälften
Sealings for Multi-X hydraulic inserts - male



DN	Vgl.-Nr. Ref.-No.	Art.-Nr. Item-No.
10	10 365 4900	**409 44 10 00**
12,5	10 565 4900	**409 44 12 00**
19	10 765 4900	**409 44 19 00**
25	10 065 4900	**409 44 25 00**

Hebeleinheiten für Multi-X - Festhälften
Lever units for Multi-X couplings - female



Ausführung Design	Für Multi-X For Multi-X	Vgl.-Nr. Ref.-No.	Art.-Nr. Item-No.
Classic	2-/4-fach / -way / -circuit DN 10	10 932 4960	**409 40 90 10**
Classic	2-/4-fach / -way / -circuit DN 12,5 + 4-fach / -way / -circuit DN 10/12,5	10 932 4970	**409 40 90 12**
Classic / GII	2-fach / -way / -circuit DN 25	10 932 4978	**409 40 90 18**
Classic	2-fach / -way / -circuit DN 19 + 4-fach / -way / -circuit DN 12,5/19	10 932 4980	**409 40 90 19**
Classic	6-fach / -way / -circuit DN 10	10 932 4983	**409 40 90 20**
GII	2-/4-fach / -way / -circuit DN 10	10 932 4950	**409 40 90 30**
GII	2-/4-fach / -way / -circuit DN 12,5 + 4-fach / -way / -circuit DN 10/12,5	10 932 4951	**409 40 90 32**
GII	2-fach / -way / -circuit DN 19 + 4-fach / -way / -circuit DN 12,5/19	10 932 4952	**409 40 90 39**
GII	6-fach / -way / -circuit DN 10	10 932 4953	**409 40 90 40**

Verriegelungseinheit für Multi-X Parkstationen
Locking unit for Multi-X parking stations



Ausführung Design	Für Multi-X For Multi-X	Vgl.-Nr. Ref.-No.	Art.-Nr. Item-No.
Classic / GII	Alle Parkstationen / all parking stations / tous supports pour partie mobile	10 932 4991	**409 40 93 03**

Druckknopfsätze für Multi-X - Festhälfte
Push button sets for Multi-X - female

Ausführung Design	Für Multi-X For Multi-X	Vgl.-Nr. Ref.-No.	Art.-Nr. Item-No.
Classic / GII	2-fach / -way / -circuit DN 19 + 4-fach / -way / -circuit DN 12,5/19 + 6-fach / -way / -circuit DN 10	10 932 4994	**409 40 93 01**
Classic / GII	2-fach / -way / -circuit DN 10 + DN 12,5 + 4-fach / -way / -circuit DN 10 + DN 10/12,5 + DN 12,5	10 932 4993	**409 40 93 02**



Schlosssatz für Multi-X Verriegelungseinheit
Lock set for Multi-X locking unit

Ausführung Design	Für Multi-X For Multi-X	Vgl.-Nr. Ref.-No.	Art.-Nr. Item-No.
Classic / GII	Verriegelungseinheit / locking unit / unité de verrouillage	10 932 4992	**409 40 93 04**



Zentrierbolzensets für Multi-X - Loshälften
Centring pin sets for Multi-X couplings - male

Ausführung Design	Für Multi-X For Multi-X	Vgl.-Nr. Ref.-No.	Art.-Nr. Item-No.
Classic / GII	2-/4-fach / -way / -circuit DN 10	10 932 4962	**409 41 90 10**
Classic / GII	2-/4-fach / -way / -circuit DN 12,5 + 4-fach / -way / -circuit DN 10/12,5	10 932 4972	**409 41 90 12**
Classic	2-fach / -way / -circuit DN 19 + 4-fach / -way / -circuit DN 12,5/19	10 932 4982	**409 41 90 13**
Classic / GII	2-fach / -way / -circuit DN 25	10 932 4997	**409 41 90 14**
Classic	6-fach / -way / -circuit DN 10	10 932 4984	**409 41 90 15**
GII	2-fach / -way / -circuit DN 19 + 4-fach / -way / -circuit DN 12,5/19	10 932 4954	**409 41 90 16**
GII	6-fach / -way / -circuit DN 10	10 932 4955	**409 41 90 17**



PMK 1-fach DN 10 - Festhälften
PMK 1-way couplings DN 10 - female

Innengewinde: Whitworth Rohrgewinde (BSPP), zylindrisch
Inner thread: Whitworth pipe thread (BSPP), cylindrical



BG Series	**IG** IT	**Ø (mm)**	**Durchfluss (l/min)** Flow rate (l/min)	**PN (bar)**	**Vgl.-Nr.** Ref.-No.	**Art.-Nr.** Item-No.
2	G 3/8"-19	19,6	50	330	PMK-10-1	**409 92 01 00**

PMK 1-fach DN 10 - Loshälften
PMK 1-way couplings DN 10 - male

Innengewinde: Whitworth Rohrgewinde (BSPP), zylindrisch
Inner thread: Whitworth pipe thread (BSPP), cylindrical



BG Series	**IG** IT	**Ø (mm)**	**Durchfluss (l/min)** Flow rate (l/min)	**PN (bar)**	**Vgl.-Nr.** Ref.-No.	**Art.-Nr.** Item-No.
2	G 3/8"-19	19,6	50	330	WP-10-1	**409 91 01 00**

PMK 1-fach DN 12,5 - Festhälften
PMK 1-way couplings DN 12.5 - female

Innengewinde: Whitworth Rohrgewinde (BSPP), zylindrisch
Inner thread: Whitworth pipe thread (BSPP), cylindrical



BG Series	**IG** IT	**Ø (mm)**	**Durchfluss (l/min)** Flow rate (l/min)	**PN (bar)**	**Vgl.-Nr.** Ref.-No.	**Art.-Nr.** Item-No.
3	G 3/4"-14	24,5	125	330	PMK-13-1	**409 92 10 00**

PMK 1-fach DN 12,5 - Loshälften
PMK 1-way couplings DN 12.5 - male

Innengewinde: Whitworth Rohrgewinde (BSPP), zylindrisch
Inner thread: Whitworth pipe thread (BSPP), cylindrical



BG Series	**IG** IT	**Ø (mm)**	**Durchfluss (l/min)** Flow rate (l/min)	**PN (bar)**	**Vgl.-Nr.** Ref.-No.	**Art.-Nr.** Item-No.
3	G 3/4"-14	24,5	125	330	WP-13-1	**409 91 10 00**

H

PMK 2-fach DN 10 - Festhälften
PMK 2-way couplings DN 10 - female

Innengewinde: Whitworth Rohrgewinde (BSPP), zylindrisch
Inner thread: Whitworth pipe thread (BSPP), cylindrical



BG Series	**IG** IT	**Ø (mm)**	**Durchfluss (l/min)** Flow rate (l/min)	**PN (bar)**	**Vgl.-Nr.** Ref.-No.	**Art.-Nr.** Item-No.
2	G 3/8"-19	19,6	50	330	PMK-10/10-1	**409 92 02 00**

PMK 2-fach DN 10 - Loshälften
PMK 2-way couplings DN 10 - male

Innengewinde: Whitworth Rohrgewinde (BSPP), zylindrisch
Inner thread: Whitworth pipe thread (BSPP), cylindrical



BG Series	**IG** IT	**Ø (mm)**	**HY-Kupplungen** HY couplings	**Durchfluss (l/min)** Flow rate (l/min)	**PN (bar)**	**Vgl.-Nr.** Ref.-No.	**Art.-Nr.** Item-No.
2	G 3/8"-19	19,6	2	50	330	WP-10/10-1	**409 91 02 00**
2	G 3/8"-19	19,6	1 (rechts / right / droite)	50	330	WP-10SK/10-1	**409 91 02 01**
2	G 3/8"-19	19,6	1 (links / left / gauche)	50	330	WP-10/10SK-1	**409 91 02 02**

PMK 2-fach DN 12,5 - Festhälften
PMK 2-way couplings DN 12.5 - female

Innengewinde: Whitworth Rohrgewinde (BSPP), zylindrisch
Inner thread: Whitworth pipe thread (BSPP), cylindrical



BG Series	**IG** IT	**Ø (mm)**	**Durchfluss (l/min)** Flow rate (l/min)	**PN (bar)**	**Vgl.-Nr.** Ref.-No.	**Art.-Nr.** Item-No.
3	G 3/4"-14	24,5	125	330	PMK-13/13-1	**409 92 12 00**

PMK 2-fach DN 12,5 - Loshälften
PMK 2-way couplings DN 12.5 - male

Innengewinde: Whitworth Rohrgewinde (BSPP), zylindrisch
Inner thread: Whitworth pipe thread (BSPP), cylindrical



BG Series	**IG** IT	**Ø (mm)**	**HY-Kupplungen** HY couplings	**Durchfluss (l/min)** Flow rate (l/min)	**PN (bar)**	**Vgl.-Nr.** Ref.-No.	**Art.-Nr.** Item-No.
3	G 3/4"-14	24,5	2	125	330	WP-13/13-1	**409 91 12 00**
3	G 3/4"-14	24,5	1 (rechts / right / droite)	125	330	WP-13SK/13-1	**409 91 12 01**
3	G 3/4"-14	24,5	1 (links / left / gauche)	125	330	WP-13/13SK-1	**409 91 12 02**

PMK 3-fach DN 10/12,5 - Festhälften
PMK 3-way couplings DN 10/12.5 - female

Innengewinde: Whitworth Rohrgewinde (BSPP), zylindrisch
Inner thread: Whitworth pipe thread (BSPP), cylindrical



BG Series	**IG** IT	**Ø (mm)**	**Durchfluss (l/min)** Flow rate (l/min)	**PN (bar)**	**Vgl.-Nr.** Ref.-No.	**Art.-Nr.** Item-No.
3 / 2 / 3	1x G 3/8"-14 / 2x G 3/4"-14	1x 19,6 / 2x 24,5	1x 50 / 2x 125	330	PMK-13/10/13-1	**409 92 13 00**

PMK 3-fach DN 10/12,5 - Loshälften
PMK 3-way couplings DN 10/12.5 - male

Innengewinde: Whitworth Rohrgewinde (BSPP), zylindrisch
Inner thread: Whitworth pipe thread (BSPP), cylindrical



BG Series	**IG** IT	**Ø (mm)**	**HY-Kupplungen** HY couplings	**Durchfluss (l/min)** Flow rate (l/min)	**PN (bar)**	**Vgl.-Nr.** Ref.-No.	**Art.-Nr.** Item-No.
3 / 2 / 3	1x G 3/8"-14 / 2x G 3/4"-14	1x 19,6 / 2x 24,5	3	1x 50 / 2x 125	330	WP-13/10/13-1	**409 91 13 00**
3 / - / 3	2x G 3/4"-19	2x 24,5	2	2x125	330	WP-13/10SK/13-1	**409 91 13 01**
- / 2 / 3	1x G 3/8"-14 / 1x G 3/4"-14	1x 19,6 / 1x 24,5	2	1x 50 / 1x 125	330	WP-13SK/10/13-1	**409 91 13 02**
3 / 2 / -	1x G 3/4"-19 / 1x G 3/8"-14	1x 24,5 / 1x 19,6	2	1x 125 / 1x 50	330	WP-13/10/13SK-1	**409 91 13 03**
- / - / 3	1x G 3/4"-19	1x 24,5	1	1x 125	330	WP-13SK/10SK/13-1	**409 91 13 04**
3 / - / -	1x G 3/4"-19	1x 24,5	1	1x 125	330	WP-13/10SK/13SK-1	**409 91 13 05**
- / 2 / -	1x G 3/8"-14	1x 19,6	1	1x 50	330	WP-13SK/10/13SK-1	**409 91 13 06**

PMK Parkstationen für Loshälften
PMK parking stations for male couplings

Werkstoff: PVC
Material: PVC

BG Series	Ausführung Design	Vgl.-Nr. Ref.-No.	Art.-Nr. Item-No.
2	1-fach / -way / -circuit	PS 1er WP-10	**409 93 10 00**
2	2-fach / -way / -circuit	PS 2er WP-10	**409 93 10 01**
3	1-fach / -way / -circuit	PS 1er WP-13	**409 93 10 02**
3	2-fach / -way / -circuit	PS 2er WP-13	**409 93 10 03**
3 / 2 / 3	3-fach / -way / -circuit	PS 3er WP-13	**409 93 10 04**



Montageschrauben für PMK
Mounting screws for PMK

Werkstoff: Stahl, nickelbeschichtet
Material: steel, nickel plated

Gewinde Thread	Vgl.-Nr. Ref.-No.	Art.-Nr. Item-No.
M 8X18	84818	**409 93 90 07**



Anbauhilfen für PMK
Mounting aids for PMK

Werkstoff: Stahl, nickelbeschichtet
Material: steel, nickel plated

Beschreibung Description	Vgl.-Nr. Ref.-No.	Art.-Nr. Item-No.
Platte für / plate for / plat pour Yanmar, SV20-100, VIO	95-013-125	**409 93 90 00**
Platte für / plate for / plat pour Kubota U48, U55, KX57	95-013-134	**409 93 90 01**
Platte für / plate for / plat pour Wacker Neuson EZ28, EW65, ET60, ET65, EZ80, ET90, EW100	95-013-152	**409 93 90 02**

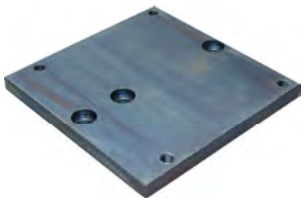

Werkstoff: Stahl, nickelbeschichtet
Material: steel, nickel plated

Beschreibung Description	Vgl.-Nr. Ref.-No.	Art.-Nr. Item-No.
Universal Anschweißriegelsatz / Universal weld-on bolt set / Jeu de boulons à souder universels	92-013-080	**409 93 90 06**



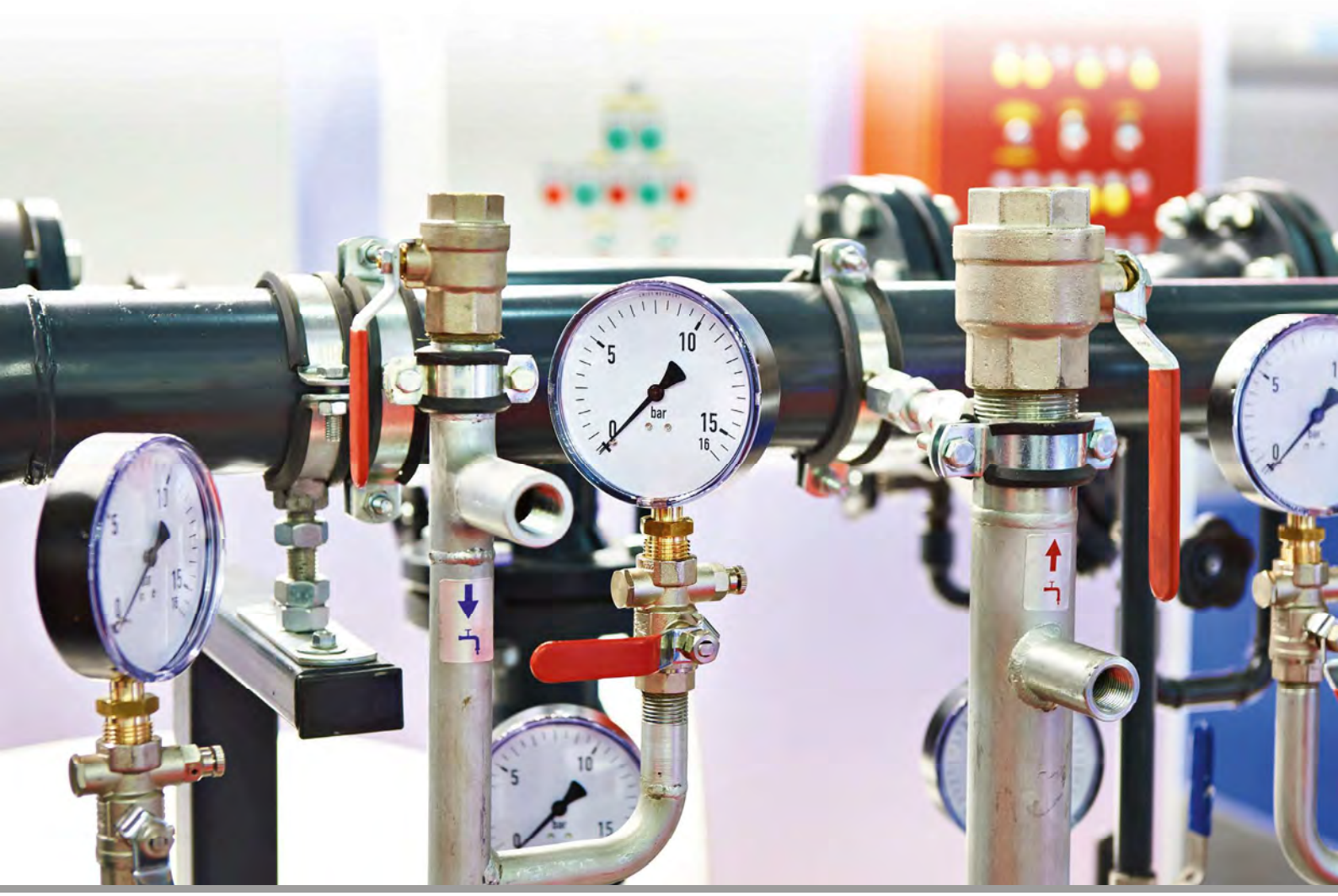
bar

Niederdruckkugelhähne
Low pressure ball valves

Seite
Page



2-Wege Mini-Kugelhähne 316
2-way mini ball valves



2-Wege Muffen-Kugelhähne 318
2-way ball valves with socket ends



3-Wege Muffen-Kugelhähne 324
3-way ball valves with socket ends



Muffenschieber 325
Socket slide valve

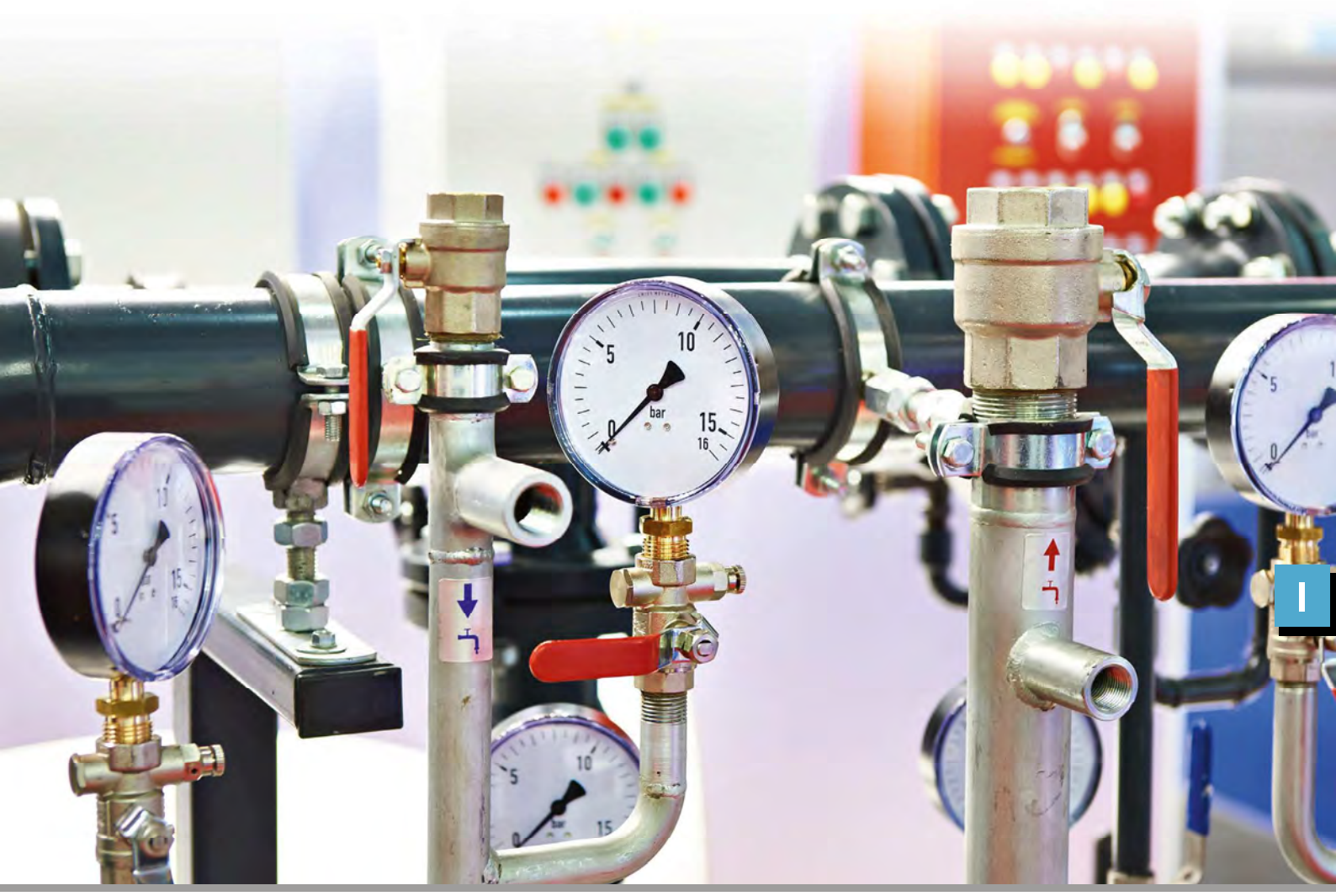

Mini-Kugelhähne - 30 bar
Mini ball valves - 30 bar



Innengewinde: Whitworth Rohrgewinde (BSPP), zylindrisch
Gehäuse: Messing vernickelt
Kugel: Messing hart verchromt
Temperaturbereich: -20 °C bis +90 °C (abhängig vom Betriebsdruck)
Inner thread: Whitworth pipe thread (BSPP), cylindrical
Housing: nickel-plated brass
Ball: hard chrome-plated brass
Temperature range: -20 °C to +90 °C (dependent on the operating pressure)

IG IT	**Gesamtlänge (mm)** Total length (mm)	**Höhe** Height	**PN (bar)**	**SW** AF	**Art.-Nr.** Item-No.
G 1/8"-28	41,5	39	30	21	**419 431**
G 1/4"-19	41,5	39	30	21	**419 432**
G 3/8"-19	41,5	39	30	21	**419 433**
G 1/2"-14	49	43	30	25	**419 434**
G 3/4"-14	54	47.5	30	30	**419 436**

Mini-Kugelhähne - 10 bar
Mini ball valves - 10 bar



Innengewinde: Whitworth Rohrgewinde (BSPP), zylindrisch
Gehäuse: Messing vernickelt
Kugel: Messing hart verchromt
Temperaturbereich: -20 °C bis +90 °C (abhängig vom Betriebsdruck)
Inner thread: Whitworth pipe thread (BSPP), cylindrical
Housing: nickel-plated brass
Ball: hard chrome-plated brass
Temperature range: -20 °C to +90 °C (dependent on the operating pressure)

IG IT	**Gesamtlänge (mm)** Total length (mm)	**PN (bar)**	**SW** AF	**Art.-Nr.** Item-No.
G 1/8"-28	40,65	10	18	**419 40 01 31**
G 1/4"-19	39	10	18	**419 40 01 32**
G 3/8"-19	41	10	21	**419 40 01 33**
G 1/2"-14	45	10	24	**419 40 01 34**

Mini-Kugelhähne - 30 bar
Mini ball valves - 30 bar

Gehäuse: Messing vernickelt
Außengewinde/Innengewinde: Whitworth-Rohrgewinde (BSPP), zylindrisch
Kugel: Messing hart verchromt
Temperaturbereich: -20 °C bis +90 °C (abhängig vom Betriebsdruck)
Housing: nickel-plated brass
With inner thread/outer thread: Whitworth pipe thread (BSPP), cylindric
Ball: hard chrome-plated brass
Temperature range: -20 °C to +90 °C (dependent on the operating pressure)



AG OT	**IG** IT	**Gesamtlänge (mm)** Total length (mm)	**Höhe** Height	**PN (bar)**	**SW** AF	**Art.-Nr.** Item-No.
G 1/8"-28	G 1/8"-28	41,5	39	30	21	**419 441**
G 1/4"-19	G 1/4"-19	41,5	39	30	21	**419 442**
G 3/8"-19	G 3/8"-19	41,5	39	30	21	**419 443**
G 1/2"-14	G 1/2"-14	49	43	30	25	**419 444**
G 3/4"-14	G 3/4"-14	54	47.5	30	30	**419 446**

Mini-Kugelhähne - 10 bar
Mini ball valves - 10 bar

Gehäuse: Messing vernickelt
Außengewinde/Innengewinde: Whitworth-Rohrgewinde (BSPP), zylindrisch
Kugel: Messing hart verchromt
Temperaturbereich: -20 °C bis +90 °C (abhängig vom Betriebsdruck)
Housing: nickel-plated brass
With inner thread/outer thread: Whitworth pipe thread (BSPP), cylindric
Ball: hard chrome-plated brass
Temperature range: -20 °C to +90 °C (dependent on the operating pressure)



AG OT	**IG** IT	**Gesamtlänge (mm)** Total length (mm)	**PN (bar)**	**SW** AF	**Art.-Nr.** Item-No.
G 1/8"-28	G 1/8"-28	39	10	21	**419 40 02 31**
G 1/4"-19	G 1/4"-19	41,5	10	20	**419 40 02 32**
G 3/8"-19	G 3/8"-19	40,4	10	20	**419 40 02 33**
G 1/2"-14	G 1/2"-14	45	10	24	**419 40 02 34**

Innengewinde: Whitworth Rohrgewinde (BSPP), zylindrisch - Schlauchanschlussstutzen
Gehäuse: Messing vernickelt
Kugel: Messing hart verchromt
Temperaturbereich: -20 °C bis +90 °C (abhängig vom Betriebsdruck)
Inner thread: Whitworth pipe thread (BSPP), cylindrical - hose connector
Housing: nickel-plated brass
Ball: hard chrome-plated brass
Temperature range: -20 °C to +90 °C (dependent on the operating pressure)



IG IT	**Für Schlauch Innen-Ø** For hose inner-Ø	**Gesamtlänge (mm)** Total length (mm)	**PN (bar)**	**SW** AF	**Art.-Nr.** Item-No.
G 3/8"-14	14	70,25	10	21	**419 40 03 33**
G 1/2"-14	14	79,5	10	25	**419 40 03 34**

I

Mini-Kugelhähne - 10 bar
Mini ball valves - 10 bar



Außengewinde: Whitworth Rohrgewinde (BSPP), zylindrisch - Schlauchanschlussstutzen
Gehäuse: Messing vernickelt
Kugel: Messing hart verchromt
Temperaturbereich: -20 °C bis +90 °C (abhängig vom Betriebsdruck)
Outer thread: Whitworth pipe thread (BSPP), cylindrical - hose connector
Housing: nickel-plated brass
Ball: hard chrome-plated brass
Temperature range: -20 °C to +90 °C (dependent on the operating pressure)

AG OT	Für Schlauch Innen-Ø For hose inner-Ø	Gesamtlänge (mm) Total length (mm)	PN (bar)	SW AF	Art.-Nr. Item-No.
G 1/4"-19	14	69,5	10	21	**419 40 04 33**
G 3/8"-19	14	78,5	10	25	**419 40 04 34**

Muffen-Kugelhähne
Socket ball valves



Innengewinde: Whitworth Rohrgewinde (BSPP), zylindrisch für Einschraubzapfen mit Formen A, B und ggf. Form E
Gehäuse: Messing vernickelt
Kugel: Messing hart verchromt
Temperaturbereich: -20 °C bis +100 °C (abhängig vom Betriebsdruck)
Mit langem Innengewinde
Inner thread: Whitworth pipe thread (BSPP), cylindrical for screw-in plug with shape A, B and if applicable shape E
Housing: nickel-plated brass
Ball: hard chrome-plated brass
Temperature range: -20 °C to +100 °C (dependent on the operating pressure)
With long inner thread

IG IT	Gesamtlänge (mm) Total length (mm)	PN (bar)	SW AF	Art.-Nr. Item-No.
G 1/2"-14	56,5	25	24	**419 40 09 34**
G 3/4"-14	64	25	30	**419 40 09 36**
G 1"-11	80	25	37	**419 40 09 37**
G 1 1/4"-11	91,5	25	46	**419 40 09 38**
G 1 1/2"-11	101	25	53	**419 40 09 39**
G 2"-11	123,5	25	66	**419 40 09 40**



Gehäuse: Messing vernickelt
Außengewinde/Innengewinde: Whitworth-Rohrgewinde (BSPP), zylindrisch für Einschraubzapfen mit Formen A, B und ggf. Form E
Kugel: Messing hart verchromt
Temperaturbereich: -20 °C bis +100 °C (abhängig vom Betriebsdruck)
Mit langem Innengewinde
Housing: nickel-plated brass
Inner thread/outer thread: Whitworth pipe thread (BSPP), cylindrical for screw-in plug with shape A, B and if applicable shape E
Ball: hard chrome-plated brass
Temperature range: -20 °C to +100 °C (dependent on the operating pressure)
With long inner thread

AG OT	IG IT	Gesamtlänge (mm) Total length (mm)	PN (bar)	SW AF	Art.-Nr. Item-No.
G 1/2"-14	G 1/2"-14	55,5	25	24	**419 40 10 34**
G 3/4"-14	G 3/4"-14	64	25	30	**419 40 10 36**
G 1"-11	G 1"-11	78,5	25	37	**419 40 10 37**
G 1 1/4"-11	G 1 1/4"-11	88,5	25	46	**419 40 10 38**
G 1 1/2"-11	G 1 1/2"-11	100	25	53	**419 40 10 39**
G 2"-11	G 2"-11	123	25	66	**419 40 10 40**

Muffen-Kugelhähne mit Flügelgriff - DVGW Zulassung
Socket ball valves with wing handle - DVGW approval

Innengewinde: Whitworth Rohrgewinde (BSPP), zylindrisch für Einschraubzapfen mit Formen A, B und ggf. Form E
Inner thread: Whitworth pipe thread (BSPP), cylindrical for screw-in plug with shape A, B and if applicable shape E



IG IT	**Gesamtlänge (mm)** Total length (mm)	**PN (bar)**	**SW** AF	**Art.-Nr.** Item-No.
G 1/2"-14	56,5	25	24	**419 40 11 34**
G 3/4"-14	64	25	30	**419 40 11 36**
G 1"-11	80	25	37	**419 40 11 37**
G 1 1/4"-11	91,5	25	46	**419 40 11 38**

Muffen-Kugelhähne mit Flügelgriff
Socket ball valves with wing handle

Gehäuse: Messing vernickelt
Außengewinde/Innengewinde: Whitworth-Rohrgewinde (BSPP), zylindrisch für Einschraubzapfen mit Formen A, B und ggf. Form E
Kugel: Messing hart verchromt
Temperaturbereich: -20 °C bis +100 °C (abhängig vom Betriebsdruck)
Mit langem Innengewinde
Housing: nickel-plated brass
Inner thread/outer thread: Whitworth pipe thread (BSPP), cylindrical for screw-in plug with shape A, B and if applicable shape E
Ball: hard chrome-plated brass
Temperature range: -20 °C to +100 °C (dependent on the operating pressure)
With long inner thread



AG OT	**IG** IT	**Gesamtlänge (mm)** Total length (mm)	**PN (bar)**	**SW** AF	**Art.-Nr.** Item-No.
G 1/2"-14	G 1/2"-14	55,5	25	24	**419 40 12 34**
G 3/4"-14	G 3/4"-14	64	25	30	**419 40 12 36**
G 1"-11	G 1"-11	78,5	25	37	**419 40 12 37**
G 1 1/4"-11	G 1 1/4"-11	88,5	25	46	**419 40 12 38**

Muffen-Kugelhähne
Socket ball valves



Innengewinde: Whitworth Rohrgewinde (BSPP), zylindrisch
Gehäuse: Messing vernickelt
Kugel: Messing hart verchromt
Temperaturbereich: -20 °C bis +150 °C (abhängig vom Betriebsdruck)
Inner thread: Whitworth pipe thread (BSPP), cylindrical
Housing: nickel-plated brass
Ball: hard chrome-plated brass
Temperature range: -20 °C to +150 °C (dependent on the operating pressure)

IG IT	**Gesamtlänge (mm)** Total length (mm)	**PN (bar)**	**SW** AF	**Art.-Nr.** Item-No.
G 1/4"-19	40	64	18	**419 531**
G 3/8"-19	43	40	21	**419 532**
G 1/2"-14	48	40	25	**419 533**
G 3/4"-14	58	40	31	**419 535**
G 1"-11	68	40	38	**419 536**
G 1 1/4"-11	81	25	47	**419 537**
G 1 1/2"-11	94	25	54	**419 538**
G 2"-11	112	25	66	**419 539**
G 2 1/2"-11	136	16	85	**419 540**
G 3"-11	161	16	100	**419 540 10**
G 4"-11	189	16	124	**419 540 20**

Muffen-Kugelhähne - Edelstahl
Socket ball valves - stainless steel



Innengewinde: Whitworth Rohrgewinde (BSPP), zylindrisch
Gehäuse und Kugel: V4A
Temperaturbereich: -20 °C bis +180 °C (abhängig vom Betriebsdruck)
Inner thread: Whitworth pipe thread (BSPP), cylindrical
Housing and ball: V4A
Temperature range: -20 °C to +180 °C (dependent on the operating pressure)

IG IT	**Gesamtlänge (mm)** Total length (mm)	**PN (bar)**	**Art.-Nr.** Item-No.
G 1/4"-19	50	63	**419 531v**
G 3/8"-19	60	63	**419 532v**
G 1/2"-14	75	63	**419 533v**
G 3/4"-14	80	63	**419 535v**
G 1"-11	90	63	**419 536v**
G 1 1/4"-11	110	63	**419 537v**
G 1 1/2"-11	120	63	**419 538v**
G 2"-11	140	63	**419 539v**
G 2 1/2"-11	161	40	**419 540v**
G 3"-11	178	40	**419 540 10v**

Muffen-Kugelhähne
Socket ball valves

Gehäuse: Messing vernickelt
Außengewinde/Innengewinde: Whitworth-Rohrgewinde (BSPP), zylindrisch
Kugel: Messing hart verchromt
Temperaturbereich: -20 °C bis +150 °C (abhängig vom Betriebsdruck)
Housing: nickel-plated brass
With inner thread/outer thread: Whitworth pipe thread (BSPP), cylindric
Ball: hard chrome-plated brass
Temperature range: -20 °C to +150 °C (dependent on the operating pressure)



AG OT	IG IT	Gesamtlänge (mm) Total length (mm)	PN (bar)	SW AF	Art.-Nr. Item-No.
G 1/4"-19	G 1/4"-19	47,5	64	18	**419 541**
G 3/8"-19	G 3/8"-19	49,5	64	21	**419 542**
G 1/2"-14	G 1/2"-14	53	40	25	**419 543**
G 3/4"-14	G 3/4"-14	63	40	31	**419 545**
G 1"-11	G 1"-11	74	40	38	**419 546**
G 1 1/4"-11	G 1 1/4"-11	88	25	47	**419 547**
G 1 1/2"-11	G 1 1/2"-11	101,5	25	54	**419 548**
G 2"-11	G 2"-11	121	25	60	**419 549**

Muffen-Kugelhähne - Edelstahl
Socket ball valves - stainless steel

Gehäuse und Kugel: V4A
Außengewinde/Innengewinde: Whitworth-Rohrgewinde (BSPP), zylindrisch
Temperaturbereich: -20 °C bis +180 °C (abhängig vom Betriebsdruck)
Housing and ball: V4A
With inner thread/outer thread: Whitworth pipe thread (BSPP), cylindric
Temperature range: -20 °C to +180 °C (dependent on the operating pressure)



AG OT	IG IT	Gesamtlänge (mm) Total length (mm)	PN (bar)	SW AF	Art.-Nr. Item-No.
G 1/4"-19	G 1/4"-19	47,5	63	18	**419 541v**
G 3/8"-19	G 3/8"-19	49,5	63	21	**419 542v**
G 1/2"-14	G 1/2"-14	53	63	25	**419 543v**
G 3/4"-14	G 3/4"-14	63	63	31	**419 545v**
G 1"-11	G 1"-11	74	63	38	**419 546v**
G 1 1/4"-11	G 1 1/4"-11	88	63	47	**419 547v**
G 1 1/2"-11	G 1 1/2"-11	101,5	63	54	**419 548v**
G 2"-11	G 2"-11	121	63	60	**419 549v**

Muffen-Kugelhähne
Socket ball valves



Schwere Serie, voller Durchgang
Innengewinde: Whitworth Rohrgewinde (BSPP), zylindrisch

Heavy series, full passage
Inner thread: Whitworth pipe thread (BSPP), cylindrical

IG IT	Gesamtlänge (mm) Total length (mm)	PN (bar)	SW AF	Art.-Nr. Item-No.
G 1/4"-19	47,5	80	17	**419 40 07 32**
G 3/8"-19	49,5	80	21	**419 40 07 33**
G 1/2"-14	65	80	26	**419 40 07 34**
G 3/4"-14	73,5	80	32	**419 40 07 36**
G 1"-11	96,5	80	39	**419 40 07 37**
G 1 1/4"-11	101,5	63	48	**419 40 07 38**
G 1 1/2"-11	111,5	63	55	**419 40 07 39**
G 2"-11	132,5	63	69	**419 40 07 40**
G 2 1/2"-11	158	40	83	**419 40 07 63**
G 3"-11	182,5	25	97	**419 40 07 76**
G 4"-11	219	16	124	**419 40 07 78**



Schwere Serie, voller Durchgang
Außengewinde/Innengewinde: Whitworth-Rohrgewinde (BSPP), zylindrisch

Heavy series, full passage
With inner thread/outer thread: Whitworth pipe thread (BSPP), cylindric

AG OT	IG IT	Gesamtlänge (mm) Total length (mm)	PN (bar)	SW AF	Art.-Nr. Item-No.
G 1/4"-19	G 1/4"-19	54,5	80	17	**419 40 08 32**
G 3/8"-19	G 3/8"-19	56	80	21	**419 40 08 33**
G 1/2"-14	G 1/2"-14	70,5	80	26	**419 40 08 34**
G 3/4"-14	G 3/4"-14	79	80	32	**419 40 08 36**
G 1"-11	G 1"-11	91	80	39	**419 40 08 37**
G 1 1/4"-11	G 1 1/4"-11	105	63	48	**419 40 08 38**
G 1 1/2"-11	G 1 1/2"-11	116	63	55	**419 40 08 39**
G 2"-11	G 2"-11	139	63	68	**419 40 08 40**

Muffen-Kugelhähne mit Flügelgriff
Socket ball valves with wing handle



Schwere Serie, voller Durchgang
Innengewinde: Whitworth Rohrgewinde (BSPP), zylindrisch

Heavy series, full passage
Inner thread: Whitworth pipe thread (BSPP), cylindrical

IG IT	Gesamtlänge (mm) Total length (mm)	PN (bar)	SW AF	Art.-Nr. Item-No.
G 1/4"-19	47,5	80	17	**419 40 13 32**
G 3/8"-19	49,5	80	21	**419 40 13 33**
G 1/2"-14	65	80	26	**419 40 13 34**
G 3/4"-14	73,5	80	32	**419 40 13 36**
G 1"-11	86,5	80	39	**419 40 13 37**

Muffen-Kugelhähne mit Flügelgriff
Socket ball valves with wing handle

Schwere Serie, voller Durchgang
Außengewinde/Innengewinde: Whitworth-Rohrgewinde (BSPP), zylindrisch

Heavy series, full passage
With inner thread/outer thread: Whitworth pipe thread (BSPP), cylindric



AG OT	**IG** IT	**Gesamtlänge (mm)** Total length (mm)	**PN (bar)**	**SW** AF	**Art.-Nr.** Item-No.
G 1/4"-19	G 1/4"-19	54,5	80	17	**419 40 14 32**
G 3/8"-19	G 3/8"-19	56	80	21	**419 40 14 33**
G 1/2"-14	G 1/2"-14	70,5	80	26	**419 40 14 34**
G 3/4"-14	G 3/4"-14	79	80	32	**419 40 14 36**
G 1"-11	G 1"-11	91	80	39	**419 40 14 37**

Muffen-Kugelhähne - DVGW Zulassung
Socket ball valves - DVGW approval

Innengewinde: Whitworth Rohrgewinde (BSPP), zylindrisch für Einschraubzapfen mit Formen A, B und ggf. Form E
Gehäuse: Messing vernickelt
Kugel: Messing hart verchromt
Temperaturbereich: -20 °C bis +100 °C (abhängig vom Betriebsdruck)
Mit langem Innengewinde
Inner thread: Whitworth pipe thread (BSPP), cylindrical for screw-in plug with shape A, B and if applicable shape E
Housing: nickel-plated brass
Ball: hard chrome-plated brass
Temperature range: -20 °C to +100 °C (dependent on the operating pressure)
With long inner thread



IG IT	**Gesamtlänge (mm)** Total length (mm)	**PN (bar)**	**SW** AF	**Art.-Nr.** Item-No.
G 1/2"-14	56,5	25	24	**419 40 15 34**
G 3/4"-14	64	25	30	**419 40 15 36**
G 1"-11	80	25	37	**419 40 15 37**
G 1 1/4"-11	91,5	25	46	**419 40 15 38**
G 1 1/2"-11	101	25	53	**419 40 15 39**
G 2"-11	123,5	25	66	**419 40 15 40**

3-Wege Kugelhähne mit L-Bohrung
3-way ball valves with L-bore



Innengewinde: Whitworth Rohrgewinde (BSPP), zylindrisch
Inner thread: Whitworth pipe thread (BSPP), cylindrical

IG IT	Gesamtlänge (mm) Total length (mm)	PN (bar)	Art.-Nr. Item-No.
G 1/4"-19	77	40	**419 511**
G 3/8"-19	77	40	**419 512**
G 1/2"-14	77	40	**419 513**
G 3/4"-14	92	40	**419 515**
G 1"-11	104	25	**419 516**
G 1 1/4"-11	118	16	**419 517**
G 1 1/2"-11	138	16	**419 518**
G 2"-11	162	16	**419 519**

3-Wege Kugelhähne mit L-Bohrung - Edelstahl
3-way ball valves with L-bore - stainless steel



Innengewinde: Whitworth Rohrgewinde (BSPP), zylindrisch
Inner thread: Whitworth pipe thread (BSPP), cylindrical

IG IT	Gesamtlänge (mm) Total length (mm)	PN (bar)	Art.-Nr. Item-No.
G 1/4"-19	68	63	**419 511v**
G 3/8"-19	68	63	**419 512v**
G 1/2"-14	68	63	**419 513v**
G 3/4"-14	83	63	**419 515v**
G 1"-11	90	63	**419 516v**
G 1 1/4"-11	97	63	**419 517v**
G 1 1/2"-11	114	63	**419 518v**
G 2"-11	142	63	**419 519v**

3-Wege Kugelhähne mit T-Bohrung
3-way ball valves with T-bore



Innengewinde: Whitworth Rohrgewinde (BSPP), zylindrisch
Inner thread: Whitworth pipe thread (BSPP), cylindrical

IG IT	Gesamtlänge (mm) Total length (mm)	PN (bar)	Art.-Nr. Item-No.
G 1/4"-19	-	40	**419 501**
G 3/8"-19	-	40	**419 502**
G 1/2"-14	130	40	**419 503**
G 3/4"-14	160	40	**419 505**
G 1"-11	160	25	**419 506**
G 1 1/4"-11	195	16	**419 507**
G 1 1/2"-11	195	16	**419 508**
G 2"-11	235	16	**419 509**

3-Wege Kugelhähne mit T-Bohrung - Edelstahl
3-way ball valves with T-bore - stainless steel

Innengewinde: Whitworth Rohrgewinde (BSPP), zylindrisch
Inner thread: Whitworth pipe thread (BSPP), cylindrical

IG IT	**Gesamtlänge (mm)** Total length (mm)	**PN (bar)**	**Art.-Nr.** Item-No.
G 1/4"-19	68	63	**419 501v**
G 3/8"-19	68	63	**419 502v**
G 1/2"-14	68	63	**419 503v**
G 3/4"-14	83	63	**419 505v**
G 1"-11	90	63	**419 506v**
G 1 1/4"-11	97	63	**419 507v**
G 1 1/2"-11	114	63	**419 508v**
G 2"-11	142	63	**419 509v**



Muffenschieber
Socket slide valve

Innengewinde: Whitworth Rohrgewinde (BSPP), zylindrisch
Inner thread: Whitworth pipe thread (BSPP), cylindrical

IG IT	**Durchgang** Passage	**Gesamtlänge (mm)** Total length (mm)	**PN (bar)**	**SW** AF	**Art.-Nr.** Item-No.
G 3/8"-19	13	33	16	22	**419 573**
G 1/2"-14	15	38	16	27	**419 574**
G 3/4"-14	19	44	16	33	**419 576**
G 1"-11	24	48	16	40	**419 577**
G 1 1/4"-11	32	51	16	48	**419 578**
G 1 1/2"-11	37	58	16	56	**419 579**
G 2"-11	47	63	16	67	**419 580**
G 2 1/2"-11	60	64	10	83	**419 580 05**
G 3"-11	72	74	10	94	**419 581**
G 4"-11	93	84	10	123	**419 582**





Hochdruckkugelhähne
High pressure ball valves

		Seite Page
	**2-Wege Kugelhähne** 2-way ball valves	**328**
	**Hubbegrenzer** Stroke arresting device	**335**
	**3-Wege Kugelhähne** 3-way ball valves	**336**
	**4-Wege Kugelhähne** 4-way ball valves	**348**
	**Ersatzteile für Kugelhähne** Spare parts for ball valves	**348**

J

2-Wege Kugelhähne mit Befestigungsbohrungen
2-way ball valves with mounting holes



Leichte Baureihe
Anschlussgewinde: Außengewinde mit 24° Aussenkung passend für Rohrverschraubungen DIN 2353 und DKL/DKOL

Light duty
Connection thread: outer thread 24° chamfer suitable for pipe fittings DIN 2353 and DKL/DKOL

RA PJ	Anschlussgewinde Connection thread	Bef. Bohrung-Ø (mm) Mounting hole-Ø (mm)	PN (bar)	SW AF	Art.-Nr. Item-No.
L06	M 12X1,5	5,25	500	9	**419 600 00**
L08	M 14X1,5	5,25	500	9	**419 601 00**
L10	M 16X1,5	5,25	500	9	**419 602 00**
L12	M 18X1,5	5,25	500	9	**419 603 00**
L15	M 22X1,5	5,25	500	9	**419 604 00**
L18	M 26X1,5	5,25	500	9	**419 605 00**
L22	M 30X2	6,25	400	14	**419 606 00**
L28	M 36X2	6,25	350	14	**419 607 00**
L35	M 45X2	6,25	350	14	**419 608 00**
L42	M 52X2	6,25	350	14	**419 609 00**

2-Wege Kugelhähne mit Befestigungsbohrungen - Edelstahl
2-way ball valves with mounting holes - stainless steel



Leichte Baureihe
Anschlussgewinde: Außengewinde mit 24° Aussenkung passend für Rohrverschraubungen DIN 2353 und DKL/DKOL

Light duty
Connection thread: outer thread 24° chamfer suitable for pipe fittings DIN 2353 and DKL/DKOL

RA PJ	Anschlussgewinde Connection thread	Bef. Bohrung-Ø (mm) Mounting hole-Ø (mm)	PN (bar)	SW AF	Art.-Nr. Item-No.
L06	M 12X1,5	5,25	500	9	**419 600 00v**
L08	M 14X1,5	5,25	500	9	**419 601 00v**
L10	M 16X1,5	5,25	500	9	**419 602 00v**
L12	M 18X1,5	5,25	500	9	**419 603 00v**
L15	M 22X1,5	5,25	500	9	**419 604 00v**
L18	M 26X1,5	5,25	500	9	**419 605 00v**
L22	M 30X2	6,25	400	14	**419 606 00v**
L28	M 36X2	6,25	350	14	**419 607 00v**
L35	M 45X2	6,25	350	14	**419 608 00v**
L42	M 52X2	6,25	350	14	**419 609 00v**

2-Wege Kugelhähne
2-way ball valves

Leichte Baureihe
Anschlussgewinde: Außengewinde/Überwurfmutter mit 24° Aussenkung passend für Rohrverschraubungen DIN 2353 und DKL/DKOL/CEL

Light duty
Connection thread: outer thread/union nut with 24° chamfer suitable for pipe fittings DIN 2353 and DKL/DKOL/CEL



RA PJ	Anschlussgewinde Connection thread	PN (bar)	SW AF	Art.-Nr. Item-No.
L08	M 14X1,5	500	9	**419 601 14**
L10	M 16X1,5	500	9	**419 602 16**
L12	M 18X1,5	500	9	**419 603 18**
L15	M 22X1,5	500	9	**419 604 22**

Leichte Baureihe
Anschlussgewinde: Außengewinde mit 24° Aussenkung passend für Rohrverschraubungen DIN 2353 und DKL/DKOL
Gehäuse: reduzierter Block

Light duty
Connection thread: outer thread 24° chamfer suitable for pipe fittings DIN 2353 and DKL/DKOL
Body: downscaled block



RA PJ	Anschlussgewinde Connection thread	PN (bar)	SW AF	Art.-Nr. Item-No.
L12	M 18X1,5	500	9	**419 660**

2-Wege Kugelhähne mit Befestigungsbohrungen
2-way ball valves with mounting holes

Schwere Baureihe
Anschlussgewinde: Außengewinde mit 24° Aussenkung passend für Rohrverschraubungen DIN 2353 und DKS/DKOS

Heavy duty
Connection thread: outer thread 24° chamfer suitable for pipe fittings DIN 2353 and DKS/DKOS



RA PJ	Anschlussgewinde Connection thread	Bef. Bohrung-Ø (mm) Mounting hole-Ø (mm)	PN (bar)	SW AF	Art.-Nr. Item-No.
S06	M 14X1,5	5,25	500	9	**419 620 00**
S08	M 16X1,5	5,25	500	9	**419 621 00**
S10	M 18X1,5	5,25	500	9	**419 622 00**
S12	M 20X1,5	5,25	500	9	**419 623 00**
S14	M 22X1,5	5,25	500	9	**419 624 00**
S16	M 24X1,5	5,25	500	9	**419 625 00**
S20	M 30X2	5,25	500	9	**419 626 00**
S25	M 36X2	6,25	400	14	**419 627 00**
S30	M 42X2	6,25	350	14	**419 628 00**
S38	M 52X2	6,25	350	14	**419 629 00**

2-Wege Kugelhähne mit Befestigungsbohrungen - Edelstahl
2-way ball valves with mounting holes - stainless steel



Schwere Baureihe
Anschlussgewinde: Außengewinde mit 24° Aussenkung passend für Rohrverschraubungen DIN 2353 und DKS/DKOS

Heavy duty
Connection thread: outer thread 24° chamfer suitable for pipe fittings DIN 2353 and DKS/DKOS

RA PJ	Anschlussgewinde Connection thread	Bef. Bohrung-Ø (mm) Mounting hole-Ø (mm)	PN (bar)	SW AF	Art.-Nr. Item-No.
S08	M 16X1,5	5,25	500	9	**419 621 00v**
S10	M 18X1,5	5,25	500	9	**419 622 00v**
S12	M 20X1,5	5,25	500	9	**419 623 00v**
S14	M 22X1,5	5,25	500	9	**419 624 00v**
S16	M 24X1,5	5,25	500	9	**419 625 00v**
S20	M 30X2	5,25	500	9	**419 626 00v**
S25	M 36X2	6,25	400	14	**419 627 00v**
S30	M 42X2	6,25	350	14	**419 628 00v**
S38	M 52X2	6,25	350	14	**419 629 00v**

2-Wege Kugelhähne mit Befestigungsbohrungen
2-way ball valves with mounting holes



Innengewinde: Whitworth Rohrgewinde (BSPP), zylindrisch
Inner thread: Whitworth pipe thread (BSPP), cylindrical

IG IT	Bef. Bohrung-Ø (mm) Mounting hole-Ø (mm)	PN (bar)	SW AF	Art.-Nr. Item-No.
G 1/8"-28	5,25	500	9	**419 630 00**
G 1/4"-19	5,25	500	9	**419 631 00**
G 3/8"-19	5,25	500	9	**419 632 00**
G 1/2"-14	5,25	500	9	**419 633 00**
G 3/4"-14	6,25	420	14	**419 635 00**
G 1"-11	6,25	420	14	**419 636 00**
G 1 1/4"-11	6,25	350	14	**419 637 00**
G 1 1/2"-11	6,25	350	14	**419 638 00**
G 2"-11	6,25	350	14	**419 639 00**

2-Wege Kugelhähne mit Befestigungsbohrungen - Edelstahl
2-way ball valves with mounting holes - stainless steel

Innengewinde: Whitworth Rohrgewinde (BSPP), zylindrisch
Inner thread: Whitworth pipe thread (BSPP), cylindrical

IG IT	Bef. Bohrung-Ø (mm) Mounting hole-Ø (mm)	PN (bar)	SW AF	Art.-Nr. Item-No.
G 1/8"-28	5,25	500	9	**419 630 00v**
G 1/4"-19	5,25	500	9	**419 631 00v**
G 3/8"-19	5,25	500	9	**419 632 00v**
G 1/2"-14	5,25	500	9	**419 633 00v**
G 3/4"-14	6,25	400	14	**419 635 00v**
G 1"-11	6,25	350	14	**419 636 00v**
G 1 1/4"-11	6,25	350	14	**419 637 00v**
G 1 1/2"-11	6,25	350	14	**419 638 00v**
G 2"-11	6,25	350	14	**419 639 00v**



2-Wege Kugelhähne mit Befestigungsbohrungen
2-way ball valves with mounting holes

Innengewinde: NPT
Inner thread: NPT

IG IT	Bef. Bohrung-Ø (mm) Mounting hole-Ø (mm)	PN (bar)	SW AF	Art.-Nr. Item-No.
1/8"-27 NPT	5,25	500	9	**419 681 00**
1/4"-18 NPT	5,25	500	9	**419 682 00**
3/8"-18 NPT	5,25	500	9	**419 683 00**
1/2"-14 NPT	5,25	500	9	**419 684 00**
3/4"-14 NPT	6,25	420	14	**419 685 00**
1"-11,5 NPT	6,25	420	14	**419 686 00**
1 1/4"-11,5 NPT	6,25	350	14	**419 687 00**
1 1/2"-11,5 NPT	6,25	350	14	**419 688 00**



2-Wege Kugelhähne mit Befestigungsbohrungen - Edelstahl
2-way ball valves with mounting holes - stainless steel

Innengewinde: NPT
Inner thread: NPT

IG IT	Bef. Bohrung-Ø (mm) Mounting hole-Ø (mm)	PN (bar)	SW AF	Art.-Nr. Item-No.
1/8"-27 NPT	5,25	500	9	**419 681 00v**
1/4"-18 NPT	5,25	500	9	**419 682 00v**
3/8"-18 NPT	5,25	500	9	**419 683 00v**
1/2"-14 NPT	5,25	500	9	**419 684 00v**
3/4"-14 NPT	6,25	400	14	**419 685 00v**
1"-11,5 NPT	6,25	350	14	**419 686 00v**
1 1/4"-11,5 NPT	6,25	350	14	**419 687 00v**
1 1/2"-11,5 NPT	6,25	350	14	**419 688 00v**



J

2-Wege Kugelhähne mit SAE Flansch
2-way ball valves with SAE flange



Mit SAE-Flansch 3000 PSI
Lieferzustand: ohne Flanschhälften

With SAE flange 3000 PSI
Delivery condition: without flange halves

Flansch Flange	Ø (mm)	PN (bar)	Art.-Nr. Item-No.
1/2"	30,2	500	**419 855**
3/4"	38,1	500	**419 856**
1"	44,5	500	**419 857**
1 1/4"	50,8	400	**419 858**
1 1/2"	60,3	300	**419 859**
2"	71,4	300	**419 860**

2-Wege Kugelhähne mit SAE Flansch - Edelstahl
2-way ball valves with SAE flange - stainless steel



Mit SAE-Flansch 3000 PSI
Lieferzustand: ohne Flanschhälften

With SAE flange 3000 PSI
Delivery condition: without flange halves

Flansch Flange	Ø (mm)	PN (bar)	Art.-Nr. Item-No.
1/2"	30,2	500	**419 855v**
3/4"	38,1	500	**419 856v**
1"	44,5	500	**419 857v**
1 1/4"	50,8	250	**419 858v**
1 1/2"	60,3	200	**419 859v**
2"	71,4	200	**419 860v**

2-Wege Kugelhähne mit SAE Flansch
2-way ball valves with SAE flange



Mit SAE-Flansch 6000 PSI
Lieferzustand: ohne Flanschhälften

With SAE flange 6000 PSI
Delivery condition: without flange halves

Flansch Flange	Ø (mm)	PN (bar)	Art.-Nr. Item-No.
1/2"	31,7	600	**419 865**
3/4"	41,3	580	**419 866**
1"	47,6	500	**419 867**
1 1/4"	54	500	**419 868**
1 1/2"	63,5	500	**419 869**
2"	79,4	500	**419 870**

2-Wege Kugelhähne mit SAE Flansch - Edelstahl
2-way ball valves with SAE flange - stainless steel

Mit SAE-Flansch 6000 PSI
Lieferzustand: ohne Flanschhälften

With SAE flange 6000 PSI
Delivery condition: without flange halves



Flansch Flange	Ø (mm)	PN (bar)	Art.-Nr. Item-No.
1/2"	31,6	600	**419 865v**
3/4"	41,3	580	**419 866v**
1"	47,6	500	**419 867v**
1 1/4"	54	400	**419 868v**
1 1/2"	63,5	400	**419 869v**
2"	79,4	400	**419 870v**

2-Wege Kugelhähne mit SAE Flansch und SAE Gegenflansch
2-way ball valves with SAE flange and SAE counter flange

Mit SAE-Flansch und SAE-Gegenflansch 3000 PSI
Lieferzustand: ohne Flanschhälften

With SAE flange and SAE counter flange 3000 PSI
Delivery condition: without flange halves



Flansch Flange	Ø (mm)	Gewinde Thread	PN (bar)	Art.-Nr. Item-No.
1/2"	30,2	M 8	315	**419 904**
3/4"	38,1	M 10	315	**419 906**
1"	44,5	M 10	315	**419 907**
1 1/4"	50,8	M 10	250	**419 908**
1 1/2"	60,3	M 12	200	**419 909**
2"	71,4	M 12	200	**419 910**

Mit SAE-Flansch und SAE-Gegenflansch 6000 PSI
Lieferzustand: ohne Flanschhälften

with SAE flange and SAE counter flange 6000 PSI
Delivery condition: without flange halves



Flansch Flange	Ø (mm)	Gewinde Thread	PN (bar)	Art.-Nr. Item-No.
1/2"	31,7	M 8	400	**419 914**
3/4"	41,3	M 10	400	**419 916**
1"	47,6	M 12	400	**419 917**
1 1/4"	54	M 14	400	**419 918**
1 1/2"	63,5	M 16	400	**419 919**
2"	79,4	M 20	400	**419 920**



Mit SAE-Gegenflansch 3000 PSI

With SAE counter flange 3000 PSI

Flansch Flange	Gewinde Thread	PN (bar)	Art.-Nr. Item-No.
1/2"	M 8	400	**419 874**
3/4"	M 10	500	**419 876**
1"	M 10	500	**419 877**
1 1/4"	M 10	400	**419 878**
1 1/2"	M 12	300	**419 879**
2"	M 12	300	**419 880**



Mit SAE-Gegenflansch 6000 PSI

With SAE counter flange 6000 PSI

Flansch Flange	Gewinde Thread	PN (bar)	Art.-Nr. Item-No.
1/2"	M 8	400	**419 884**
3/4"	M 10	580	**419 886**
1"	M 12	500	**419 887**
1 1/4"	M 14	400	**419 888**
1 1/2"	M 16	400	**419 889**
2"	M 20	400	**419 890**

Leichte Baureihe

Anschlussgewinde: Außengewinde mit 24° Aussenkung passend für Rohrverschraubungen DIN 2353 und DKL/DKOL
Eigenschaften und Anwendung: Der Arbeitshub eines Hydraulikzylinders kann durch den Einbau eines Hubbegrenzers in das Leitungssystem bestimmt werden. Ein an der Zylinderstange und am Hubbegrenzer-Griff befestigtes Seil betätigt im gespannten Zustand den Schaltgriff. Dieser dreht über die Schaltwelle die T-Kugel auf Sperrstellung, wodurch die Durchströmung unterbrochen wird. Die Zylinderstange bleibt auf der eingestellten Position stehen. Nach Zuschaltung des Leerumlaufes am separaten Steuerventil wird die Eingangsseite des Hubbegrenzers drucklos und der anstehende Druck auf der Ausgangsseite bewegt die schwimmend gelagerte Dichtkugel. Diese gibt über die T-Bohrung den Rücklauf frei. Der Zylinder fährt ein und das Betätigungsseil löst sich. Durch die Rollfeder wird der Hahn wieder in Ausgangsstellung gebracht.
Lieferzustand: Die Ausführung entspricht der Stellung im unbetätigten Zustand.
Artikelnummer 419 154 03 wird mit einem 1000 mm Seil geliefert.

Light duty

Connection thread: outer thread 24° chamfer suitable for pipe fittings DIN 2353 and DKL/DKOL
Properties and application: The working stroke of a hydraulic cylinder can be controlled by mounting a stroke arresting device into the hydraulic pipeline. With a wire fixed at the cylinder rod and the lever of the stroke arresting device, the lever is operated when the wire tenses. This turns the T-ball into the blocking position via the switching shaft, which interrupts the flow. The piston rod stops at the preset position. After switching into the pressureless circulation at the separate control valve, the entrance of the stroke arresting device is out of pressure. The existing pressure at the exit of the valve moves the floating sealing ball. The ball opens the return flow through its T-borehole. The cylinder moves back and the control wire releases. The roll spring moves the lever back into the initial position.
Delivery condition: The design corresponds to the position in the non-actuated position.
Item number 419 154 03 will be delivered with a 1000 mm wire.



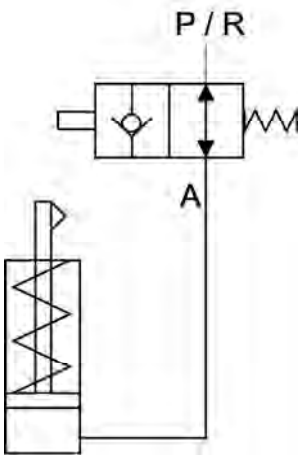

RA PJ	**Anschlussgewinde** Connection thread	**Ausführung** Design	**Bef. Bohrung-Ø (mm)** Mounting hole-Ø (mm)	**PN (bar)**	**Art.-Nr.** Item-No.
L10	M 16X1,5	Offen / open / ouvert	6,5	350	**419 151**
L10	M 16X1,5	Geschlossen / closed / fermé	6,5	350	**419 152**
L12	M 18X1,5	Offen / open / ouvert	6,5	350	**419 153**
L12	M 18X1,5	Geschlossen / closed / fermé	6,5	350	**419 156**
L15	M 22X1,5	Geschlossen / closed / fermé	6,5	350	**419 154**
L15	M 22X1,5	Offen / open / ouvert	6,5	350	**419 154 03**
L15	M 22X1,5	Offen / open / ouvert	6,5	350	**419 155**
L18	M 26X1,5	Offen / open / ouvert	6,5	350	**419 157**
L18	M 26X1,5	Geschlossen / closed / fermé	6,5	350	**419 159**

3-Wege Kugelhähne mit L-Bohrung
3-way ball valves with L-bore



Leichte Baureihe
Anschlussgewinde: Außengewinde mit 24° Aussenkung passend für Rohrverschraubungen DIN 2353 und DKL/DKOL
Gehäuse: reduzierter Block
Schaltüberdeckung: negativ

Light duty
Connection thread: outer thread 24° chamfer suitable for pipe fittings DIN 2353 and DKL/DKOL
Body: downscaled block
Overlap: negative

RA PJ	Anschlussgewinde Connection thread	PN (bar)	SW AF	Art.-Nr. Item-No.
L12	M 18X1,5	500	9	**419 703 08**

3-Wege Kugelhähne mit L- und Befestigungsbohrungen
3-way ball valves with L-bore and mounting holes

Leichte Baureihe
Anschlussgewinde: Außengewinde mit 24° Aussenkung passend für Rohrverschraubungen DIN 2353 und DKL/DKOL
Schaltüberdeckung: negativ

Light duty
Connection thread: outer thread 24° chamfer suitable for pipe fittings DIN 2353 and DKL/DKOL
Overlap: negative



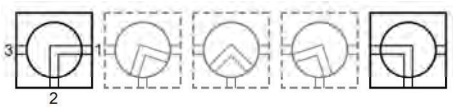

RA PJ	Anschlussgewinde Connection thread	Bef. Bohrung-Ø (mm) Mounting hole-Ø (mm)	PN (bar)	SW AF	Art.-Nr. Item-No.
L06	M 12X1,5	5,25	500	9	**419 700 00**
L08	M 14X1,5	5,25	500	9	**419 701 00**
L10	M 16X1,5	5,25	500	9	**419 702 00**
L12	M 18X1,5	5,25	500	9	**419 703 00**
L15	M 22X1,5	5,25	500	9	**419 704 00**
L18	M 26X1,5	5,25	500	9	**419 705 00**
L22	M 30X2	6,25	400	14	**419 706 00**
L28	M 36X2	6,25	350	14	**419 707 00**
L35	M 45X2	6,25	350	14	**419 708 00**
L42	M 52X2	6,25	350	14	**419 709 00**

Leichte Baureihe

Anschlussgewinde: Außengewinde mit 24° Aussenkung passend für Rohrverschraubungen DIN 2353 und DKL/DKOL
Schaltüberdeckung: negativ

Light duty

Connection thread: outer thread 24° chamfer suitable for pipe fittings DIN 2353 and DKL/DKOL
Overlap: negative





RA PJ	Anschlussgewinde Connection thread	Bef. Bohrung-Ø (mm) Mounting hole-Ø (mm)	PN (bar)	SW AF	Art.-Nr. Item-No.
L06	M 12X1,5	5,25	500	9	**419 700 00v**
L08	M 14X1,5	5,25	500	9	**419 701 00v**
L10	M 16X1,5	5,25	500	9	**419 702 00v**
L12	M 18X1,5	5,25	500	9	**419 703 00v**
L15	M 22X1,5	5,25	500	9	**419 704 00v**
L18	M 26X1,5	5,25	500	9	**419 705 00v**
L22	M 30X2	6,25	400	14	**419 706 00v**
L28	M 36X2	6,25	350	14	**419 707 00v**
L35	M 45X2	6,25	350	14	**419 708 00v**
L42	M 52X2	6,25	350	14	**419 709 00v**

3-Wege Kugelhähne mit L- und Befestigungsbohrungen
3-way ball valves with L-bore and mounting holes

Schwere Baureihe
Anschlussgewinde: Außengewinde mit 24° Aussenkung passend für Rohrverschraubungen DIN 2353 und DKS/DKOS
Schaltüberdeckung: negativ

Heavy duty
Connection thread: outer thread 24° chamfer suitable for pipe fittings DIN 2353 and DKS/DKOS
Overlap: negative



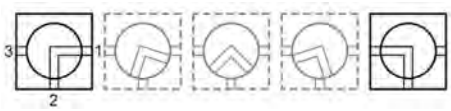

RA PJ	Anschlussgewinde Connection thread	Bef. Bohrung-Ø (mm) Mounting hole-Ø (mm)	PN (bar)	SW AF	Art.-Nr. Item-No.
S06	M 14X1,5	5,25	500	9	**419 720 00**
S08	M 16X1,5	5,25	500	9	**419 721 00**
S10	M 18X1,5	5,25	500	9	**419 722 00**
S12	M 20X1,5	5,25	500	9	**419 723 00**
S14	M 22X1,5	5,25	500	9	**419 724 00**
S16	M 24X1,5	5,25	500	9	**419 725 00**
S20	M 30X2	5,25	500	9	**419 726 00**
S25	M 36X2	6,25	350	14	**419 727 00**
S30	M 42X2	6,25	350	14	**419 728 00**
S38	M 52X2	6,25	350	14	**419 729 00**

Schwere Baureihe

Anschlussgewinde: Außengewinde mit 24° Aussenkung passend für Rohrverschraubungen DIN 2353 und DKS/DKOS
Schaltüberdeckung: negativ

Heavy duty

Connection thread: outer thread 24° chamfer suitable for pipe fittings DIN 2353 and DKS/DKOS
Overlap: negative





RA PJ	Anschlussgewinde Connection thread	Bef. Bohrung-Ø (mm) Mounting hole-Ø (mm)	PN (bar)	SW AF	Art.-Nr. Item-No.
S08	M 16X1,5	5,25	500	9	**419 721 00v**
S10	M 18X1,5	5,25	500	9	**419 722 00v**
S12	M 20X1,5	5,25	500	9	**419 723 00v**
S14	M 22X1,5	5,25	500	9	**419 724 00v**
S16	M 24X1,5	5,25	500	9	**419 725 00v**
S20	M 30X2	5,25	500	9	**419 726 00v**
S25	M 36X2	6,25	400	14	**419 727 00v**
S30	M 42X2	6,25	350	14	**419 728 00v**
S38	M 52X2	6,25	350	14	**419 729 00v**

3-Wege Kugelhähne mit L- und Befestigungsbohrungen
3-way ball valves with L-bore and mounting holes

Innengewinde: Whitworth Rohrgewinde (BSPP), zylindrisch
Schaltüberdeckung: negativ
Inner thread: Whitworth pipe thread (BSPP), cylindrical
Overlap: negative



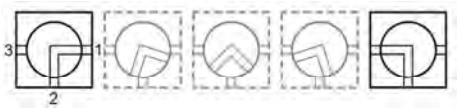

IG IT	**Bef. Bohrung-Ø (mm)** Mounting hole-Ø (mm)	**PN (bar)**	**SW** AF	**Art.-Nr.** Item-No.
G 1/4"-19	5,25	500	9	**419 731 00**
G 3/8"-19	5,25	500	9	**419 732 00**
G 1/2"-14	5,25	500	9	**419 733 00**
G 3/4"-14	6,25	400	14	**419 735 00**
G 1"-11	6,25	350	14	**419 736 00**
G 1 1/4"-11	6,25	350	14	**419 737 00**
G 1 1/2"-11	6,25	350	14	**419 738 00**

3-Wege Kugelhähne mit L- und Befestigungsbohrungen - Edelstahl
3-way ball valves with L-bore and mounting holes - stainless steel

Innengewinde: Whitworth Rohrgewinde (BSPP), zylindrisch
Schaltüberdeckung: negativ
Inner thread: Whitworth pipe thread (BSPP), cylindrical
Overlap: negative



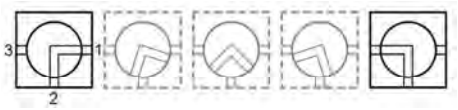

IG IT	**Bef. Bohrung-Ø (mm)** Mounting hole-Ø (mm)	**PN (bar)**	**SW** AF	**Art.-Nr.** Item-No.
G 1/8"-28	5,25	500	9	**419 730 00v**
G 1/4"-19	5,25	500	9	**419 731 00v**
G 3/8"-19	5,25	500	9	**419 732 00v**
G 1/2"-14	5,25	500	9	**419 733 00v**
G 3/4"-14	6,25	400	14	**419 735 00v**
G 1"-11	6,25	350	14	**419 736 00v**
G 1 1/4"-11	6,25	350	14	**419 737 00v**
G 1 1/2"-11	6,25	350	14	**419 738 00v**

J

3-Wege Kugelhähne mit L- und Befestigungsbohrungen - ohne Leckage
3-way ball valves with L-bore and mounting holes - without leakage

Innengewinde: Whitworth Rohrgewinde (BSPP), zylindrisch
Schaltüberdeckung: negativ
Inner thread: Whitworth pipe thread (BSPP), cylindrical
Overlap: negative



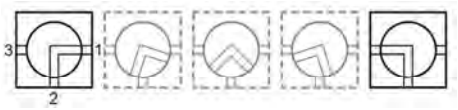

IG IT	**Bef. Bohrung-Ø (mm)** Mounting hole-Ø (mm)	**PN (bar)**	**SW** AF	**Art.-Nr.** Item-No.
G 1/4"-19	5,25	500	9	**419 731 04**
G 3/8"-19	5,25	500	9	**419 732 04**
G 1/2"-14	5,25	500	9	**419 733 04**
G 3/4"-14	6,25	400	14	**419 735 04**
G 1"-11	6,25	350	14	**419 736 04**
G 1 1/4"-11	6,25	350	14	**419 737 04**
G 1 1/2"-11	6,25	350	14	**419 738 04**

3-Wege Kugelhähne mit L- und Befestigungsbohrungen
3-way ball valves with L-bore and mounting holes

Innengewinde: Whitworth Rohrgewinde (BSPP), zylindrisch
Bohrung: L-Form
Schaltüberdeckung: positiv
Inner thread: Whitworth pipe thread (BSPP), cylindrical
Bore: L-shape
Overlap: positive



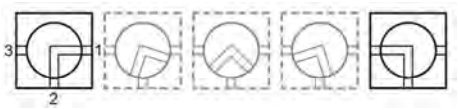

IG IT	**Bef. Bohrung-Ø (mm)** Mounting hole-Ø (mm)	**DN**	**PN (bar)**	**SW** AF	**Art.-Nr.** Item-No.
G 1/8"-28	6,5	5	500	12	**419 83 00 00**
G 1/4"-19	6,5	6	500	9	**419 83 00 10**
G 3/8"-19	6,5	10	500	14	**419 83 00 20**
G 1/2"-14	8,5	13	400	14	**419 83 00 30**
G 3/4"-14	8,5	20	350	14	**419 83 00 40**
G 1"-11	8,5	25	350	14	**419 83 00 50**

J

3-Wege Kugelhähne mit T- und Befestigungsbohrungen
3-way ball valves with T-bore and mounting holes

Innengewinde: Whitworth Rohrgewinde (BSPP), zylindrisch
Schaltüberdeckung: negativ
Inner thread: Whitworth pipe thread (BSPP), cylindrical
Overlap: negative





IG IT	**Bef. Bohrung-Ø (mm)** Mounting hole-Ø (mm)	**PN (bar)**	**SW** AF	**Art.-Nr.** Item-No.
G 1/4"-19	5,25	500	9	**419 731 01**
G 3/8"-19	5,25	500	9	**419 732 01**
G 1/2"-14	5,25	500	9	**419 733 01**
G 3/4"-14	6,25	420	14	**419 735 01**
G 1"-11	6,25	420	14	**419 736 01**
G 1 1/4"-11	6,25	350	14	**419 737 01**
G 1 1/2"-11	6,25	350	14	**419 738 01**

3-Wege Kugelhähne mit T- und Befestigungsbohrungen - Edelstahl
3-way ball valves with T-bore and mounting holes - stainless steel

Innengewinde: Whitworth Rohrgewinde (BSPP), zylindrisch
Schaltüberdeckung: negativ
Inner thread: Whitworth pipe thread (BSPP), cylindrical
Overlap: negative





IG IT	**Bef. Bohrung-Ø (mm)** Mounting hole-Ø (mm)	**PN (bar)**	**SW** AF	**Art.-Nr.** Item-No.
G 1/4"-19	5,25	500	9	**419 731 01v**
G 3/8"-19	5,25	500	9	**419 732 01v**
G 1/2"-14	5,25	500	9	**419 733 01v**
G 3/4"-14	6,25	400	14	**419 735 01v**
G 1"-11	6,25	350	14	**419 736 01v**
G 1 1/4"-11	6,25	350	14	**419 737 01v**
G 1 1/2"-11	6,25	350	14	**419 738 01v**

J

3-Wege Kugelhähne mit T- und Befestigungsbohrungen - ohne Leckage
3-way ball valves with T-bore and mounting holes - without leakage

Innengewinde: Whitworth Rohrgewinde (BSPP), zylindrisch
Schaltüberdeckung: negativ
Inner thread: Whitworth pipe thread (BSPP), cylindrical
Overlap: negative





IG IT	**Bef. Bohrung-Ø (mm)** Mounting hole-Ø (mm)	**PN (bar)**	**SW** AF	**Art.-Nr.** Item-No.
G 1/4"-19	5,25	500	9	**419 731 06**
G 3/8"-19	5,25	500	9	**419 732 06**
G 1/2"-14	5,25	500	9	**419 733 06**
G 3/4"-14	6,25	400	14	**419 735 06**
G 1"-11	6,25	350	14	**419 736 06**
G 1 1/4"-11	6,25	350	14	**419 737 06**
G 1 1/2"-11	6,25	350	14	**419 738 06**

3-Wege Kugelhähne mit T- und Befestigungsbohrungen
3-way ball valves with T-bore and mounting holes

Innengewinde: Whitworth Rohrgewinde (BSPP), zylindrisch
Bohrung: T-Form
Schaltüberdeckung: positiv
Inner thread: Whitworth pipe thread (BSPP), cylindrical
Bore: T-shape
Overlap: positive



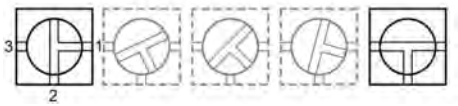

IG IT	**Bef. Bohrung-Ø (mm)** Mounting hole-Ø (mm)	**DN**	**PN (bar)**	**SW** AF	**Art.-Nr.** Item-No.
G 1/8"-28	6,5	5	500	12	**419 83 00 01**
G 1/4"-19	6,5	6	500	9	**419 83 00 11**
G 3/8"-19	6,5	10	500	14	**419 83 00 21**
G 1/2"-14	8,5	13	400	14	**419 83 00 31**
G 3/4"-14	8,5	20	350	14	**419 83 00 41**
G 1"-11	8,5	25	350	14	**419 83 00 51**

J

4-Wege Kugelhähne mit X-Bohrung
4-way ball valves with X-bore

Innengewinde: Whitworth Rohrgewinde (BSPP), zylindrisch
Bohrung: X-Form
Schaltüberdeckung: negativ
Inner thread: Whitworth pipe thread (BSPP), cylindrical
Bore: X-shape
Overlap: negative



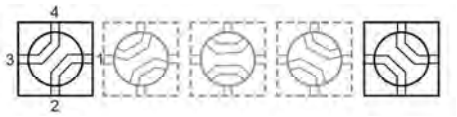

IG IT	**Bef. Bohrung-Ø (mm)** Mounting hole-Ø (mm)	**DN**	**PN (bar)**	**SW** AF	**Art.-Nr.** Item-No.
G 1/8"-28	6,5	5	500	12	**419 83 00 02**
G 1/4"-19	6,5	6	500	9	**419 83 00 12**
G 3/8"-19	6,5	10	500	14	**419 83 00 22**
G 1/2"-14	8,5	13	400	14	**419 83 00 32**
G 3/4"-14	8,5	20	350	14	**419 83 00 42**
G 1"-11	8,5	25	350	14	**419 83 00 52**

Hahnschlüssel - gerade
Valve key - straight



Werkstoff: Aluminium
Material: aluminium

Länge (mm) Length (mm)	**SW** AF	**Art.-Nr.** Item-No.
150	9	**419 410**
175	12	**419 411**
200	14	**419 412**
240	17	**419 413**

Hahnschlüssel - gekröpft
Valve key - cranked

Werkstoff: Aluminium
Material: aluminium

Länge (mm) Length (mm)	**SW** AF	**Art.-Nr.** Item-No.
140	9	**419 420**
160	12	**419 421**
180	14	**419 422**
230	17	**419 423**



Werkstoff: Stahl
Material: steel

Länge (mm) Length (mm)	**SW** AF	**Art.-Nr.** Item-No.
115	9	**419 420 01**
170	14	**419 427**



Abschließvorrichtungen für Kugelhähne
Locking kit for ball valves

Werkstoff: Stahl
Bohrung: Schlossbohrung mit 9,5 mm
Material: steel
Bore: lock bore with 9.5 mm

SW AF	**Art.-Nr.** Item-No.
9	**419 69 00 09**
12	**419 69 00 12**
14	**419 69 00 14**
17	**419 69 00 17**



Abschließvorrichtungen für Kugelhähne - Edelstahl
Locking kit for ball valves - stainless steel

Werkstoff: Edelstahl
Bohrung: Schlossbohrung mit 9,5 mm
Material: stainless steel
Bore: lock bore with 9.5 mm

SW AF	**Art.-Nr.** Item-No.
9	**419 69 00 09v**
12	**419 69 00 12v**
14	**419 69 00 14v**
17	**419 69 00 17v**



J



Notizen/notes

Notizen/notes

Notizen/notes

Notizen/notes

SCHMITTER
Hydraulik



Niederdruckschläuche und Armaturen
Low pressure hoses and fittings



Hydraulikschläuche und Armaturen
Hydraulic hoses and fittings



Fahrzeugelektrik
Vehicle electronics



Pneumatik
Pneumatic



Messtechnik
Measuring technology



Aggregate und Zubehör
Power units and accessories



Hydraulik-komponenten
Hydraulic components



Hydraulik-kupplungen
Hydraulic couplings



Kugelhähne
Ball valves



Verschraubungen, Adapter & Zubehör
Unions, adapters and accesories



Drucklufttechnik NFZ
Compressed air technology

ALLES AUS EINER HAND.
ALL FROM ONE SOURCE.
SCHMITTER HYDRAULIK!



- 70.000 Artikel	- 70.000 Products
- Systemlösungen	- System solutions
- Schnell	- Fast
- Kompetent	- Competent
- Weltweit	- Worldwide

© Schmitter Hydraulik GmbH 2021
Dieser Katalog darf weder im Ganzen noch in Teilen ohne schriftliche Genehmigung der Schmitter Hydraulik GmbH reproduziert werden.

Dieser Katalog dient der Information. Die Katalogangaben und -abbildungen sind unverbindlich. Trotz sorgfältiger und gewissenhafter Prüfung können wir Irrtümer, insbesondere Druckfehler und andere Falschangaben, im Katalog nicht ausschließen. Auch nach Drucklegung eintretende Änderungen hinsichtlich der Produkte, insbesondere Änderungen im Sortiment oder Konstruktionsänderungen, können nicht ausgeschlossen werden und bleiben vorbehalten. Wir übernehmen daher keine Gewähr für die Richtigkeit.

Teile-Nummern anderer Hersteller sind nur zu Vergleichszwecken angeführt. Sie dürfen in Angeboten, Rechnungen etc. an Endverbraucher nicht verwendet werden.

This catalogue must not be reproduced as a whole or in part without written permission of Schmitter Hydraulik GmbH.

This catalogue serves for information. The catalogue information and images are noncommittal. Despite most careful and conscientious examination we are unable to exclude errors, especially misprint and other false details. Also changes occurring after printing in respect of the products, especially changes in the assortment or alterations of construction cannot be excluded and are reserved. Therefore, we give no guarantee for the correctness of the information provided.

Part numbers of other manufacturers are only given by way of comparison. These part numbers must not appear in quotations, invoices, etc. submitted to end users.



Schmitter Hydraulik GmbH
Am Stöckleinsbrunnen 1
97762 Hammelburg

Tel.: +49 9732 8888 0
Fax: +49 9732 8888 1000
kontakt@schmitter-hydraulik.de

www.schmitter-hydraulik.de

UNSER LIEFERPROGRAMM

Verbindungstechnik für Druckluftbremsanlagen
Verbindungstechnik für Fahrzeugelektrik
Verbindungstechnik für Hydraulik
Komponenten für Hydrauliksysteme
Schlauchleitungen für Hoch- und Niederdruck

OUR RANGE OF PRODUCTS

Connection technology for air brake systems
Connection technology for vehicle electrics
Connection technology for hydraulics
Components for hydraulic systems
High and low pressure hoselines